Технический каталог
май 2003

АВТОМАТИЧЕСКИЕ ВЫКЛЮЧАТЕЛИ
SACE Isomax S

ABB SACE

Содержание

Основные характеристики 2

Автоматические выключатели
для различных применений 7

Аксессуары 31

Кривые характеристик срабатывания защиты
и технические данные 67

Габаритные размеры 119

Электрические схемы 159

Коды заказов 177

Панорама серии SACE Isomax S

Единая серия для любого применения

			SACE Isomax S1	SACE Isomax S2
АВТОМАТИЧЕСКИЕ ВЫКЛЮЧАТЕЛИ ДЛЯ РАСПРЕДЕЛЕНИЯ ПЕРЕМ./ПОСТ. ТОКА			**S1**	**S2**
Количество полюсов	[nr.]		3 – 4	3 – 4
Iu	[A]		125	160
Ue (AC)	[V~]		500	690
Icu (380/415V AC)	[kA]			
		B	16	16
		N	25	35
		S		50
		H		
		L		
		V		
Ue (DC)	[V–]		250	500
ТОКООГРАНИЧИВАЮЩИЕ ВЫКЛЮЧАТЕЛИ				**S2X 100**
Количество полюсов	[nr.]			3
Iu	[A]			100
Ue	[V~]			690
Icu (380/415V)	[kA]			70
Icu (690V)	[kA]			10
АВТОМАТИЧЕСКИЕ ВЫКЛЮЧАТЕЛИ ДЛЯ ЗАЩИТЫ ДВИГАТЕЛЕЙ				**S2X 80**
Количество полюсов	[nr.]			3
Iu	[A]			80
In	[A]			1…80
Ue	[V~]			690
Только магнитный расцепитель IEC 60947–2				■
Электронный расцепитель PR212/P (I), IEC 60947–2				–
Электронный расцепитель PR212/MP, IEC 60947–4–1				–
АВТОМАТИЧЕСКИЕ ВЫКЛЮЧАТЕЛИ ДЛЯ ПРИМЕНЕНИЯ НА 1000 V AC				
Количество полюсов	[nr.]			
Iu	[A]			
Icu (1000V AC)	[kA]			
АВТОМАТИЧЕСКИЕ ВЫКЛЮЧАТЕЛИ ДЛЯ ПРИМЕНЕНИЯ НА 1000 V DC				
Количество полюсов	[nr.]			
Iu	[A]			
Icu (1000V DC), 4 полюса последовательно	[kA]			
ВЫКЛЮЧАТЕЛИ-РАЗЪЕДИНИТЕЛИ согласно стандарту IEC 60947-3				**S2D**
Количество полюсов	[nr.]			3 – 4
Ith	[A]			125 – 160
Ue	[V~]			690
Icm	[kA]			3,1
Icw	[kA]			2,2
Автоматические выключатели согласно стандартам UL 489 и CSA 22.2			**S1N**	
Количество полюсов	[no.]		3	
Максимальный продолжительный ток (40 °C)	[A]		100	
Макс. отключающая способность (480 V)	[kA]		20	
Модуль термомагнитного расцепителя			■	
Модуль расцепителя на базе микропроцессора			–	
MCP			–	
MCS			–	

	SACE Isomax S3	SACE Isomax S4	SACE Isomax S5	SACE Isomax S6	SACE Isomax S7	SACE Isomax S8
	S3	**S4**	**S5**	**S6**	**S7**	**S8**
	3 – 4	3 – 4	3 – 4	3 – 4	3 – 4	3 – 4
	160–250	160–250	400–630	630–800	1250–1600	2000–2500–3200
	690	690	690	690	690	690
	35	35	35	35		
				50	50	
	65	65	65	65	65	85
	85	100	100	100	100	
						120
	750	–	750	750	–	–
	S3X	**S4X**		**S6X**		
	3 – 4	3 – 4		3 – 4		
	125–200	250		400–630		
	690	690		690		
	200	200		200		
	75	75		75		
	S3 / S3X	**S4 / S4X**	**S5**	**S6 / S6X**	**S7**	
	3	3	3	3	3	
	160–250 / 125–200	160–250 / 250	400–630	630–800 / 400–630	1250–1600	
	25…200	100…250	320…630	320..800	1000…1600	
	690	690	690	690	690	
	■	–	–	–	–	
	–	■	■	■	■	
	–	■	■	■	■	
	S3L / S3X	**S4L / S4X**	**S5L**	**S6L / S6X**		
	3	3	3	3		
	160 / 125	160–250 / 250	400	630–800 / 630		
	6 / 30	8 / 30	8	12 / 30		
	S3L		**S5L**	**S6L**		
	4		4	4		
	160–250		400	630 / 800		
	40		40	40 / 50		
	S3D			**S6D**	**S7D**	**S8D**
	3 – 4			3 – 4	3 – 4	3 – 4
	100 – 160 – 250 – 320			400 – 630 – 800	1000 – 1250 – 1600	2000–2500–3200
	690			690	690	690
	10			30	52,5	85
	6,5			15	25	40
	S3 B/N/H/L	**S4 N/H/L**	**S5 N/H/L**	**S6 N/H/L**	**S7H**	**S8V**
	2 – 3	2 – 3	2 – 3	2 – 3	2 – 3	3
	150 – 225	250	400	800	1200	1600–2000–2500
	85	100	100	100	65	100
	■	–	■	■	–	–
	–	■	■	■	■	■
	S3L	**S4 N/H/L**	**S5 N/H/L**	**S6 N/H/L**	**S7H**	**S8V**
	S3 H-D 150/225	**S4 H-D**	**S5 H-D**	**S6 H-D**	**S7 H-D**	**S8 V-D**

Конструкционные характеристики

Условия эксплуатации

Степени защиты (согласно стандарту CEI EN 60529, файл 519)

Автоматический выключатель

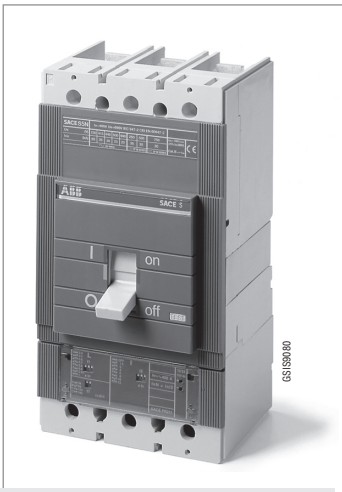

без клеммной крышки

с клеммной крышкой

с клеммной крышкой и поворотной рукояткой

Автоматический выключатель в щите

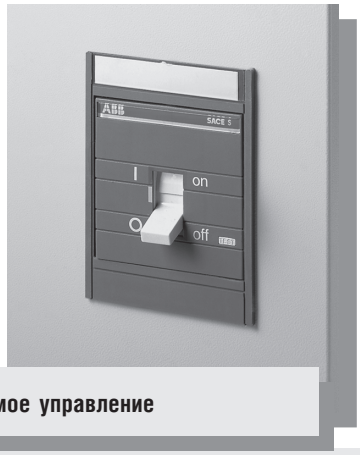

Прямое управление

Передний фланец для рычажного механизма

Поворотная рукоятка

Поворотная рукоятка со стержнем

Специальная защита IP54

Двигательный привод

Рабочая температура

Автоматические выключатели SACE Isomax могут использоваться при температуре окружающей среды от –25 °C до +70 °C и храниться при температуре от –40 °C до +70 °C.
Автоматы, оснащенные термомагнитным расцепителем от сверхтока, имеют тепловой элемент с уставкой, соответствующей +40 °C.
Для температур от +40 °C до +70 °C, при той же уставке порог срабатывания уменьшается из–за температурно–зависимого поведения биметаллического элемента в самом расцепителе.
Для температур ниже +40 °C, с другой стороны, происходит повышение порога срабатывания.
Автоматы с электронным микропроцессорным расцепителем не подвержены влиянию изменений температуры, но при температуре выше +40 °C уставка максимальной защиты от перегрузки (L) должна быть уменьшена, принимая во внимание явление инерции, имеющей место в медных частях автомата, через который протекает ток (подвижные и неподвижные контакты, соединительные клеммы) и являющейся причиной снижения значения номинального тока выключателя.

Характеристики автомата не могут гарантироваться при температуре выше +70 °C.
Для того, чтобы обеспечить продолжительную работу установки, следует тщательно продумать вопрос о поддержании температуры в допустимых пределах для нормальной работы не только автоматов, но и других устройств (принудительная вентиляция).

Высота

В рабочих характеристиках автоматов SACE Isomax не происходит никаких изменений до 2000 метров.
С увеличением высоты изменяются свойства атмосферы, химический состав, давление, диэлектрическая проницаемость и охлаждающая способность. У автоматов изменяются рабочие характеристики, такие как рабочее напряжение и номинальный ток, в сторону уменьшения по сравнению с измеренными при нормальных условиях.

Высота	[m]	2000	3000	4000
Номинальное рабочее напряжение, **Ue**	[V~]	690	600	500
Номинальный ток выключателя, **Iu**	%Iu	100%	95%	90%

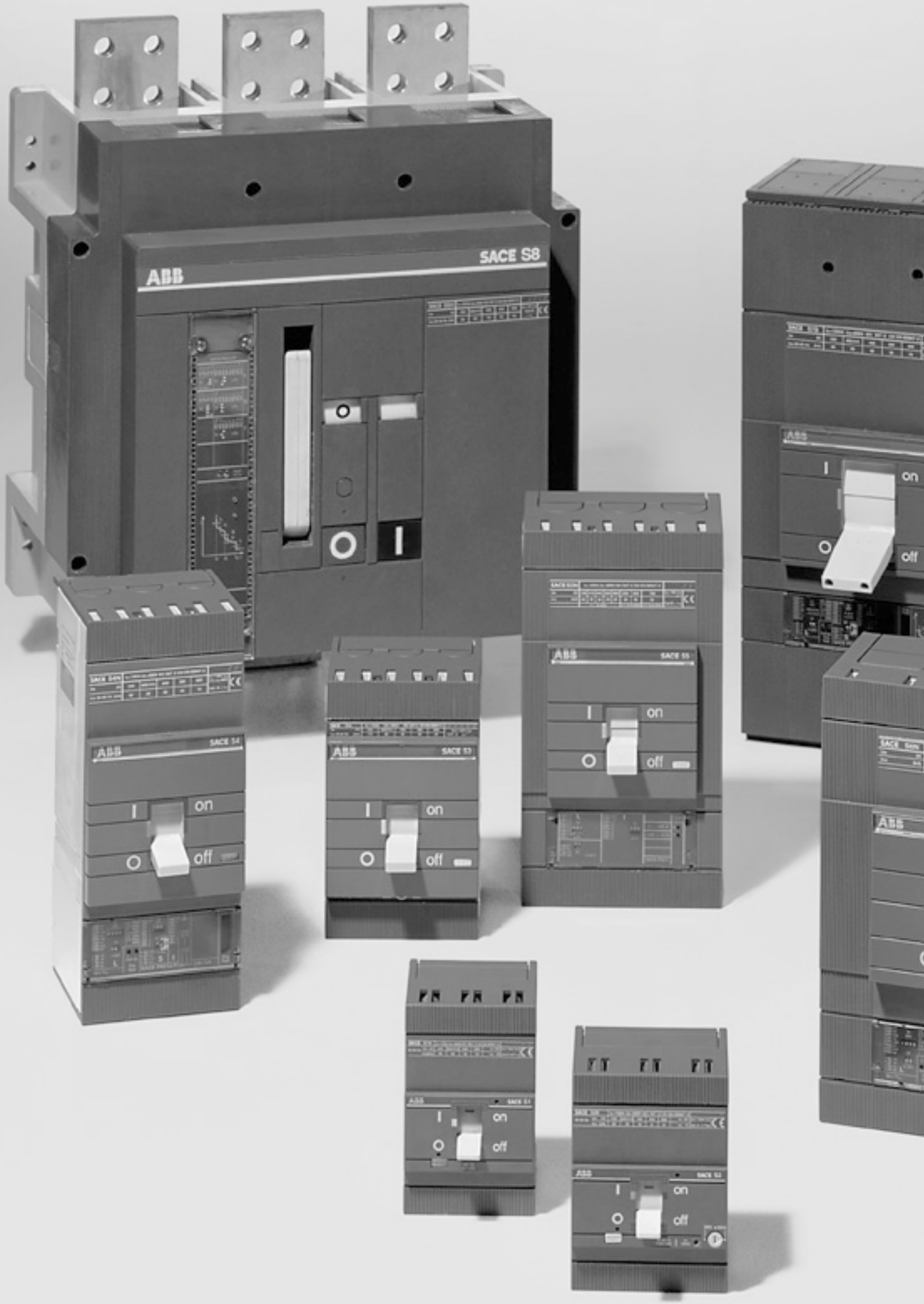
ABB
SACE S8
on
off

Автоматические выключатели для различных применений

Содержание

Автоматические выключатели SACE Isomax S для распределения электроэнергии **8**

Термомагнитные расцепители **10**

Электронные расцепители **12**

Токоограничивающие выключатели SACE Isomax S **16**

Автоматические выключатели SACE Isomax S для защиты двигателей (защита от короткого замыкания) **18**

Автоматические выключатели SACE Isomax S для защиты двигателей (комплексная защита) **20**

Общие характеристики **22**

Автоматические выключатели SACE Isomax S для применения на 1000V **26**

Выключатели–разъединители SACE Isomax S **28**

Автоматические выключатели для распределения электроэнергии

Восемь размеров для оптимального использования в любых установках

690V • 125-3200 A • 16-120 kA (380/415 V)

Автоматические выключатели серии SACE Isomax S

Электрические характеристики IEC 60947-2

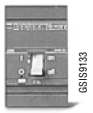

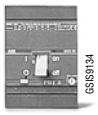

				SACE Isomax S1		SACE Isomax S2			SACE Isomax S3		
Номинальный ток выключателя, Iu			[A]	**125**		**160**			**160 - 250**		
Количество полюсов			Nr.	3–4		3–4			3–4		
Ном. рабочее напряжение, Ue	(перем. ток) 50–60Hz		[V]	500		690			690		
	(пост. ток)		[V]	250		500			750		
Номинальное допустимое импульсное напряжение, Uimp			[kV]	6		6			8		
Номинальное напряжение изоляции, Ui			[V]	500		690			800		
Тестовое напряжение промышленной частоты в течение 1 мин.			[V]	3000		3000			3000		
Ном. предельная отключающая способность, Icu				**B**	**N**	**B**	**N**	**S**	**N**	**H**	**L**
(AC) 50–60 Hz 220/230 V			[kA]	25	40	25	50	65	65	100	170
(AC) 50–60 Hz **380/415 V**			[kA]	**16**	**25**	**16**	**35** [1]	**50**	**35** (1)	**65**	**85**
(AC) 50–60 Hz 440 V			[kA]	10	16	10	20	25	30	50	65
(AC) 50–60 Hz 500 V			[kA]	8	12	8	12	15	25	40	50
(AC) 50–60 Hz 690 V			[kA]	–	–	6	8	10	14	18	20 (5)
(DC) 250 V – 2 полюса последовательно			[kA]	16	25	16	35	50	35	65	85
(DC) 500 V – 2 полюса последовательно			[kA]	–	–	–	–	–	35	50	65
(DC) 500 V – 3 полюса последовательно			[kA]	–	–	16	35	50	–	–	–
(DC) 750 V – 3 полюса последовательно			[kA]	–	–	–	–	–	20	35	50
Ном. рабочая отключ. способн., Ics [2]			[%Icu]	50%	50%	100%	75%	75%	100%	75%	75%
Допустимый ток включения на короткое замыкание (415 V)			[kA]	32	52,5	32	74	105	74	143	187
Время отключения (415V при Icu)			[ms]	8	6	8	7	6	8	7	6
Допустимый сквозной ток короткого замыкания в течение 1 сек, Icw			[kA]								
Категория использования (EN 60947–2)				A		A			A		
Изолирующая способность				■		■			■		
IEC 60947–2, EN 60947–2				■		■			■		
Расцепители: термомагнитный	T фиксир., M фиксир.5 Ith			■	■						
	T фиксир., M фиксир.10 Ith			■	■						
	T регулируемый, M фиксир. 3 Ith								■	■	
	T регулируемый, M фиксир. 5 Ith					■	■		■	■	■
	T регулируемый, M фиксиро. 10 Ith					■	■	■	■	■	■
	T регулируемый, M регулируемый										
только магнитный	M фиксированный				■		■	■	■	■	■
микропроцессорный	PR211/P (I–LI)										
	PR212/P (LSI–LSIG)										
Взаимозаменяемость											
Исполнение				F – P		F – P			F – P – W		
Выводы	стационарное исполнение			FC–R		EF – FC – FC CuAl – R			F– EF – ES – FC FC CuAl – RC – R		
	втычное исполнение			FC–R		FC – R			EF – FC – R		
	выкатное исполнение[3]			–		–			EF – FC – R		
Монтаж на DIN–рейку				DIN EN 50022		DIN EN 50022			DIN EN 50023		
Износостойкость механическая	[Кол–во циклов / циклов в час]			25000/240		25000/240			25000/120		
Износостойкость электр. (при 415 V)	[Кол–во циклов / циклов в час]			8000/120		8000/120			10000(160A)–8000(250A)/120		
Базовые размеры, стационарный	3/4 полюса	ширина L [mm]		78/103		90/120			105/140		
		глубина D [mm]		70		70			103,5		
		высота H [mm]		120		120			170		
Вес стационарный	3/4 полюса		[kg]	0,9 /1,2		1,1/1,5			2,6 / 3,5		
втычной	3/4 полюса		[kg]	1 / 1,4		1,3/1,7			3,1 / 4,1		
выкатной	3/4 полюса		[kg]	–		–			3,5 / 4,5		

(1) Все версии с Icu=35kA сертифицированы при 36kA
(2) Для автоматов S3 N/H/L, S4 N/H/L, S5 N/H, и S6 N/S/H значение Ics при 690V ниже на 25%.
(3) Выкатная версия автоматических выключателей должна быть оснащена фронтальным фланцем для рычажного механизма или в качестве альтернативы поворотной рукояткой или мот. приводом.
(4) Для автоматов S5 втычное исполнение имеется только для автоматов с номинальным током 400 A
(5) Автоматы SACE S3 с отключающей способностью L при 690 V могут быть запитаны только сверху

GSIS9095

GSIS9096

GSIS9097

GSIS9098

GSIS9136

	SACE Isomax S4			SACE Isomax S5			SACE Isomax S6				SACE Isomax S7			SACE Isomax S8	
	160 - 250			**400 - 630**			**630 - 800**				**1250 - 1600**			**2000 - 2500 - 3200**	
	3–4			3–4			3–4				3–4			3–4	
	690			690			690				690			690	
	–			750			750				–			–	
	8			8			8				8			8	
	800			800			800				800			690	
	3000			3000			3000				3000			2500	
	N	**H**	**L**	**N**	**H**	**L**	**N**	**S**	**H**	**L**	**S**	**H**	**L**	**H**	**V**
	65	100	200	65	100	200	65	85	100	200	85	100	200	85	120
	35 (1)	**65**	**100**	**35** (1)	**65**	**100**	**35** (1)	**50**	**65**	**100**	**50**	**65**	**100**	**85**	**120**
	30	50	80	30	50	80	30	45	50	80	40	55	80	70	100
	25	40	65	25	40	65	25	35	40	65	35	45	70	50	70
	18	22	30	20	25	30	20	22	25	30	20	25	35	40	50
	–	–	–	35	65	100	35	50	65	100	–	–	–	–	–
	–	–	–	35	50	65	20	35	50	65	–	–	–	–	–
	–	–	–	–	–	–	–	–	–	–	–	–	–	–	–
	–	–	–	20	35	50	16	20	35	50	–	–	–	–	–
	100%	100%	75%	100%	100%	75%	100%	100%	100%	75%	100%	75%	50%	50%	50%
	74	143	220	74	143	220	74	105	143	220	105	143	220	187	264
	8	7	6	8	7	6	10	9	8	7	22	22	22	20	20
				5 (400A)			7,6 (630A) – 10 (800A)				15 (1250A) – 20 (1600A)			35	
	A			B (400A) – A (630A)			B				B			B	
	■			■			■				■			■	
	■			■			■				■			■	
				■	■	■	■	■	■	■					
	■	■	■	■	■	■	■	■	■	■	■	■	■		
	■	■	■	■	■	■	■	■	■	■	■	■	■	■	■
		■			■			■				■			
	F – P – W			F – P (400) – W			F – W				F – W			F	
	F – EF – ES – FC			F – EF(400A) – ES – FC			F – EF – ES – FC CuAl				F – EF – ES – FC CuAl (1250A) HR –			F (2000–2500A) – VR	
	FC CuAl – RC – R			FC CuAl (400A)–RC (400A)–R			RC – R				VR				
	EF – FC – R			EF – FC – R[4]			–				–			–	
	EF – FC – R			EF(400A) – ES – FC (400A)			EF – HR – VR				EF – HR – VR			–	
				R – VR (630A)											
	DIN EN 50023			DIN EN 50023			–				–			–	
	20000/120			20000/120			20000/120				10000/120			10000/20	
	10000(160A)–8000(250A)/120			7000(400A)–5000(630A)/60			7000(630A)–5000(800A)/60				7000(1250A)–5000(1600A)/20			2500(2500A)/20–1500(3200A)/10	
	105/140			140/184			210/280				210/280			406/556	
	103,5			103,5			103,5				138,5			242	
	254			254			268				406			400	
	4 / 5,3			5 / 7			9,5 / 12				17 / 22			57/76	
	4,5 / 5,9			6,1 / 8,4			–				–			–	
	4,9 / 6,3			6,4 / 8,7			12,1 / 15,1				21,8 / 29,2			–	

Сокращения для исполнения:
F = Стационарное
P = Втычное
W = Выкатное

Сокращения для выводов:
F = Передние
EF = Передние удлиненные
ES = Передние удлиненные расширенные

FC = Передние для медного кабеля
FC CuAl = Передние для медн. или алюм. кабелей
R = Задние резьбовые

RC = Задние для медн. или алюм. кабелей
HR = Задние выводы для горизонтальных шин
VR = Задние выводы для вертикальных шин

Автоматические выключатели серии SACE Isomax S для распределения электроэнергии

Термомагнитные расцепители

Выключатели SACE Isomax S1, S2, S3, S5 и S6 могут быть оснащены термомагнитными расцепителями и использоваться для защиты в сетях переменного тока с автоматическими выключателями S1, S2 и S3 (при токах от 10 до 250 A) и в сетях постоянного тока с автоматическими выключателями S1, S2, S3, S5 и S6 (при токах от 10 до 800 A). Они обеспечивают защиту от перегрузки с помощью биметаллического теплового элемента (фиксированный порог срабатывания для S1 и регулируемый – для S2, S3, S5 и S6) и защиту от короткого замыкания с помощью электромагнитного элемента (фикированный порог для S1, S2, S3 и регулируемый – для S5 и S6).
Четырехполюсные автоматы всегда поставляются с защищенной нейтралью.

Термомагнитные расцепители

L1 - L2 - L3		R10	R12,5	R16	R20	R25	R32	R32	R40	R50	R50	R63	R80	R100	R125	R125
нейтраль		R10	R12.5	R16	R20	R25	R32	R32	R40	R50	R50	R63	R80	R100	R125	R80
S1 125		■	■	■	■	■	■		■	■		■	■	■	■	
S2 160			■	■	■	■	■		■	■		■	■	■		■
S3 160								■			■		■	■		■
S3 250																
S5 400																
S5 630																
S6 630																
S6 800																
10 x Ith	**L1-L2-L3**	500	500	500	500	500	500	500	500	500	500	630	800	1000	1250	1250
	нейтраль	500	500	500	500	500	500	500	500	500	500	630	800	1000	1250	800
5 x Ith	**L1-L2-L3**	160	160	160	200	200	200	300	200	250	300	320	400	500	630	630
	нейтраль	160	160	160	200	200	200	300	200	250	300	320	400	500	630	400
3 x Ith	**L1-L2-L3**													300		375
	нейтраль													300		240
TM регулируемый																
	L1-L2-L3															
	нейтраль															

Только магнитные расцепители

L1 - L2 - L3	R16	R40	R50	R50	R63	R80	R100	R125	R125	R125	R160	R200	R250
нейтраль	R16	R40	R50	R50	R63	R80	R100	R125	R80	R80	R100	R125	R160
S1 125	■	■	■		■	■	■	■					
S2 160	■	■	■		■	■	■		■		■		
S3 160				■		■	■			■	■		
S3 250												■	■
10 x Ith L1-L2-L3			500	500	630	800	1000	1250	1250	1250	1600	2000	2500
нейтраль			500	500	630	800	1000	1250	800	800	1000	1250	1600
5 x Ith L1-L2-L3	160	200	250	300	320	400				630			
нейтраль	160	200	250	300	320	400				400			

Магнитные расцепители, устанавливаемые на автоматы SACE S1, S2, и S3 имеют фиксированный порог срабатывания, как показано в таблице. Для S1 только магнитный расцепитель существует в версии с отключающей способностью N = 25 kA; для автоматов S2 с отключающей способностью N = 36 kA и S = 50 kA . Последнее исполнение имеется только в версии 10 x Ith.

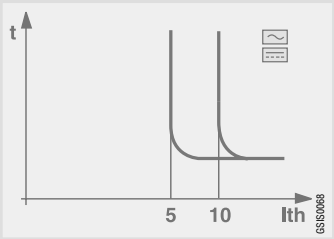

	R160	R200	R250	R320	R400	R500	R630	R800
	R100	R125	R160	R200	R250	R320	R400	R500
	■							
	■							
		■	■					
				■	■			
						■		
							■	
								■
	1600	2000	2500					
	1000	1250	1600					
	800	1000	1250					
	500	625	800					
	480	600	750					
	300	375	480					
				3200	4000	5000	6300	8000
				2000	2500	3200	4000	5000

Буква “R” определяет уставку тока для защиты фаз (L1–L2–L3) и нейтрали (вторая линия). В таблице показан стандартный поставляемый ряд.
Автоматы с уставкой защиты нейтрали в 100% от уставки фаз поставляются под заказ.

Тепловые элементы в термомагнитных расцепителях для SACE S2 и S3 имеют регулируемую уставку от 0.7 до 1 x In. Величина уставки тока берется при температуре 40 °C. Магнитный элемент имеет фиксированный порог срабатывания, значения порога срабатывания могут меняться в зависимости от уставок фаз.
Автоматический выключатель S2 с отключающей способностью S = 50 kA имеется только в исполнении 10 x Ith.

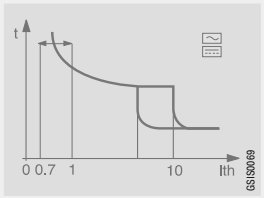

Тепловой элемент в термомагнитном расцепителе для SACE S5 и S6 имеет регулируемую уставку от 0.7 до 1 x In. Величина уставки тока берется при температуре 40 °C. Магнитный элемент регулируется по току срабатывания от 5 до 10 x In. В таблице показана величина уставки магнитного расцепителя (10 x In) для защиты фаз (L1 – L2 – L3) и нейтрали.

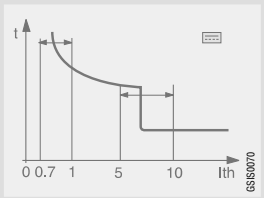

Порог срабатывания магнитного элемента зависит от уставок защиты для фаз (L1 – L2 – L3) и нейтрали. Расцепители с 10 x Ith пригодны для всех применений, в то время как расцепители с порогом 5 x Ith и 3 x Ith используются в том случае, когда требуется невысокий порог срабатывания. Что касается последних, то 3 x Ith особенно рекомендуются для защиты генераторов.

Автоматические выключатели серии SACE Isomax S для распределения электроэнергии

Электронные расцепители

Для защиты на переменном токе автоматы SACE Isomax S4, S5, S6, S7 и S8 могут быть оснащены расцепителями SACE PR211/P или SACE PR212/P, созданными на основе микропроцессорной технологии. Это обеспечивает защиту, гарантирует высокую надежность, точность срабатывания и независимость от окружающих условий. Питание, необходимое для правильного функционирования, они получают от трансформаторов тока расцепителя и оно должно быть не менее 18% их рабочего тока. Требуется только одна настройка для всех фаз и нейтрали; срабатывание расцепителя происходит одновременно для всех полюсов выключателя. Уставки и функции расцепителей могут быть проверены при помощи тестовых модулей SACE TT1 и SACE PR010/T.

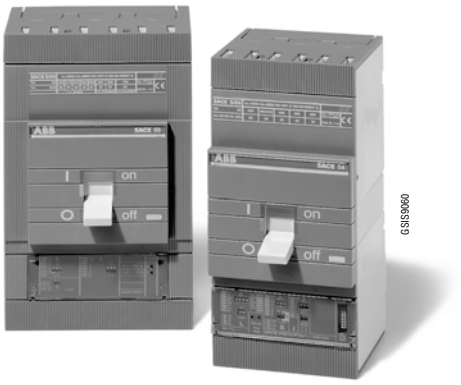

SACE PR211/P

Расцепитель SACE PR211/P (имеется для версий S4 – S7) обеспечивает защиту от перегрузки и короткого замыкания функции L и I, и имеется в исполнении с функциями I и LI.
Широкий диапазон регулировки позволяет использовать SACE PR211/P во всех случаях, где требуется надежность и точность срабатывания и там, где нужна только электромагнитная защита (от 1,5 до 12 x In), версия I расцепителя PR211/P.

SACE PR212/P

Расцепитель SACE PR212/P (имеется для версий S4–S8) обеспечивает защиту от перегрузки (функция L), от короткого замыкания с выдержкой времени (S), от короткого замыкания (I) и защиту от замыкания на землю (G).Имеются версии PR212/P с функциями LSI и LSIG; Обе позволяют использовать сигнальный модуль PR010/K, диалоговый моудль PR212/D и приводной модуль PR212/T, которые используются совместно или индивидуально, за исключением PR212/T, который всегда поставляется при заказе диалогового модуля.
Это применяется при необходимости обеспечения дистанционного контроля и централизованного управления нагрузкой.

In	100 A	160 A	250 A	320 A
S4 160	■	■		
S4 250			■	
S5 400				■
S5 630				
S6 630				
S6 800				
S7 1250				
S7 1600				
S8 2000				
S8 2500				
S8 3200				
L	40÷100	64÷160	100÷250	128÷320
S	100÷1000	160÷1600	250÷2500	320÷3200
I	150÷1200	240÷1920	375÷3000	480÷3840
G	20÷100	32÷160	50÷250	64÷320
нейтраль (50%)	20÷50	32÷80	50÷125	64÷160
нейтраль (100%)	40÷100	64÷160	100÷250	128÷320

Для четырехполюсных автоматических выключателй с расцепителем SACE PR212/P (LSI–LSIG), защита нейтрали может быть установлена на 50% или 100% от уставки защиты фазы (при помощи dip–переключателей на передней части расцепителей). Для автоматов с расцепителем SACE PR211/P (I–LI), защита нейтрали в 100% может быть заказана дополнительно, по коду 1SDA037505R1.
Внешние трансформаторы тока могут использоваться с 3–х полюсными автоматическими выключателями и нейтралью, присоединямыми непосредственно к расцепителю SACE PR212/P. Под заказ возможна полная защита нейтрали в 100%.
Расцепители SACE PR211/P и SACE PR212/P на базе микропроцессора не требуют дополнительного источника питания и обеспечивают корректную работу защитных функций, даже при одной фазе при токе, не менее 18% от номинального значения тока фазы.

Защитный расцепитель состоит из трансформаторов тока (три или четыре, в зависимости от количества полюсов автомата) защитного модуля SACE PR211/P или SACE PR212/P и отключающей катушки, которая воздействует непосредственно на механизм автоматического выключателя.
Трансформаторы тока, установленные в корпусе автомата, питают расцепитель и вырабатывают сигналы, необходимые для выполнения функции защиты. В таблице указаны номинальные первичные токи трансформаторов.
Когда защитный механизм срабатывает, автомат отключается благодаря действию отключающей катушки (OS) и включает контакты сигнализации срабатывания расцепителя. Сброс этого сигнала происходит механически, рычагом автомата.
Отключающая катушка может быть проверена при помощи тестера SACE TT1. Если автомат отключается – результат положительный.

Для PR212/P все защитные функции и времена срабатывания проверяются тестовым блоком PR010/T.
На версиях с расцепителем SACE PR212/P – LSI/LSIG функции защиты выбираются и регулируются непосредственно на передней панели, (dip–переключатель установки в положении "MAN") и дистанционно (DIP–переключатель в положении "ELT") благодаря использованию диалогового модуля SACE PR212/D.
В случае каких либо неполадок при дистанционном управлении защита автомата основывается на параметрах, установленных вручную.
Сигнальный модуль PR010/K или диалоговый модуль PR212/D обеспечивает непрерывное питание защитного расцепителя PR212/P (24 В постоянного тока ±20%), что позволяет регулировать параметры даже при отключенном автомате.

	400 A	630 A	800 A	1000 A	1250 A	1600 A	2000 A	2500 A	3200 A
	■								
		■							
		■							
			■						
				■	■				
						■			
						■	■		
								■	
									■
	160÷400	252÷630	320÷800	400÷1000	500÷1250	640÷1600	800÷2000	1000÷2500	1280÷3200
	400÷4000	630÷6300	800÷8000	1000÷10000	1250÷12500	1600÷16000	2000÷20000	2500÷25000	3220÷32000
	600÷4800	945÷7560	1200÷9600	1500÷12000	1875÷15000	2400÷19200	3000÷24000	3750÷30000	4800÷38400
	80÷400	126÷630	160÷800	200÷1000	250÷1250	320÷1600	400÷2000	500÷2500	640÷3200
	80÷200	126÷315	160÷400	200÷500	250÷625	320÷800	400÷1000	500÷1250	640÷1600
	160÷400	252÷630	320÷800	400÷1000	500÷1250	640÷1600	–	–	–

Автоматические выключатели серии SACE Isomax S для распределения электроэнергии

Электронные расцепители

Защитные функции и параметры расцепителей SACE PR211/P и PR212/P

Функция		Порог срабатывания
L НЕ МОЖЕТ БЫТЬ ВЫВЕДЕНА	Защита от перегрузки с обратнозависимой длительной задержкой срабатывания и обратнозависимой время–токовой характеристикой (I^2t = constant)	**I1** = 0,4 – 0,5 – 0,6 – 0,7 – 0,8 – 0,9 – 1 x In **PR211/P (I - LI)** **I1** = 0,4 – 0,5 – 0,55 – 0,6 – 0,65 – 0,7 – 0,75 – 0,8 – 0,85 – 0,875 – 0,9 – 0,925 – 0,95 – 0,975 – 1 x In **PR212/P (LSI - LSIG)** Срабатывание между 1,05 ... 1,30 x I1 (IEC 60947–2)
S МОЖЕТ БЫТЬ ВЫВЕДЕНА	Защита от короткого замыкания с обратнозависимой кратковременной задержкой срабатывания (I^2t = constant) или независимой задержкой срабатывания	**I2** = 1 – 2 – 3 – 4 – 6 – 8 – 10 x In Допуск ± 10%
		I2 = 1 – 2 – 3 – 4 – 6 – 8 – 10 x In Допуск ± 10%
I МОЖЕТ БЫТЬ ВЫВЕДЕНА	Защита от короткого замыкания с регулируемым мгновенным срабатыванием	**I3** = 1,5 – 2 – 4 – 6 – 8 – 10 – 12 x In (*) Допуск ± 20% (*) Для S5 630, I3 max = 8 x In
G МОЖЕТ БЫТЬ ВЫВЕДЕНА	Защита от замыкания на землю с обратнозависимой кратковременной задержкой срабатывания и обратнозависимой время–токовой характеристикой (I^2t = constant)	**I4** = 0,2 – 0,3 –0,4 – 0,6 – 0,8 – 0,9 – 1xIn Допуск ± 20%

Электронный расцепитель SACE PR211/P, функции I или LI

Защита L
От перегрузок

Защита I
От короткого замыкания с мгновенным срабатыванием

Гнездо: для тестера SACE TT1

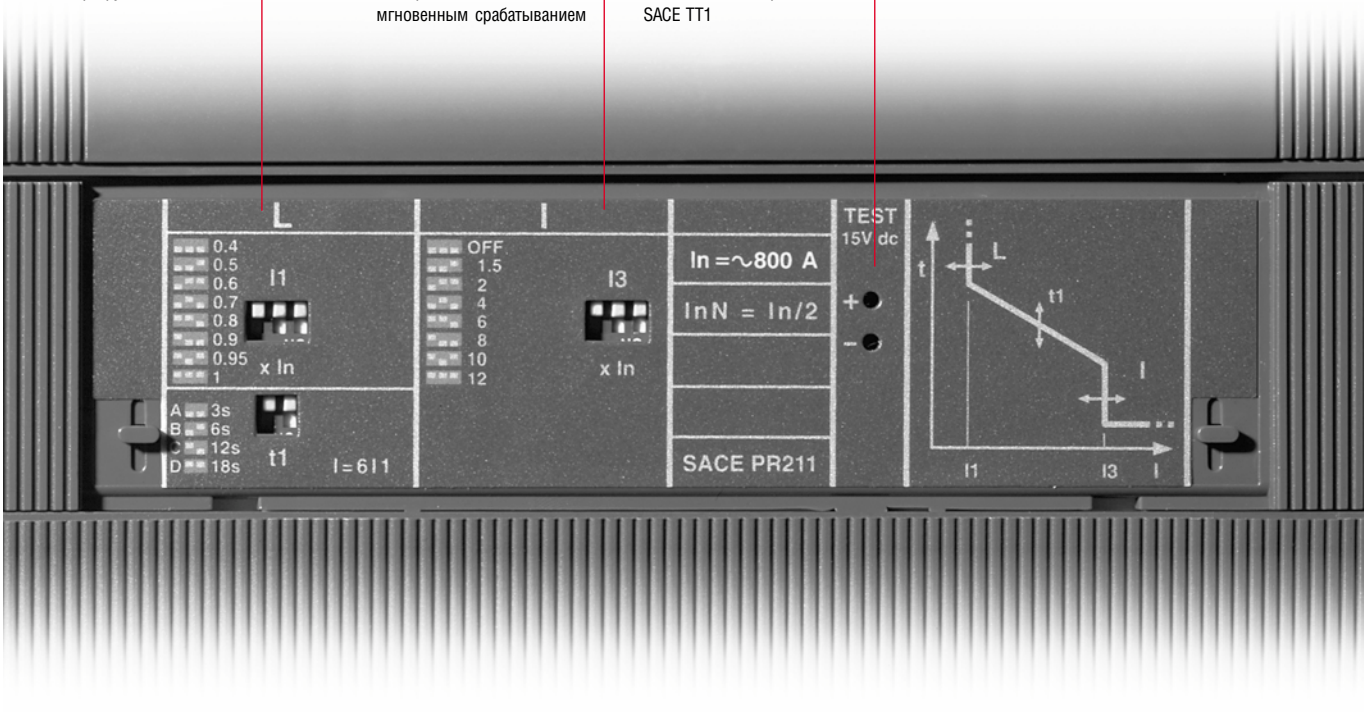

GS19954

	Кривые срабатывания			
	A	**B**	**C**	**D**
	при 6 x I1 **t1** = 3s	при 6 x I1 **t1** = 6s	при 6 x I1 **t1** = 12s	при 6 x I1 **t1** = 18s
	(Допуск : ± 10% до 2 x In; ± 20% свыше 2 x In)			
	при 8 x In **t2** = 0,05s	при 8 x In **t2** = 0,1s	при 8 x In **t2** = 0,25s	при 8 x In **t2** = 0,5s
	(Допуск : ± 20%)			
	t2 = 0,05s	**t2** = 0,1s	**t2** = 0,25s	**t2** = 0,5s
	(Допуск : ± 20%)			
	до 3,25 x I4 **t4** = 100ms	до 2,25 x I4 **t4** = 200ms	до 1,6 x I4 **t4** = 400ms	до 1,25 x I4 **t4** = 800ms
	(Допуск : ± 20%)			

Характеристики электронных расцепителей SACE PR211/P и SACE PR212/P

Рабочая температура	**от -25 °C до +70 °C**
Относительная влажность	**90%**
Рабочая частота	**45 … 66 Hz** **способность измерять гармоники до 550 Hz**
Электромагнитная совместим. (LF and HF)	**IEC 60947-2 Прилож. F**
Электростатические разряды	**IEC 61000-4-2**
Излучаемое электромагнитное поле	**IEC 61000-4-3**
Кратковременные помехи	**IEC 61000-4-4**
Время наработки на отказ (MTBF)	**15 лет (при 45 °C)**
Характеристики сигнальных контактов	
Максимальный отключаемый ток	**0,5 A**
Максимальное отключаемое напряжение	**24 VDC/AC**
Отключающая способность	**3 W/VA**
Изоляция контакт/контакт	**500 VAC**
Изоляция контакт/катушка	**1000 VAC**

Электронный расцепитель SACE PR212/P, функции LSI или LSIG

Защита L
От перегрузок

Защита S
От короткого замыкания с задержкой срабатывания

Защита I
От короткого замыкания с мгновенным срабатыванием

Защита G
От замыкания на землю

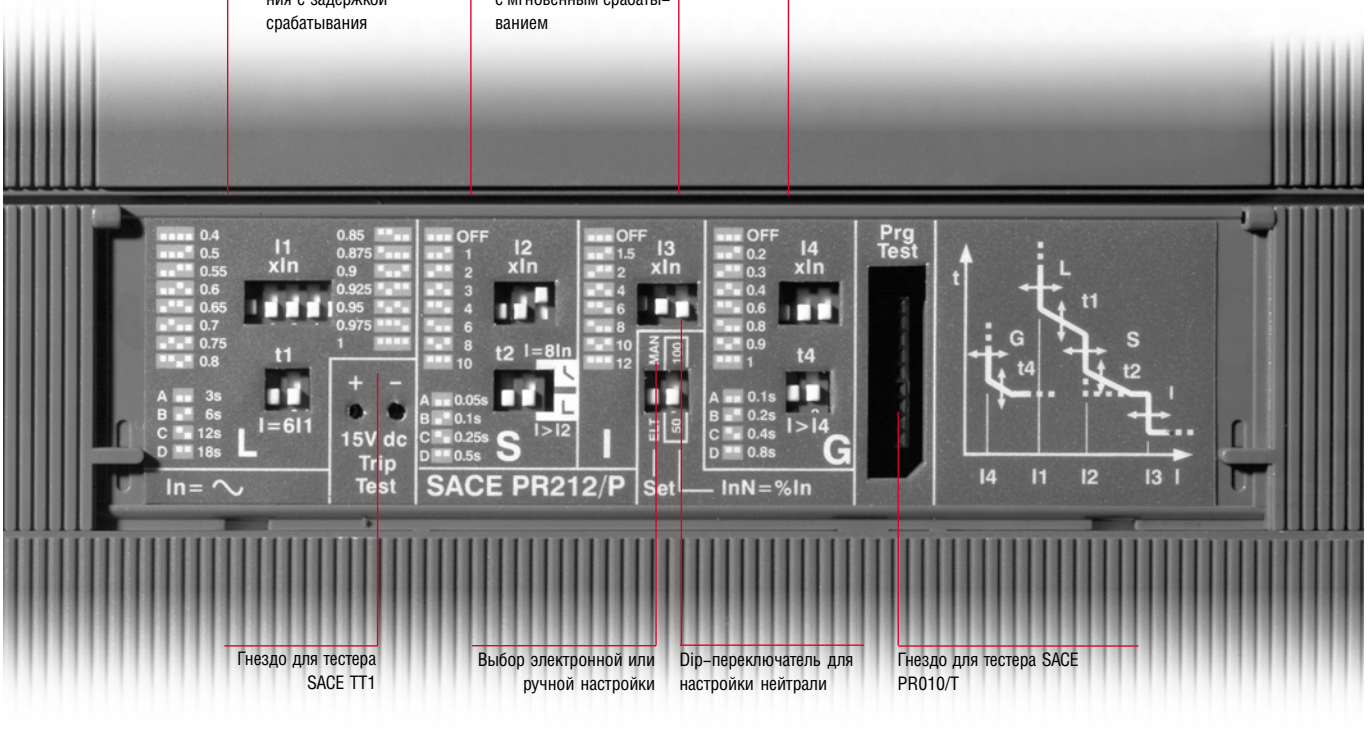

Гнездо для тестера SACE TT1

Выбор электронной или ручной настройки

Dip-переключатель для настройки нейтрали

Гнездо для тестера SACE PR010/T

GS139056

Токоограничивающие автоматические выключатели SACE Isomax S

Для прерывания и "ограничения" в самых тяжелых условиях

690V • 100-630A • 70-200kA (380/415 V)

Автоматические выключатели серии SACE Isomax S
Электрические характеристики IEC 60947-2

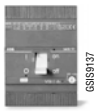

				SACE Isomax S2X 100
Номинальный ток выключателя, Iu			[A]	**100**
Количество полюсов			Nr.	3
Ном. рабочее напряжение, Ue	(перем. ток) 50–60Hz		[V]	690
Номинальное допустимое импульсное напряжение, Uimp			[kV]	6
Номинальное напряжение изоляции, Ui			[V]	690
Тестовое напряжение промышленной частоты в течение 1 мин.			[V]	3000
Ном. предельная отключающая способность, Icu				**X**
(AC) 50–60 Hz 220/230 V			[kA]	100
(AC) 50-60 Hz 380/415 V			**[kA]**	**70**
(AC) 50–60 Hz 440 V			[kA]	70
(AC) 50–60 Hz 500 V			[kA]	50
(AC) 50–60 Hz 690 V			[kA]	10
Ном. раб. отключ. способность, Ics [2]			[%Icu]	75%
Допустимый ток включения на короткое замыкание (415 V)			[kA]	154
Время отключения (415V при Icu)			[ms]	3,5
Категория использования (EN 60947–2)				A
Изолирующая способность				■
IEC 60947–2, EN 60947–2				■
Расцепители:	термомагнитный –T регулируемый, M фиксированный 10 Ith			■
	микропроцессорный PR211/P (I–LI)			
	микропроцессорный PR212/P (ISI–LSIG)			
Взаимозаменяемость				
Исполнение				F–P
Выводы	стационарное исполнение			EF – FC – FC CuAl – R
	втычное исполнение			FC–R
	выкатное исполнение[3]			–
Монтаж на DIN–рейку				DIN EN 50022
Износостойкость механическая		[Кол–во циклов / циклов в час]		25000/240
Износостойкость электр. (при 415 V)		[Кол–во циклов / циклов в час]		8000/120
Базовые размеры, стационарный	ширина L 3/4 полюса		[mm]	90/120
	глубина D		[mm]	70
	высота H		[mm]	120
Вес, 3/4 полюса	стационарный		[kg]	1,1/1,5
	втычной		[kg]	1,3/1,7
	выкатной		[kg]	–

(1) Значение Ics при 500V и 690V для S3X, S4X и S6X ниже на 25%
(2) Для S3X с уставкой R32: Icu (690V) = 50 kA и Ics = 100% Icu
Icu (500V) = 75 kA и Ics = 100% Icu
(3) S3X при 690V может быть запитан только сверху

Сокращения для исполнения:
F = Стационарное
P = Втычное
W = Выкатное

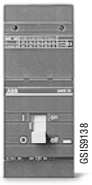

	SACE Isomax S3X	SACE Isomax S4X	SACE Isomax S6X
	125-200	**250**	**400-630**
	3–4	3–4	3–4
	690	690	690
	8	8	8
	800	800	800
	3000	3000	3000
	X	**X**	**X**
	300	300	300
	200	**200**	**200**
	180	180	180
	150	150	150
	75 (2)(3)	**75**	**75**
	100%	100%	100%
	440	440	440
	3,5	3,5	3,5
	A	A	A
	■	■	■
	■	■	■
	■		
		■	■
		■	■
		■	■
	F–P–W	F–P–W	F–W
	F – EF – ES – FC – FC CuAl – RC – R	F – EF – ES – FC – FC CuAl – RC – R	F – EF – ES – FC CuAl – RC – R
	EF – R	EF – R	–
	EF – R	EF – R	EF – HR – VR
	DIN EN 50023	DIN EN 50023	–
	25000/120	20000/120	20000/120
	10000(125A)–8000(200A) / 120	800 / 120	7000(630A)–5000(800A)/60
	105/140	105/140	210/280
	103,5	103,5	103,5
	255	339	268
	3,6 / 4,8	5 / 7	9,5 / 12
	6,3 / 8,7	8,2 / 10,7	–
	7,1 / 9,5	9 / 11,5	12,1 / 15,1

Сокращения для выводов:
F = Передние
EF = Передние удлиненные
ES = Передние удлиненные расширенные
FC = Передние для медного кабеля
FC CuAl = Передние для медн. или алюм. кабелей
R = Задние резьбовые
RC = Задние для медн. или алюм. кабелей
HR = Задние выводы для горизонтальных шин
VR = Задние выводы для вертикальных шин

Автоматические выключатели SACE Isomax S для защиты двигателей (от короткого замыкания)

только магнитные и электронные автоматические выключатели для защиты электродвигателей
690V • 80-1600A • 70-200kA (380/415 V)

Электрические характеристики IEC 60947-4

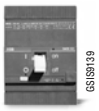

			S2X 80	S3			S3X
Номинальный ток выключателя, Iu		[A]	**80**	**160 / 250**			**125 / 200**
Ном.ток расцепителя, In		[A]	1…80	3…160 / 160…200			3… 125 / 125…200
Количество полюсов		Nr.	3	3			3
Ном. рабочее напряжение, Ue	(перем. ток) 50–60Hz	[V]	690	690			690
Номинальное допустомое импульсное напряжение, Uimp		[kV]	6	8			8
Номинальное напряжение изоляции, Ui		[V]	690	800			800
Тестовое напряжение промышленной частоты в течение 1 мин.		[V]	3000	3000			3000
Ном. предельная отключающая способность, Icu			**X**	**N**	**H**	**L**	**X**
	(AC) 50–60 Hz 220/230 V	[kA]	100	65	100	170	300
	(AC) 50-60 Hz 380/415 V	**[kA]**	**70**	**35** (1)	**65**	**85**	**200**
	(AC) 50–60 Hz 440 V	[kA]	70	30	50	65	180
	(AC) 50–60 Hz 500 V	[kA]	50	25	40	50	150
	(AC) 50–60 Hz 690 V	[kA]	10	14	18	20	75 (3)
Ном. раб. отключ. спорсобность, Ics (2)		[%Icu]	75%	100%	75%	75%	100%
Допустимый ток включения на короткое замыкание (415 V)		[kA]	154	74	143	187	440
Время отключения (415V при Icu)		[ms]	3,5	8	7	6	3,5
Категория использования (EN 60947–2)			■	A			A
Изолирующая способность			■	■			■
IEC 60947–2, EN 60947–2			■	■			■
Расцепители:	только магнитный, фиксированный 13xIn		■	–			–
	только магнитный, регулируемый 4...12xIn		–	■			■
	микропроцессорный PR211/P (I)		–	–			–
Взаимозаменяемость			–	–			–
Исполнение			F–P	F – P – W			F – P – W
Выводы	стационарное исполнение		EF – FC	F – EF – ES – FC			F – EF – ES – FC
			FC CuAl – R	FC CuAl – RC – R			FC CuAl – R – RC
	втычное исполнение		FC – R	EF – FC – R			EF – R
	выкатное исполнение(3)		–	EF – FC – R			EF – R
Монтаж на DIN–рейку			DIN EN 50022	DIN EN 50023			DIN EN 50023
Износостойкость механическая	[Кол–во циклов / циклов в час]		25000/240	25000/120			25000/120
Базовые размеры, стационарный, 3 полюса	ширина L [mm]		90	105			105
	глубина D [mm]		70	103,5			103,5
	высота H [mm]		120	170			255
Вес	стационарный , 3 полюса	[kg]	1,1	2,6			3,6
	втычной , 3 полюса	[kg]	1,3	3,1			6,3
	выкатной , 3 полюса	[kg]	–	3,5			7,1

(1) Все автоматы с исполнением Icu=35kA сертифицированы при 36kA
(2) Для автоматов S3N/H/L, S4N/H/L, S5N/H, и S6N/H, значение Ics при 690V ниже на 25%
(3) S3X при 690V может быть запитан только сверху

Сокращения для исполнения:
F = Стационарное
P = Втычное
W = Выкатное

	S4			S4X	S5			S6				S6X	S7		
	160 / 250			**250**	**400 / 630**			**630 / 800**				**400 / 630**	**1250 / 1600**		
	100, 160 / 250			100, 160, 250	320, 400 / 630			630 / 800				320, 400 / 630	1000, 1250 / 1600		
	3			3	3			3				3	3		
	690			690	690			690				690	690		
	8			8	8			8				8	8		
	800			800	800			800				800	800		
	3000			3000	3000			3000				3000	3000		
	N	**H**	**L**	**X**	**N**	**H**	**L**	**N**	**S**	**H**	**L**	**X**	**S**	**H**	**L**
	65	100	200	300	65	100	200	65	85	100	200	300	85	100	200
	35 (1)	65	100	200	35 (1)	65	100	35 (1)	50	65	100	200	50	65	100
	30	50	80	180	30	50	80	30	45	50	80	180	40	55	80
	25	40	65	150	25	40	65	25	35	40	65	150	35	45	70
	18	22	30	75	20	25	30	20	22	25	30	75	20	25	35
	100%	100%	75%	100%	100%	100%	75%	100%	100%	100%	75%	100%	100%	75%	50%
	74	143	220	440	74	143	220	74	105	143	220	440	105	143	220%
	8	7	6	3,5	8	7	6	10	9	8	7	3,5	22	22	22
	A			A	B(400A) A(630A)			B				A	B		
	■			■	■			■				■	■		
	■			■	■			■				■	■		
	–			–	–			–				–	–		
	–			–	–			–				–	–		
	■			■	■			■				■	■		
	■			■	■			■				■	■		
	F – P – W			F –P – W	F – P(400A) – W			F – W				F – W	F – W		
	F – EF – ES – FC			F – EF – ES – FC	F – EF – ES – FC			F – EF – ES				F – EF – ES	F – EF – ES –		
	FC CuAl – R – RC			FC CuAl – R – RC	FC CuAl – R – RC(400A)			FC CuAl – R – RC				FC CuAl – R – RC	FC CuAl (1250A) – HR – VR		
	EF – FC – R			EF – R	EF – FC – R			–				–	–		
	EF – FC – R			EF – R	EF – FC – R – VR (630A)			EF – HR – VR				EF – VR – HR	EF – VR – HR		
	DIN EN 50023			DIN EN 50023	DIN EN 50023			–				–	–		
	20000/120			20000/120	20000/120			20000/120				20000/120	10000/120		
	105			105	140			210				210	210		
	103,5			103,5	103,5			103,5				103,5	138,5		
	254			339	254			268				406	406		
	4			5	5			9,5				15	17		
	4,5			8,2	6,1			–				–	–		
	4,9			9	6,4			12,1				25,4	21,8		

Сокращения для выводов:
F = Передние
EF = Передние удлиненные
ES = Передние удлиненные расширенные

FC = Передние для медного кабеля
FC CuAl = Передние для медн. или алюм. кабелей
R = Задние резьбовые

RC = Задние для медн. или алюм. кабелей
HR = Задние выводы для горизонтальных шин
VR = Задние выводы для вертикальных шин

Автоматические выключатели SACE Isomax S для защиты двигателей (комплексная защита)

Электрические характеристики IEC 60947-2 и IEC 60947-4

GSIS9107

			S4		
Номинальный ток выключателя, Iu		[A]	**160 / 250**		
Ном. ток расцепителя, In		[A]	100, 160 / 200		
Количество полюсов		Nr.	3		
Ном. рабочее напряжение, Ue	(перем. ток) 50–60Hz	[V]	690		
Номинальное допустимое импульсное напряжение, Uimp		[kV]	8		
Номинальное напряжение изоляции, Ui		[V]	800		
Тестовое напряжение промышленной частоты в течение 1 мин.		[V]	3000		
Ном. предельная отключающая способность, Icu			**N**	**H**	**L**
	(AC) 50–60 Hz 220/230 V	[kA]	65	100	200
	(AC) 50-60 Hz 380/415 V	**[kA]**	**35** (1)	**65**	**100**
	(AC) 50–60 Hz 440 V	[kA]	30	50	80
	(AC) 50–60 Hz 500 V	[kA]	25	40	65
	(AC) 50–60 Hz 690 V	[kA]	18	22	30
Ном. раб.отключ. спорсобность, Ics (2)		[%Icu]	100%	100%	75%
Допустимый ток включения на короткое замыкание (415 V)		[kA]	74	143	220
Время отключения (415V при Icu)		[ms]	8	7	6
Категория использования (EN 60947–2)			A		
Изолирующая способность			■		
IEC 60947–2, EN 60947–2, IEC 60947–4–1, EN 60947–4–1			■		
Расцепители микропроцессорные PR212/MP (LRIU)			■		
Взаимозаменяемость			■		
Исполнение			F – P – W		
Выводы	стационарное исполнение		F – EF – ES – FC FC CuAl – R – RC		
	втычное исполнение		EF – FC – R		
	выкатное исполнение(3)		EF – FC – R		
Монтаж на DIN–рейку, DIN EN 50023			■		
Износостойкость механическая		[Кол–во циклов / циклов в час]	20000/120		
Базовые размеры, стационарный, 3 полюса		ширина L [mm]	105		
		глубина D [mm]	103,5		
		высота H [mm]	254		
Вес	стационарный , 3 полюса	[kg]	4		
	втычной , 3 полюса	[kg]	4,5		
	выкатной , 3 полюса	[kg]	4,9		

(1) Все автоматы с исполнением Icu=35kA сертифицированы при 36kA
(2) Для автоматов S4N/H/L, S5N/H, и S6N/H, значение Ics при 500V и 690V ниже на 25%

Сокращения для исполнения:
F = Стационарное
P = Втычное
W = Выкатное

	S4X	S5			S6			S6X	S7	
	250	**400**			**630**			**400 / 630**	**1250**	
	100, 160, 200	320			630			320, 400 / 630	1000	
	3	3			3			3	3	
	690	690			690			690	690	
	8	8			8			8	8	
	800	800			800			800	800	
	3000	3000			3000			3000	3000	
	X	**N**	**H**	**L**	**N**	**H**	**L**	**X**	**S**	**H**
	300	65	100	200	65	100	200	300	85	100
	200	**35(1)**	**65**	**100**	**35(1)**	**65**	**100**	**200**	**50**	**65**
	180	30	50	80	30	50	80	180	40	55
	150	25	40	65	25	40	65	150	35	45
	75	20	25	30	20	25	30	75	20	25
	100%	100%	100%	75%	100%	100%	75%	100%	100%	75%
	440	74	143	220	74	143	220	440	105	143
	3,5	8	7	6	9	8	7	3,5	22	22
	A	B			B			A	B	
	■	■			■			■	■	
	■	■			■			■	■	
	■	■			■			■	■	
	■	■			■			■	■	
	F – P – W	F – P – W			F – W			F – W	F – W	
	F – EF – ES – FC FC CuAl – R – RC	F – EF – ES – FC			F – EF – ES			F – EF	F – EF – ES	
	EF – R	FC CuAl – R – RC			FC CuAl – R – RC			FC CuAl – R – RC	FC CuAl – HR – V	
	EF – R	EF – FC – R			–			–	–	
	■	EF – FC – R			EF – HR – VR			EF – VR – HR	EF – VR – HR	
	20000/120	■			–			–	–	
	105	20000/120			20000/120			20000/120	10000/120	
	103,5	140			210			210	210	
	339	103,5			103,5			103,5	138,5	
	5	254			268			406	406	
	8,2	5			9,5			15	17	
	9	6,1			–			–	–	
		6,4			12,1			25,4	21,8	

Сокращения для выводов:
F = Передние
EF = Передние удлиненные
ES = Передние удлиненные расширенные
FC = Передние для медного кабеля
FC CuAl = Передние для медн. или алюм. кабелей
R = Задние резьбовые
RC = Задние для медн. или алюм. кабелей
HR = Задние выводы для горизонтальных шин
VR = Задние выводы для вертикальных шин

Автоматические выключатели SACE Isomax S для защиты двигателей (комплексная защита)

Общие характеристики

Электронные микропроцессорные расцепители SACE PR212/MP

Автоматы SACE Isomax S4N–H–L 160/250, S5N–H–L 400, S6N–H–L 800, S7S–H 1250 и S4X 250, S6X 400/630 оснащены электронными расцепителями SACE PR212/MP, созданными на основе микропроцессорной технологии. Это обеспечивает защиту, гарантирует высокую надежность, точность срабатывания и независимость от перепадов внешней температуры. Электронные расцепиели SACE PR212/MP гарантируют полную защиту двигателей, более того, он способен управлять размыканием контактора в случае возникновения неисправности (кроме коротких замыканий) при помощи блока отключения контактора SACE PR212/CI. Тестер PR010/T для проверки расцепителя и функций защиты, сигнальный модуль PR010/K и диалоговый модуль PR212/D могут также быть подключены.

Электронные микропроцессорные расцепители имеют собственное электропитание и состоят из трех трансформаторов тока, защитного модуля SACE PR212/MP и отключающей катушки, которая воздействует непосредственно на механизм автоматического выключателя. Трансформаторы тока, установленные в корпусе автомата, питают расцепитель и вырабатывают сигналы, необходимые для выполнения функций защиты.

Расцепитель имеет температурную компенсацию и чувствителен к отсутствию фазы согласно Таблице IV Стандарта 60947–4–1 7.2.1.5.2.

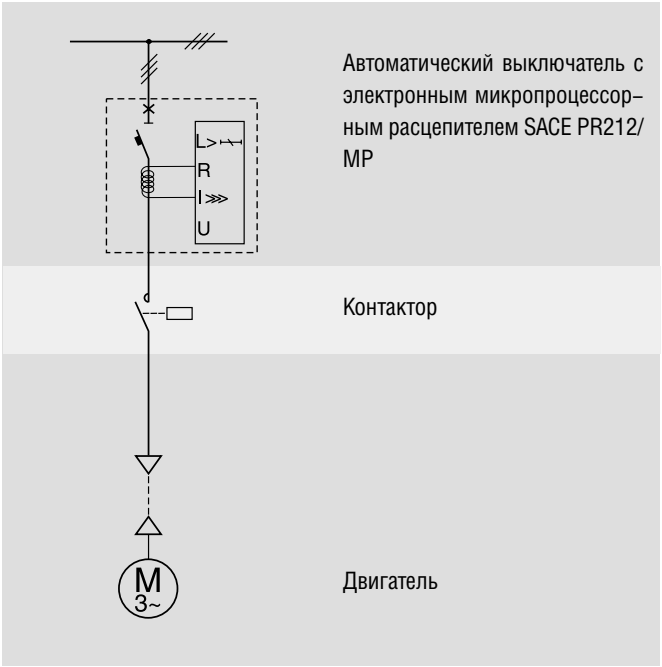

Электронные микропроцессорные расцепители SACE PR212/MP для защиты двигателей

Автоматический выключатель								Фазы L1 - L2 - L3				
S4N 160 S4H 160 S4L 160	S4N 250 S4H 250 S4L 250	S5N 400 S5H 400 S5L 400	S6N 800 S6H 800 S6L 800	S7S 1250 S7H 1250	S4X 250	S6X 400	S6X 630	Ном. ток расцепителя In [A]	L I1 [A]	R I5 [A]	I I3 [A]	U Iu [A]
■					■			100	40 ... 100	3 ... 10 x I1	600 ... 1300	0,4 x I1
■					■			160	64 ... 160		960 ... 2080	
	■				■			200	80 ... 200		1200 ... 2600	
		■				■		320	128 ... 320		1920 ... 4160	
							■	400	160 ... 400		2400 ... 5200	
			■				■	630	252 ... 630		3780 ... 8190	
				■				1000	400 ... 1000		6000 ... 13000	

L = Функция защиты от перегрузки с соответствующими уставками тока (**I1** = 0.4 ... 1 x In, с шагом 0.01 – **Класс**= 10A, 10, 20, 30)
R = Функция защиты от блокирования ротора с уставками тока и времени (**I5** = 3–4–5–6–7–8–10 x I1 – **t5** = 1–4–7–10 s)
I = Функция защиты от короткого замыкания с уставками тока (**I3** = 6–7–8–9–10–11–12–13 x In)
U = Функция защиты от обрыва или перекоса фаз с уставками тока и времени (**Iu** = 0.4 x I1 – **t** = 4 s)

Семейство автоматических выключателей SACE Isomax S для защиты двигателей согласовано с новой серией контакторов концерна ABB. Эта серия, названная "серия A", вместе с термореле перегрузки и автоматами SACE Isomax S, представляют собой основу для нового поколения аппаратов, специально разработанных для построения системы продукции, которая может быть использована для различных применений. Все это направлено не только на постоянное совершенствование изделий, но также и на то, чтобы обеспечить разработчиков, инженеров и пользователей наилучшими решениями с точки зрения исполнения и надежности, в сочетании с простотой системы.
В частности, автоматы SACE Isomax S и контакторы серии “A” являются исключительно компактными, поскольку имеют одинаковую ширину и конструкционные характеристики, тем самым экономя место, расходные материалы, время на установку и подключение.

Группа “контактор–автомат” приобретает еще лучшие характеристики при наличии электронного расцепителя сверхтоков SACE PR212/MP, что создает конструкцию очень компактного пускового устройства, обеспечивающего защиту от перегрузок в соответствии со стандартом IEC 60947–4–1.

GS1S9061

Автоматические выключатели SACE Isomax S и контакторы новой серии A имеют одинаковую глубину и ширину. Они имеют конструкцию, которая позволяет объединять их в единый модуль.

Типовая рабочая характеристика асинхронного двигателя

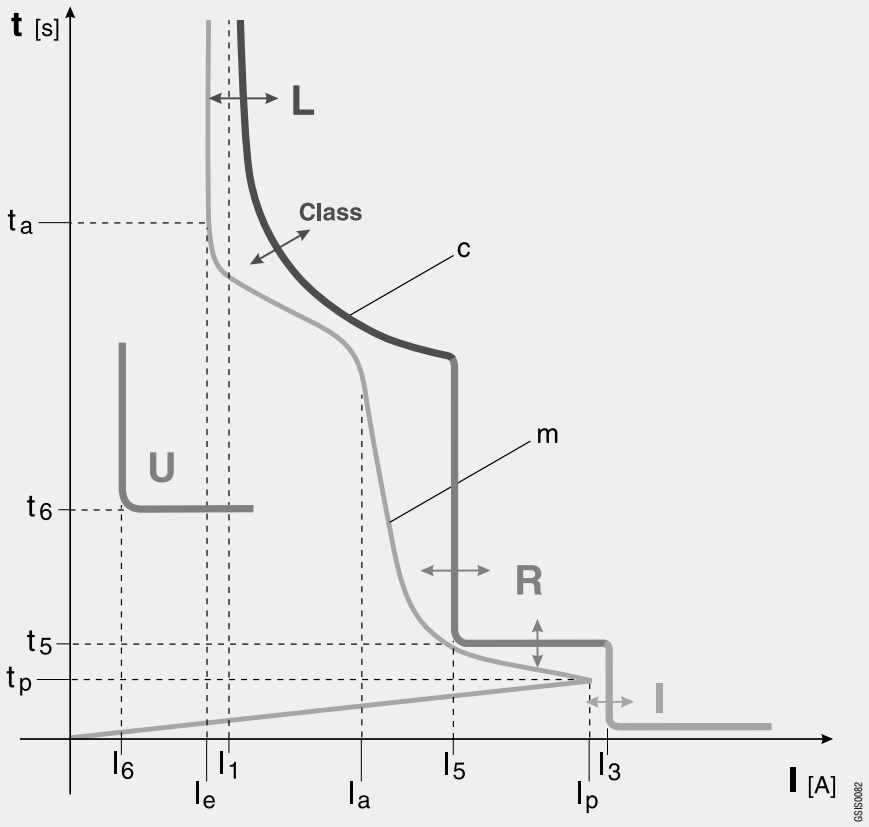

GS1S0082

I1	=	ток срабатывания L
I3	=	ток срабатывания I
I5	=	ток срабатывания R
t5	=	время срабатывания R
I6	=	ток срабатывания U
t6	=	время срабатывания U
Ie	=	ном. рабочий ток двигателя
Ia	=	пусковой ток двигателя
Ip	=	пиковое значение пускового тока
ta	=	время пуска двигателя
tp	=	длительность нарастания тока при пуске
m	=	типовая кривая пуска двигателя
c	=	пример кривой срабатывания автоматического выключателя для защиты двигателя с электронным расцепителем

Различные кривые функций, с многочисленными уставками порогов и времени, позволяют создать общую кривую срабатывания, которая реально близка к кривой пуска двигателя, тем самым оптимизируя его защиту.

Автоматические выключатели SACE Isomax S для защиты двигателей (комплексная защита)

Общие характеристики

Защитные функции и параметры расцепителя SACE PR212/MP

Функция L

Защита от перегрузок

Функция L защищает двигатель от нежелательных перегрузок в соответствии с обозначениями и классами, определенными стандартами IEC 60947–4–1.
Защита основывается на предустановленной тепловой модели (Международный патент ABB SACE) которая, путем симулирования превышения температуры медных и железных частей внутри двигателя, обеспечивает точную защиту машины. Защита срабатывает при достижении заданного порога температуры. Время срабатывания устанавливается выбором класса срабатывания в соответствии с указанными выше стандартами.
Эта функция имеет температурную компенсацию и чувствительна к отсутствию/несбалансированности фазы в соответствии со стандартом IEC 60947–4–1.
При наличии дополнительного электропитания обеспечивается функция тепловой памяти, которая позволяет расцепителю осуществлять вычисление температуры двигателя даже после его отключения.

Параметры защиты L

I1 = 0,4 … 1 x In при 0.01 x In

где I1 номинальный рабочий ток выключателя, который должен быть равен или выше значения тока защищаемого двигателя (I1 ≥ Ie), а In номинальный ток трансформаторов тока.

t1 = 4 - 8 - 16 - 24 s

где t1 - это срабатывание при 7.2 x I1 в холодном состоянии,
в зависимости от выбранного класса

Класс 10A - 10 - 20 - 30

это классы запуска двигателя, которые определяют время срабатывания для защиты от перегрузок в соответствии со стандартом IEC 60947-4-1 4.7.3, Таблица II.

Отключение контактора: *при нормальном рабочем режиме*

Допуски: *в соответствии со стандартом IEC 60947-4-1.*

Функция R

Защита от блокирования ротора

Функция R защищает двигатель от какого–либо блокирования ротора двигателя во время работы.
Эта функция автоматически отключается во время фазы запуска двигателя, а затем вновь включается.
Защита уже начинает действовать с небольшого увеличения тока (от 3 x I1 рабочего тока выключателя) и также может быть отключена.
Возможна установка, как уровня порога срабатывания по току, так и времени задержки срабатывания.
Защита включается, если, по крайней мере, ток одной из фаз превысит заданное значение и останется выше заданного порога на заданный период времени t5.

Параметры защиты R

I5 = OFF - 3 - 4 - 5 - 6 - 7- 8 - 10 x I1

где I5 значение тока, при котором ротор считается заблокированным,
а I1 - номинальный рабочий ток выключателя,
выбранный для функции L.

t5 = 1 - 4 - 7 - 10 s

где t5 заданное пороговое значение времени, при превышении которого происходит срабатывание.

Отключение контактора: *при нормальном рабочем режиме*

Допуски: *± 10% от значения порога срабатывания*
± 20% от значения времени срабатывания

Функция I

Защита от короткого замыкания

Эта защитная функция начинает действовать в случае короткого замыкания между фазами. Достаточно для одной фазы превысить заданное пороговое значение, чтобы вызвать размыкание выключателя (эта функция не может быть исключена).
Пороговое значение тока срабатывания выключателя может быть установлено до 13 раз от номинального значения тока расцепителя при фиксированном временном пороге.
Во избежание нежелательных срабатываний при пуске двигателя защитная функция определяет находится ли двигатель в стадии запуска или произошло короткое замыкание. Таким образом обеспечивается абсолютно безопасный пуск двигателя.

Параметры защиты I

I3 = 6 - 7 - 8 - 9 - 10 - 11 - 12 - 13 x In

где I3 значение тока мгновенного срабатывания при коротком замыкании, а In номинальное значение тока трансформаторов тока.
Для предотвращения нежелательных срабатываний при пуске двигателя, мгновенное срабатывание защиты I происходит при 1.5 x I3 (для I3 ≤ 9 x In), при более высоких значениях (I3 > 9 x In) срабатывание происходит при 13.5 x In.

Допуски: *± 20% от значения порога срабатывания*
± 20% от значения времени срабатывания

Функция U

Защита от обрыва или перекоса фаз

Функция U может использоваться в тех случаях, когда необходим точный контроль обрыва и/или перекоса фазных токов.
Эта функция может быть исключена, она начинает действовать, если действующее значение тока одной или двух фаз падает ниже уровня 0.4 от значения тока I1, заданного функцией L и остается в таком состоянии более 4 секунд.

Параметры защиты U

On (Вкл.), *(при I6 = 0.4 x I1 и t6 = 4 s).*

Off (Выкл.), *В положении "Выкл." расцепитель остается чувствительным к обрыву фазы согласно стандарту IEC 60947-4-1, изменяя кривую срабатывания для защиты L.*

Отключение контактора: *при нормальном рабочем режиме*

Допуски: *± 20% от значения порога срабатывания*
± 20% от значения времени срабатывания

Задание параметров расцепителя

Расцепителю могут быть заданы параметры при помощи микро–выключателя, расположенного на передней панели:

Man. (ручное), пороговые значения срабатывания и время устанавливаются при помощи микро–выключателей на передней панели реле

Elt. (электронное), пороговые значения срабатывания и время устанавливаются дистанционно при помощи диалогового модуля SACE PR212/D.

Рабочие режимы

Стандартный режим: при обнаружении неисправности функциями L–R–U, размыкание контактора может осуществляться при помощи модуля SACE PR212/CI или непосредственно, без дополнительных внешних модулей, при помощи контактора ABB, имеющего электронный интерфейс с выключателем.

Тяжелый режим: размыкание выключателя происходит при любом типе неисправности L–R–I–U.

Резервная защита

Электронный расцепитель проверяет, произошло ли размыкание выключателя или контактора после соответствующей команды. Если нет, то после заданного интервала времени, установленного в долгий/короткий режим команда на размыкание выключателя подается повторно.

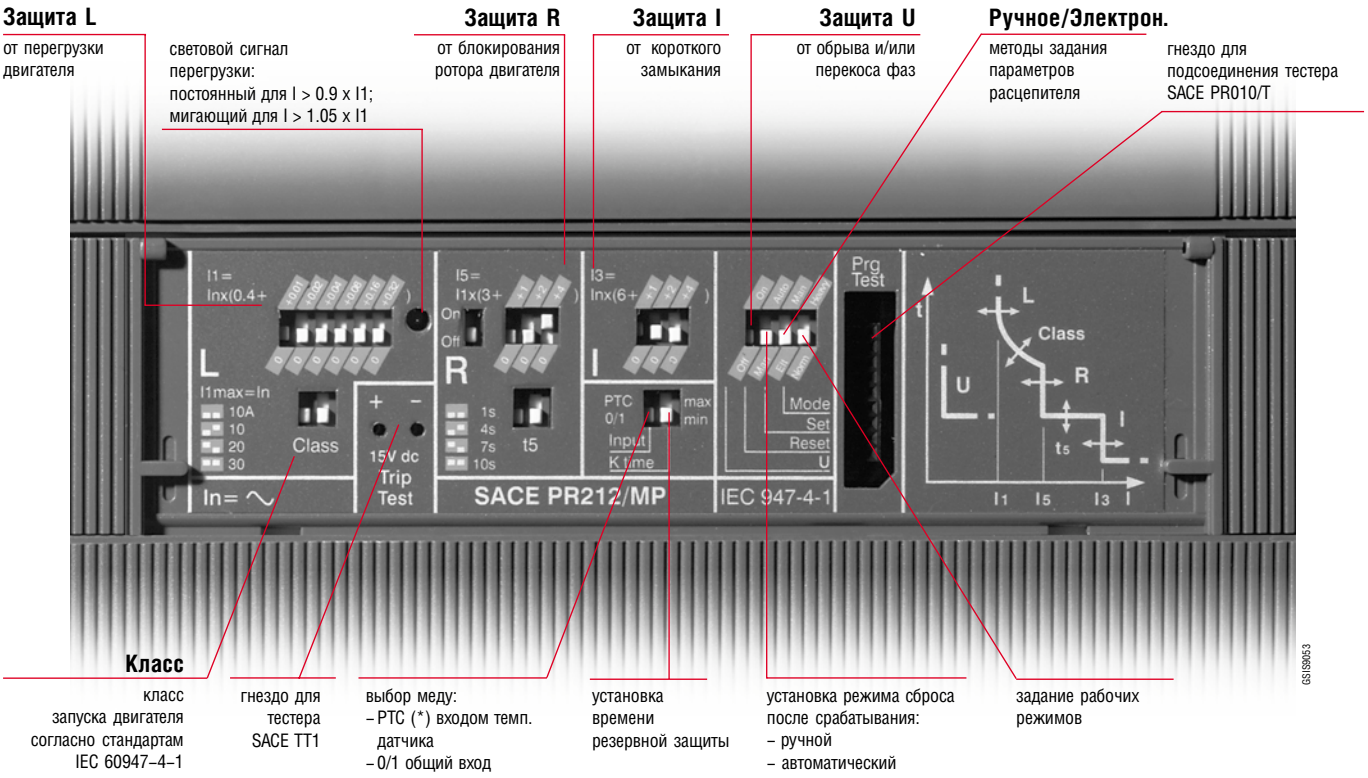

(*) Имеется специальный вход для подсоединения температурного датчика, устанавливаемого в защищаемый двигатель.

Характеристики электронного микропроцессорного расцепителя SACE PR212/MP

Перегрузочная способность	**2 x In непрерывно 7.2 x In в течение 35 с при 45 °C**
Рабочий интервал температуры	**– 25 °C … + 70 °C**
Максимальная относительная влажность	**90% без конденсации**
Номинальная рабочая частота	**45 - 66 Hz, возможно измерение гармоник до 550 Hz**
Методы измерения тока	**r.m.s. до 3 x In (функции L, R, U)**
	пиковое значение для значений более 3 x In (функции L, R, U)
	пиковое значение для функции I
Электромагнитная совместимость	**По стандарту: IEC 60947-2 Приложение F**
Электростатические разряды	**По стандарту: IEC 61000-4-2**
Излучаемое электромагнитное поле	**По стандарту: IEC 61000-4-3**
Кратковременные помехи	**По стандарту: IEC 61000-4-4**
Наработка на отказ (MTBF)	**15 лет (при 45 °C)**

Автоматические выключатели серии SACE Isomax S для применения на 1000V

1000V • 160-800A • 6-50kA

Электрические и общие характеристики IEC 60947-2

Семейство Isomax предлагает также ряд автоматических выключателей и выключателей-разъединителей для применения на 1000 В постоянного и переменного тока.
Наиболее типовыми сферами примения являются установки в шахтах, автомобильные и железнодорожные тоннели, эл. транспорт и промышленные установки в общем.
Выключатели для постоянного тока имеются в версии с 4 полюсами, а выключатели для переменного тока имеют исполнение с 3 полюсами, с регулируемыми термомагнитными или электронными расцепителями и имеют размеры такие же, как у выключателей стандартного исполнения.
Они также могут быть укомплектованы всеми аксессуарами, имеющимися для серии Isomax.

Ряд выключателей на 1000 V переменного тока.

		S3
Номинальный ток выключателя, Iu	[A]	**160**
Количество полюсов	Nr.	3
Ном. рабочее напряжение, Ue (перем. ток) 50–60Hz	[V]	1000
Номинальное допустимое импульсное напряжение, Uimp	[kV]	8
Номинальное напряжение изоляции, Ui	[V]	1000
Тестовое напряжение промышленной частоты в течение 1 мин.	[V]	3000
Ном. предельная отключающая способность, Icu		**L**
(AC) 50–60 Hz 1000 V	[kA]	6
Допустимый ток включения на короткое замыкание	[kA]	9,2
Время отключения	[ms]	20
Допустимый сквозной ток короткого замыкания в течение 1 сек, Icw	[kA]	
Категория использования (EN 60947-2)		A
Изолирующая способность		■
IEC 60947-2, EN 60947-2		■
Расцепители термомагнитные: T регулируемые, M фиксированные 10 Ith		■
Расцепители микропроцессорные PR211/P (только LI)		
Расцепители микропроцессорные PR212/P (только LSI-LSIG)		
Исполнение		F
Выводы		F
Монтаж на DIN-рейку		DIN EN 50023
Износостойкость механическая	[Кол-во циклов / циклов в час]	25000/120
Базовые размеры	ширина L [mm]	105
	глубина D [mm]	103,5
	высота H [mm]	170
Вес	[kg]	2,6

Ряд выключателей на 1000 V постоянного тока.

		S3	S5	S6	S6
Номинальный ток выключателя, Iu	[A]	**160-250**	**400**	**630**	**800**
Количество полюсов	Nr.	4	4	4	4
Ном. рабочее напряжение, Ue	[V]	1000	1000	1000	1000
Номинальное допустимое импульсное напряжение, Uimp	[kV]	8	8	8	8
Номинальное напряжение изоляции, Ui	[V]	1000	1000	1000	1000
Тестовое напряжение промышленной частоты в течение 1 мин.	[V]	3000	3000	3000	3000
Ном. пред. отключ. способность, Icu		**L**	**L**	**L**	**L**
(4 полюса последовательно)	[kA]	40	40	40	50
Допустимый ток включения на короткое замыкание	[kA]	40	40	40	50
Время отключения	[ms]	25	35	45	50
Допустимый сквозной ток короткого замыкания в течение 1 сек, Icw	[kA]	-	5	7,6	10
Категория использования (EN 60947-2)		A	B	B	B
Изолирующая способность		■	■	■	■
IEC 60947-2, EN 60947-2		■	■	■	■
Расцепители термомагнитные: T регулируемые, M фиксированные 10 Ith		■	-	-	-
Расцепители термомагнитные: T регулируемые, M регулируемые		-	■	■	■
Исполнение		F	F	F	F
Выводы		F	F	F	F
Монтаж на DIN-рейку		DIN EN 50023	DIN EN 50023	-	-
Износостойкость механическая	[Кол-во циклов / циклов в час]	25000/120	20000/120	20000/120	20000/120
Размеры	ширина L [mm]	140	184	280	280
	глубина D [mm]	103,5	103,5	103,5	103,5
	высота H [mm]	170	254	268	268
Вес, фиксированные	[kg]	3,5	7	12	12

	S3X	S4	S4X	S5	S6	S6X
	125	160–250	250	400	630–800	630
	3	3	3	3	3	3
	1000	1000	1000	1000	1000	1000
	8	8	8	8	8	8
	1000	1000	1000	1000	1000	1000
	3000	3000	3000	3000	3000	3000
	X	**L**	**X**	**L**	**L**	**X**
	30	8	30	8	12	30
	63	13,6	63	13,6	24	63
	10	30	20	30	30	25
				5	7,6 (630A)–10 (800A)	
	A	A	A	B	B	A
	■	■	■	■	■	■
	■	■	■	■	■	■
	■					
		■	■	■	■	■
		■	■	■	■	■
	F	F	F	F	F	F
	F	F	F	F	F	F
	DIN EN 50023	DIN EN 50023	DIN EN 50023	DIN EN 50023	–	–
	25000/120	20000/120	20000/120	20000/120	20000/120	20000/120
	105	105	105	140	210	210
	103,5	103,5	103,5	103,5	103,5	103,5
	255	254	254	254	268	406
	3,6	4	4	5	9,5	15

Автоматические выключатели с электронными расцепителями для переменного тока

	In100	In250	In400	In630	In800
S4L 160	■	–	–	–	–
S4L 250	–	■	–	–	–
S4X 250	–	■	–	–	–
S5L 400	–	–	■	–	–
S6L 630	–	–	–	■	–
S6X 630	–	–	–	■	–
S6L 800	–	–	–	–	■
Im = 1,5 …12 x In [A]	150…1200	375…3000	600 ... 4800	945…7560	1200…9600

Автоматические выключатели с термомагнитными расцепителями для переменного тока

(тепловая уставка, регулируемая от 0.7 до 1 x In; фиксированная магнитная уставка)

	R32	R50	R80	R100	R125	R160	R200	R250
S3L 160	■	■	■	■	■	■	–	–
S3X 125	■	■	■	■	■	–	–	–
Im AC (10xIn) [A]	500	500	800	1000	1250	1600	2000	2500

Автоматические выключатели с термомагнитными расцепителями для постоянного тока

	R32 (1)	R50 (1)	R80 (1)	R100 (1)	R125 (1)	R160 (1)	R200 (1)	R250 (1)	R400 (2)	R630 (2)	R800 (2)
S3L 160	■	■	■	■	■	■	-	-	–	–	–
S3L 250	-	-	-	-	-	-	■	■	–	–	–
S5L 400	–	–	–	–	–	–	–	–	■	–	–
S6L 630	–	–	–	–	–	–	–	–	–	■	–
S6L 800	–	–	–	–	–	–	–	–	–	–	■
Im DC (10xIn) [A]	500	500	800	1000	1250	1600	2000	2500	–	–	–
Im DC (5–10xIn) [A]									2000–4000	3150–6300	4000–8000

(1) тепловая уставка, регулируемая от 0.7 и 1 x In; фиксированная магнитная уставка
(2) тепловая уставка, регулируемая от 0.7 и 1 x In; магнитная уставка регулируется от 5 до 10 x In.

Выключатели-разъединители SACE Isomax S

690V • 125-3200A • 3,1-85kA (Icm) • 2,2-40kW (Icw)

Электрические и общие характеристики IEC 60947-3

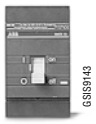

			S2D	S3D	
Длительный тепловой ток при 60 °C		[A]	**125 / 160**	**125 / 160 / 250 / 320**	
Количество полюсов		Nr.	3/4	3/4	
Ном. рабочее напряжение, Ue	(переменный ток) 50–60Hz	[V~]	690	690	
	(постоянный ток)	[V–]	500	750	
Номинальный ток выключателя, Iu		[A]	125–160	100–160–250–320	
Номинальное допустимое импульсное напряжение, Uimp		[kV]	6	8	
Номинальное напряжение изоляции, Ui		[V]	690	800	
Тестовое напряжение промышленной частоты в течение 1 мин.		[V]	3000	3000	
Допустимый ток включения на короткое замыкание (415 V~), Icm		[kA]	3,1	10	
Допустимый сквозной ток короткого замыкания в течение 1 сек, Icw		[kA]	2,2	6,5	
Изолирующая способность			■	■	
IEC 60947–3			■	■	
Исполнение			F – P	F – P – W	
Выводы	стационарное исполнение		EF – FC – FC CuAl R – RC	F – EF – FC FC CuAl – R – RC	
	втычное исполнение		FC – R	F – FC – R	
	выкатное исполнение		–	F – FC – R	
Износостойкость механическая		[Кол–во циклов / циклов в час]	25000/240	25000/120	
Базовые размеры, стационарный	ширина L (3/4 полюса)	[mm]	90/120	105/140	
	глубина D	[mm]	70	103,5	
	высота H	[mm]	120	170	
Вес,стационарный	3/4 полюса	[kg]	1,1/1,5	2,6/3,5	

Согласование с автоматическими выключателями (kA при 380-415 V AC)

СТОРОНА НАГРУЗКИ ⇒

СТОРОНА ИСТОЧНИКА	S2D 125	S2D 160	S3D 100	S3D 160	S3D 250	S3D 320	S6D 400	S6D 630	S6D 800	S7D 1000	
S1B	16		16								
S1N	25		25								
S2B	16	16	16	16							
S2N	35	35	35	35							
S2S	50	50	50	50							
S3N			35	35	35	35					
S3H			65	65	65	65					
S5N							35	35	35		
S5H							35	35	35		
S6N							35	35	35		
S6S							50	50	50		
S6H							65	65	65		
S7S										50	
S7H										65	
S8H											
S8V											

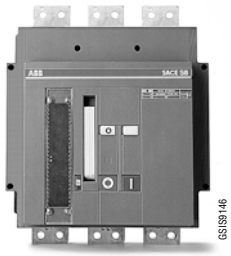

	S6D	S7D	S8D
	400 / 630 / 800	**1000 / 1250 / 1600**	**2000 / 2500 / 3200**
	3/4	3/4	3/4
	690	690	690
	750	750	750
	400–630–800	1000–1250–1600	2000–2500–3200
	8	8	8
	800	800	800
	3000	3000	3000
	30	52,5	85
	15	25	40
	■	■	■
	■	■	■
	F – W	F – W	F
	F – EF – FC CuAl R – RC	F – EF – FC CuAl (1250A) HR – VR	EF (2500A)–R
	–	–	–
	F – HR – VR	F – HR – VR	–
	20000/120	10000/120	10000/20
	210/280	210/280	406/556
	103,5	138,5	242
	268	406	400
	9,5/12	17/22	57/76

	S7D 1250	S7D 1600	S8D 2000	S8D 2500	S8D 3200
	50	50			
	65	65			
			85	85	85
			120	120	120

Выключатели–разъединители образуются от соответствующих автоматических выключателей, от которых они "унаследовали" те же габаритные размеры, исполнения, системы крепления и возможности монтажа аксессуаров.
Они характеризуются номинальным напряжением 690V для переменного тока и 750V для постоянного тока.

Применение

Они могут использоваться в качестве общих выключателей в распределительных щитах, как выключающие и изолирующие аппараты для линий, шин или групп аппаратов, либо как секционные разъединители. Они могут быть частью общих устройств разъединения групп машин или модулей включения и защиты двигателей.

Разъединение

Основной функцией, выполняемой этими выключателями является разъединение цепи, в которой они находятся.
При размыкании контакты находятся на достаточном расстоянии, предотвращающем возникновение дуги в соответствии с требованиями стандарта к изолирующей способности. Положение переключающего рычага соответствует положению контактов.

Защита

Каждый выключатель–разъединитель должен быть защищен со стороны электропитания согласованным устройством, которое защищает его от коротких замыканий. В таблице согласования (см. слева) указаны выключатели SACE Isomax S, которые могут выполнять защитные функции для выключателей–разъединителей. Это всегда аппараты, имеющие размеры, идентичные или меньшие, чем выключатели–разъединители.

Включающая способность

Включающая способность, Icm, также имеет важное значение, так как выключатель–разъединитель должен выдерживать без разрушения динамический, тепловой и токовый удар, который возникает при включении, в том числе, и на короткое замыкание.

Прочность в замкнутом состоянии

Определяет способность сохранения замкнутого положения при сверхтоках в течение короткого замыкания. Это важный параметр, который квалифицирует исполнение этих аппаратов.

Аксессуары

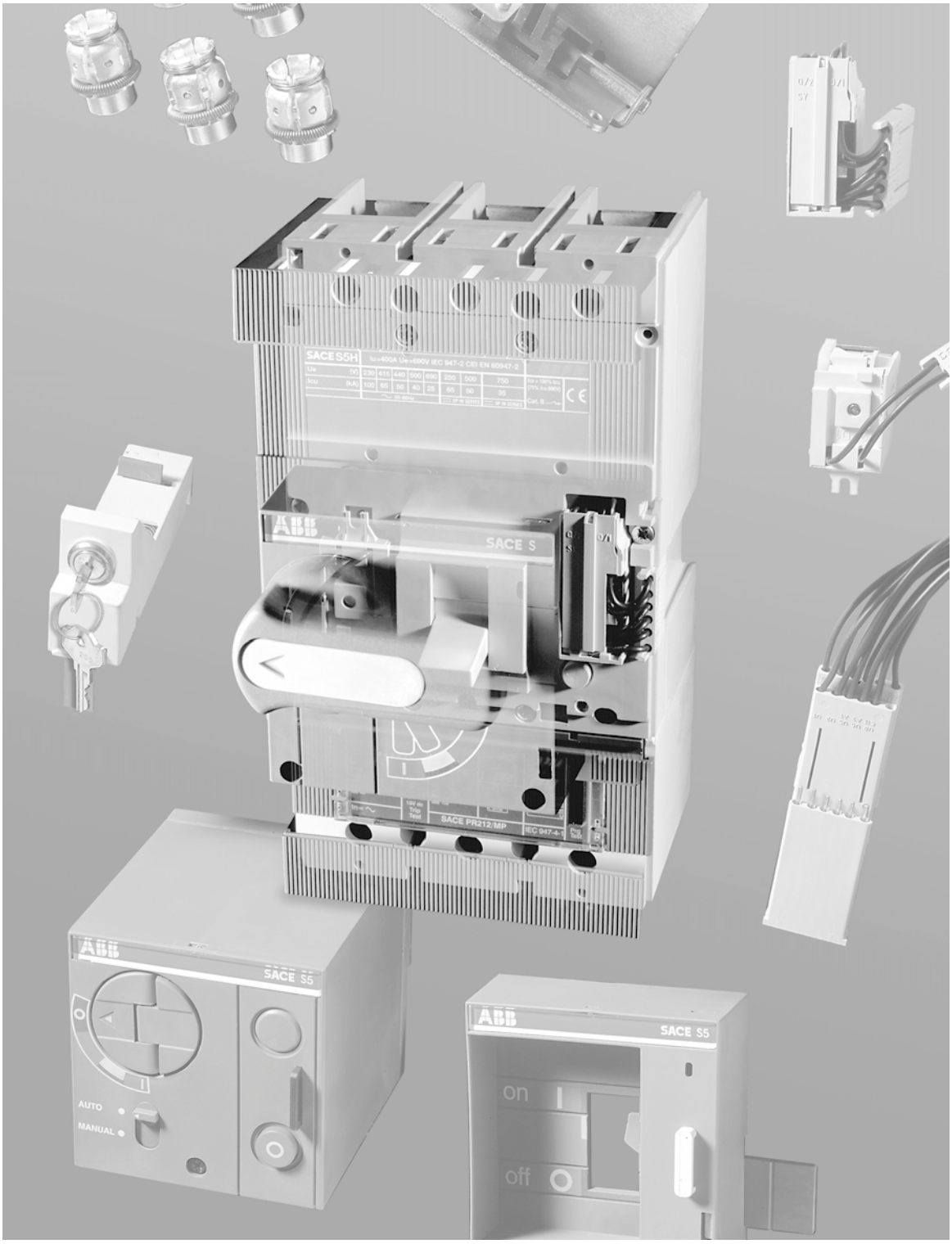

Содержание

Версии 33
Соединительные выводы 36
Расцепители 40
Электрическая сигнализация 44
Управление 47
Механизмы и блокировки 52
Расцепители разностного тока 56
Аксессуары для электронных расцепителей 60
Установочные аксессуары и запасные части 64

Версии

Выключатели SACE Isomax S выпускаются в трех версиях: стационарной, втычной и выкатной, 3–х или 4–х полюсными.

F
СТАЦИОНАРНЫЙ

Стационарная версия выключателя с тремя или четырьмя полюсами оснащена:
- верхними и нижними силовыми клеммами
- рычажным механизмом
- термомагнитными или электронными расцепителями
- фланцем для передней двери.

Существует возможность установки на плате или DIN–рейке (до 630А).

Выключатели имеют четыре глубины (70мм для S1–S2, 103.5 для S3...S6, 138.5 для S7 и 242 для S8).
- стандартизация переднего фланца для групп выключателей (45мм для S1...S5, 105мм для S3...S7).

P
ВТЫЧНОЙ

Втычная версия выключателя состоит из:
- неподвижной части для установки на монтажной плате шкафа
- подвижной части, получаемой из автомата стационарного исполнения путем добавления специальных контактов, задней рамы для стыковки с неподвижной частью и крышек силовых клемм.

Автомат извлекается путем вывинчивания верхних и нижних монтажных креплений. Специальная блокировка препятствует извлечению и установке автомата во включенном состоянии.

W
ВЫКАТНОЙ

Выкатная версия автомата состоит из::
- неподвижной части для установки на монтажную плату шкафа с боковой направляющей установленной на неподвижной части, позволяющей выкатывать и вкатывать аппарат
- подвижной части, получаемой из автомата стационарного исполнения путем добавления специальных контактов, задней рамы (соединенной с боковой направляющей для скольжения) для закрепления на неподвижной части и крышек силовых клемм
- принадлежности для установки на лицевую панель выключателя с выбором между фланцем под рукоятку , двигательным приводом или поворотной рукояткой; применение одного из этих аксессуаров не позволяет выкатывать автомат во включенном состоянии.

Вкатывание и выкатывание подвижной части произвоится с использованием специального рычага, поставляемого вместе с выкатным выключателем или комплектом для преобразования стационарного выключателя в подвижную часть выкатного. Специальный механизм позволяет выкатывать выключатель в изолированное положение (с разъединенными силовыми и вспомогательными цепями) при закрытой двери шкафа обеспечивая повышенную безопасность персонала, рычаг для выкатывания может быть установлен только при отключенном автомате.

После извлечения автомата он может быть приведен в положение включено/выключено и с помощью соединителей можно проводить испытание вспомогательных цепей.

	F Стационарный	P Втычной	W Выкатной
S1 125	■	■	–
S2 160	■	■	–
S3 160	■	■	■
S3 250	■	■	■
S4 160	■	■	■
S4 250	■	■	■
S5 400	■	■	■
S5 630	■	–	■
S6 630	■	–	■
S6 800	■	–	■
S7 1250	■	–	■
S7 1600	■	–	■
S8 2000	■	–	–
S8 2500	■	–	–
S8 3200	■	–	–

Аксессуары

Версии

Стационарную версию автоматов SACE Isomax S с передними выводами можно преобразовать в другие версии с помощью комплекта для преобразования. Это позволяет более гибко формировать складской запас. Однако, в любом случае, всегда можно заказать автомат в требуемом исполнении полностью изготовленный на заводе–изготовителе.

Комплект для формирования подвижной части втычного выключателя

Позволяет преобразовать стационарный выключатель с передними выводами в подвижную часть втычного выключателя. Комплект состоит из:
– разъединяемых контактов типа "тюльпан"
– рамы
– установочных винтов и гаек.
Автомат необходимо укомплектовать неподвижной частью.

GSIS9036

S1-S2

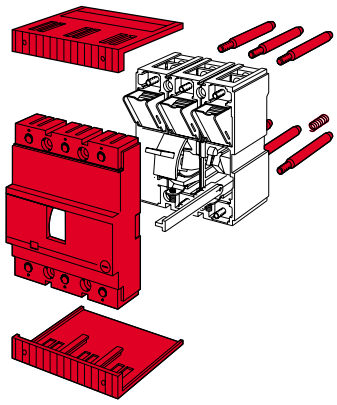
GSIS0101

S3-S4

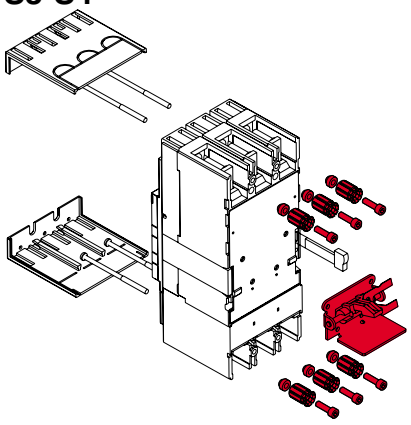
GSIS0102

Неподвижная чать

С помощью неподвижной части можно сформировать втычную и выкатную версии автоматов. Она может быть установлена в качестве источника резервного питания с установкой, в случае необходимости, автомата. Втычные и выкатные автоматы имеют различные возможные положения:
– Втычной: установлен–извлечен
– Выкатной: установлен–выкачен–извлечен.
Стационарная часть выкатного автомата имеет направляющие для поддержки подвижной части в процессе выкатывания и извлечения автомата. Имеются 2 направляющие для SACE S6–S7.

GSIS9123

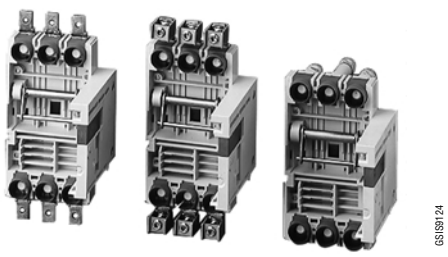
GSIS9124

Комплект для формирования подвижной части выкатного выключателя

С помощью этого комплекта можно преобразовать стационарный выключатель с передними выводами в подвижную часть выкатного выключателя. Комплект состоит из разъединяемых контактов, рамы, установочных витов и гаек. Выкатной выключатель должен быть дополнительно укомплектован одним из следующих аксессуаров:

– передним фланцем для выключающего рычага
– поворотной рукояткой
– моторным приводом.

Автомат необходимо укомплектовать неподвижной частью.

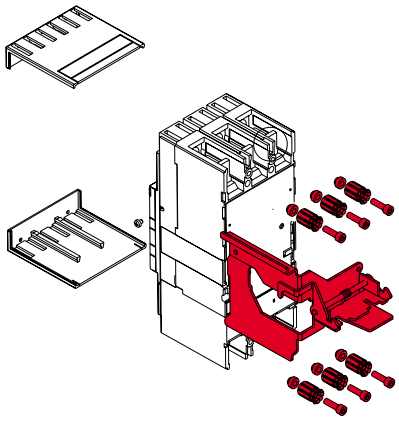

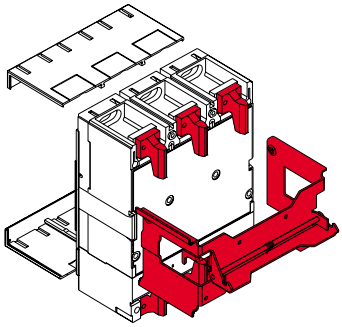

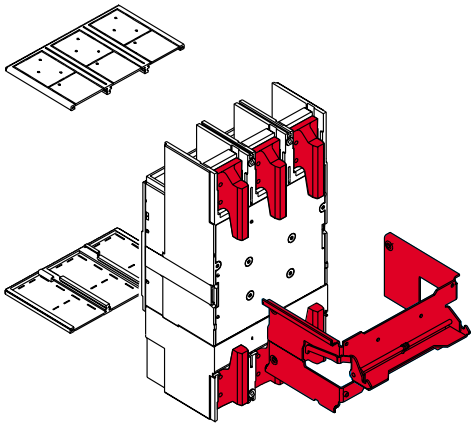

Комплект для преобразования неподвижной части втычного автомата в неподвижную часть выкатного

Направляющая для преобразования неподвижной части втычного автомата для использования в качестве неподвижной части выкатного существует для автоматов SACE S3–S4–S5.

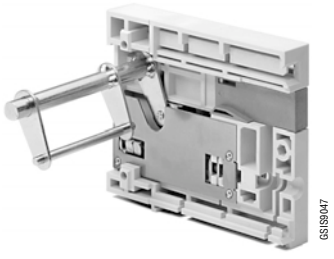

Рукоятка для выкатывания

С помощью рукоятки можно вкатывать и выкатывать автомат из неподвижной части даже при закрытой двери.

Одна и та же рукоятка используется для всех типов автоматов и поставляется с комплектом для преобразования или вместе с автоматом выкатной версии.

Аксессуары

Соединительные выводы

Базовая версия выключателя поставляется с:
– передними выводами для автоматов SACE S3, S4, S5, S6, S7, и S8
– передними выводами для медного кабеля для автоматов SACE S1, и S2.

Различные типы выводов, комбинируемые различным образом (верхние – одного типа, нижние – другого), позволяют подключать автоматы в соответствии с требованиями по установке. Можно выделить основные различия:
– **передние выводы,** позволяющие подключать шины или кабель к автомату
– **задние выводы,** позволяющие устанавливать автоматы в панелях с задним доступом к кабельным и шинным отводам.

Существуют также выводы для подключения шин или кабелей с наконечниками и выводы для прямого подключения кабеля.

Необходимая информация для выполнения присоединения обобщена для каждого типа выводов на стр. 38–39. Плоские шинные выводы рекомендуется использовать для подключения шин. Для присоединения голого кабеля минимальные и максимальные сечения, которые могут быть подключены к клеммам, указаны вместе с диаметром выводов.
Также указано затягивающее усилие для болта на кабельных выводах и болтов для подсоединения шин к плоским выводам.

Автоматы могут быть укомплектованы по заказу требуемыми выводами, установленными на заводе, либо выводы могут быть заказаны индивидуально в упаковке 3–4–6–8 штук. Существуют коды для непосредственного заказа автоматов с одинаковыми верхними и нижними выводами.

	F	EF	ES	FC Cu	
	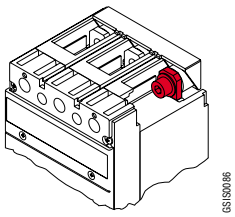 GSIS00086	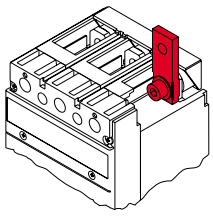 GSIS00087	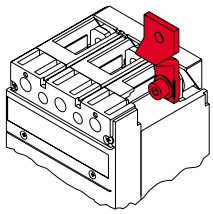 GSIS00088	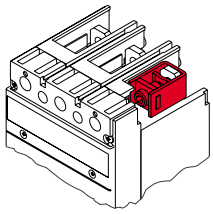 GSIS00089	
	Передние выводы	Передние удлиненные выводы	Передние удлиненные расширенные выводы	Передние выводы для медного кабеля	
S1 125	—	—	—	F – P	
S2 160	—	F	—	F – P	
S2X 80, S2X 100	—	F	—	F – P	
S3 160 / 250	F	F – P – W	F	F – P – W	
S3X 125 / 200	F	F – P – W	F	F – P – W	
S4 160 / 250	F	F – P – W	F	F – P – W	
S4X 250	F	F – P – W	F	F – P – W	
S5 400 / 630	F	F(400A)–P(400A)–W(400A)	F – W(630A)	F – P(400A) – W(400A)	
S6 630 / 800	F	F – W	F	—	
S6X 400 / 630	F	F – W (только внизу)	F	—	
S7 1250 / 1600	F	F – W	F	—	
S8 2000 / 2500 / 3200	F (2000A / 2500A)	—	—	—	

F = Стационарный P = Втычной W = Выкатной

Изолирующие крышки выводов

Крышки выводов устанавливаются на автоматах для предотвращения случайного контакта с токоведущими частями. Существуют следующие варианты:

– **низкие крышки выводов**, обеспечивающие класс защиты IP40 для стационарных выключателей с задними выводами и для подвижных частей втычных и выкатных автоматов.
– **высокие крышки выводов** для стационарных автоматов с передними выводами, передними выводами под кабель и задними выводами, обеспечивающими класс защиты IP40.
– **крышки выводов для неподвижных частей** втычных и выкатных автоматов, обеспечивающие класс защиты IP40. Существуют в единственной версии.

Класс защиты подразумевается для автоматов, установленных в распределительных щитах.

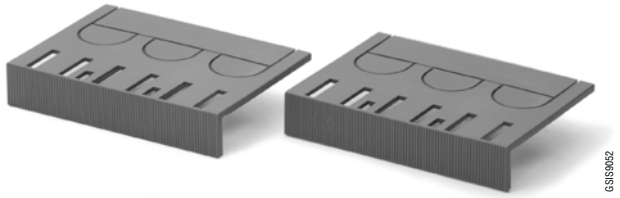

Винты для крепления крышек выводов

Устанавливаются на крышках стационарных автоматов или подвижных частей втычных и выкатных выключателей. Они предотвращают снятие низких и высоких крышек с выключателя.

	FC CuAl	R	RC	HR	VR
	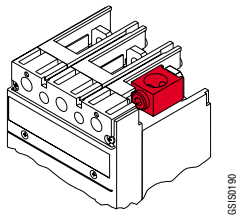	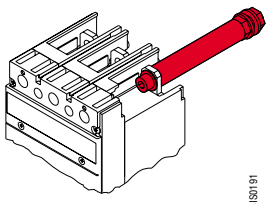	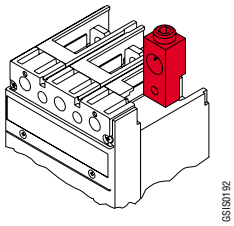	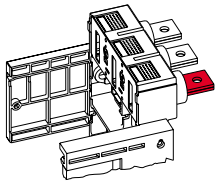	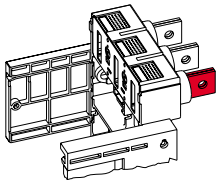
	Передние выводы для Cu/Al кабелей	Задние резьбовые выводы	Задние выводы для Cu/Al кабелей	Задние выводы для горизонтальных шин	Задние выводы для вертикальных шин
	—	F – P	—	—	—
	F	F – P	—	—	—
	F	F – P	—	—	—
	F	F – P – W	F	—	—
	F	F – P – W	F	—	—
	F	F – P – W	F	—	—
	F	F – P – W	F	—	—
	F(400A)	F – P(400A) – W	F(400A)	—	W(630A)
	—	F	F	W	W
	F	F	F	W	W
	F(1250A)	—	—	F – W	F – W
	—	—	—	—	F

Аксессуары
Соединительные выводы

S3-S4-S5

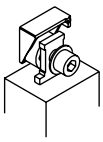

S6

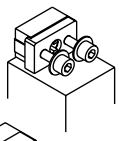

S7

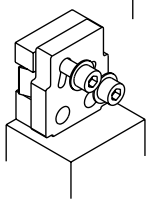

S2

S3-S4-S5

S6 630

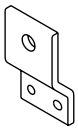

S6 800

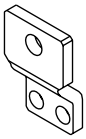

S7

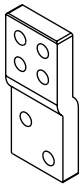

PF S3-S4-S5

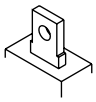

PF S6

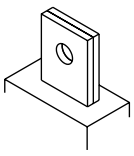

PF S7

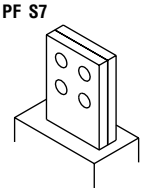

S3-S4-S5

PF S5 630

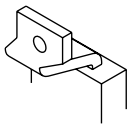

S6

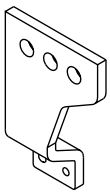

S7

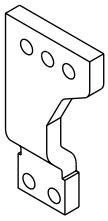

S1-S2

S3-S4-S5

GSIS0095

Передние выводы

Позволяют подключать кабели с наконечниками и шины

Тип	версия	части	шины [мм] L	H	P	отв.	зат. усилие B [Nm]	крышки выводов высокие	низкие	неп.часть
S3 160, S3X 125	F	1	20	10	4	9	9	R	R	
S3 250, S3X 200	F	1	20	10	6	9	9	R	R	
S4 160	F	1	20	10	4	9	9	R	R	
S4 250, S4X 250	F	1	20	10	6	9	9	R	R	
S5 400	F	2	25	12	5	11	18	R	R	
S5 630	F	2	25	12	8	11	18	R	R	
S6 630, S6X 400-630	F	2	40	12	5	2 x 7	9	R	R	
S6 800	F	2	50	12	5	2 x 7	9	R	R	
S7 1250	F	2	50	20	8	2 x 11	18		R	
S7 1600	F	2	50	20	10	2 x 11	18		R	
S8 2000	F	3	100		5	4 x 15	70 (2)		R	
S8 2500	F	4	100		5	4 x 15	70 (2)			

Передние удлиненные выводы

Позволяют подключать кабели с наконечниками и шины

Тип	версия	части	шины [мм] L	P	отв.	каб. након. [мм] L	отв.	зат. усилие [Nm] A	B	крышки выводов высокие	низки	неп.часть
S2 160	F	1	20	4	8	20	8	5	9	R	R	
S3 160, S3X 125	F–P–W	1	20	4	8.5	20	8.5	9	9	R	R	R
S3 250, S3X 200	F–P–W	1	20	6	8.5	20	8.5	9	9	R	R	R
S4 160	F–P–W	1	20	4	8.5	20	8.5	9	9	R	R	R
S4 250, S4X 250	F–P–W	1	20	6	8.5	20	8.5	9	9	R	R	R
S5 400	F–P–W	2	25	5	11	25	11	18	18	R	R	R
S6 630, S6X 400-630	F–W	2	40	5	11	40	11	9	18		R	
S6 800	F–W	2	50	5	14	50	14	9	30		R	
S7 1250	F–W	2	50	8	4x11(4)			45	18		R	
S7 1600	F–W	2	50	10	4x11(4)			45	18		R	

Передние удлиненные расширенные выводы

Позволяют подключать кабели с наконечниками и шины

Тип	версия	части	шины [мм] L	P	отв.	каб. након. [мм] L	отв.	зат. усилие [Nm] A	B	крышки выводов высокие	низк.	неп.часть.
S3	F	1	30	4	8.5	30	8.5	9	9		S	
S4	F	1	30	4	8.5	30	8.5	9	9		S	
S5 400	F	2	40	5	11	40	11	18	18		S	
S5 630	F–W	2	40	5	11	40	11	18	18		S	
S6	F	2	50	5	3 x 13	4 x 45	13	9	30			
S7 1600	F	2	50	10	3 x 13	4 x 45	13	45	20			

Передние выводы для медных кабелей

Позволяют подключать непосредствнно к выключателю медные кабели. Не подходят для круглых кабель–ных наконечников.

Тип	версия	части	кабель [мм^2]	шины L [мм]	каб. након. L [мм]	зат. усил. B [Nm]	Диам. зажима [мм]	крышки выв. высокие	низк.	неп.часть
S1 125										
S2 160	F–P	1	1.5...70	max.12	max.12	2.5–5 (1)	12.5	R	R	
S3 160, S3X 125										
S3 250, S3X 200	F–P–W	1	6...185			16	18	R	R	S
S4 160										
S4 250, S4X 250	F–P–W	1	6...185			16	18	R	R	S
S5 400										
S5 630	F–W	2	50...185			31	20	S		

Ключ

(1) Зат. усилие при 2.5 Nm для < 10 мм^2 сечения кабеля
(2) Êëàññ M12 âèíòîâ 8.8
(3) Êëàññ M16 âèíòîâ 8.8
(4) Òîëüêî èñïîëüç. äâà îòâåðñòèÿ ïî äèàãîíàëè
A = Зат. усилие выводов на выключателе
B = Çàò. óñèëèå êàáåëåé/øèí èëè âûâîäà êàáåëÿ íà âûâîäå
R = Ïî çàïðîñó
S = Ñòàíäàðòûé

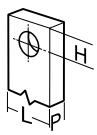

Передние выводы для медных или алюминиевых кабелей

Позволяют подключать непосредственно к выключателям медные и алюминиевые кабели (нельзя исполь–зовать одножильные алюминиевые кабели). Для SACE S2 эти выводы подключают к удлиненным передним выводам устанавливаемым прямо на заводе при заказе S2 данной версии, тогда как при отдельном заказе FC Cu/Al выводов выводы EF должны быть заказаны также отдельно.

Тип	версия	части	кабель [мм^2]	зат. усилие A [Nm]	зат. усилие B [Nm]	диам. зажима [мм]	крышки выв. высок.	крышки выв. низк.	крышки выв. неп. часть
S2 160	F	1	2.5...50	9	5.6	9.5	S		
	F	1	35...95	9	13.5	13.5	S		
S3 160 (R100A)	F	1	2.5...50	9	5.6	10	R		
S3 160, S3X 125	F	1	35...95	9	13.5	14.2	R		
S3 250, S3X 200	F	1	25...150	9	31	17	R		
S4 160	F	1	35...95	9	13.5	14.2	R		
S4 250, S4X 250	F	1	25...150	9	31	17	R		
S5 400	F	2	95...120	18	31	15.5	S		
	F	1	120...240	18	43	21.5	R		
S6 630, S6X400-630	F	2	120...240	5	31	21.5	R		
S6 800	F	3	70...185	9	43	19	S		
S7 1250	F	4	95...240	37	43	21.5	S		

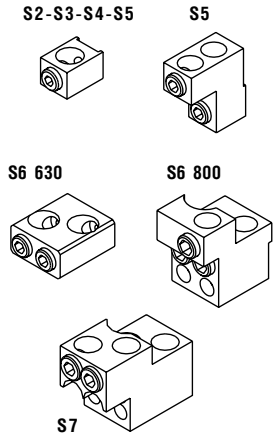

Задние выводы для медных или алюминиевых кабелей

Позволяют подключать непосредственно к выключателям медные и алюминиевые кабели.

Тип	версия	части	зат. усилие A [Nm]	зат. усилие B [Nm]	диам. зажима [мм]	крышки выв. высок.	крышки выв. низк.	крышки выв. неп. часть
S3 160, S3X 125	F	1	9	31	16	S		
S3 250, S3X 200	F	1	9	31	16	S		
S4 160	F	1	9	31	16	S		
S4 250, S4X 250	F	1	9	31	16	S		
S5 400	F	1	18	43	21	S		
S6 630, S6X400-630	F	2	9	43	21	S		
S6 800	F	3	9	31	17.5	S		

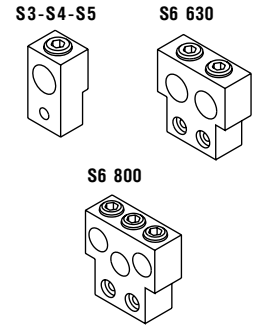

Задние резьбовые выводы

Позволяют подключать шины сзади.

Тип	версия	части	шины [мм] L	шины [мм] P	шины [мм] отв.	каб. након. [мм] L	каб. након. [мм] отв.	зат. усилие A	зат. усилие B	крышки выв. высок.	крышки выв. низк.	крышки выв. неп.часть
S1 125	F	1	16	3				5	8		S	
	P	1	16	3					8			
S2 160	F	1	18	4				5	8		S	
	P	1	18	4					8			
S3 160, S3X 125	F	1	20	4	12.5	20	12.5	10	20		S	
	P–W	1	20	4	12.5	20	12.5	10	20			
S3 250, S3X 200	F	1	20	6	12.5	20	12.5	10	20		S	
	P–W	1	20	6	12.5	20	12.5	10	20			
S4 160	F	1	20	4	12.5	20	12.5	10	20		S	
	P–W	1	20	4	12.5	20	12.5	10	20			
S4 250, S4X 250	F	1	20	6	12.5	20	12.5	10	20		S	
	P–W	1	20	6	12.5	20	12.5	10	20			
S5 400	F	2	25	5	16.5	25	16.5	18	40		S	
	P–W	2	25	5	16.5	25	16.5	18	40			
S5 630	F	2	40	5	25	40	25	18	100		S	
	P–W	2	40	5	25	40	25	18	100			
S6 630, S6X 400-630	F	2	40	5	25	40	25	18	100		S	
S6 800	F	2	50	5	25	50	25	18	100		S	

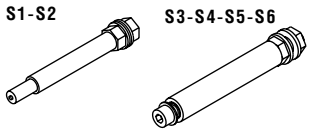

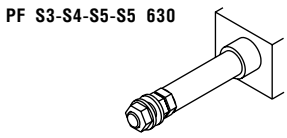

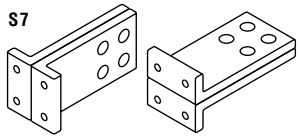

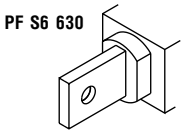

Задние выводы для горизонтальных и вертикальных шин

Позволяют подключать шины сзади.

Тип	версия	части	шины [мм] L	шины [мм] P	шины [мм] отв.	каб. након. [мм] L	каб. након. [мм] отв.	зат. усилие B [Nm]	крышки выв. высок.	крышки выв. низк.	крышки выв. неп.часть
S5 630	W	2	40	5	11	40	11	20			
S6 630, S6X 400-630	W	2	40	5	14	40	14	30			
S6 800	W	2	50	5	14	50	14	30			
S7 1250	F–W	2	50	8	4x11 (4)			20		S	
S7 1600	F–W	2	50	10	4x11 (4)			20		S	
S8 2000	F	3	100	5	4x15			70 (2)			
S8 2500	F	4	100	5	4x15			70 (2)			
S8 3200	F	6	100	5	4x18			100 (3)			

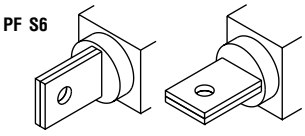

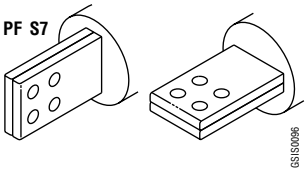

GSIS0906

Аксессуары

Расцепители

Расцепители устанавливаются в соответствующие гнезда в левой части выключателя. Питание подается с помощью специальных соединителей для S3 – S7, кроме S1–S2, для которых используются провода длиной 0.6 м плюс разъем поставляемый по заказу.

Независимый расцепитель

Позволяет отключать автомат, используя электрический сигнал. Работа расцепителя гарантируется при напряжении от 80% до 110% от номинального напряжения питания Un постоянного или переменного тока. Расцепитель имеет дополнительный концевой контакт.

S1-S2

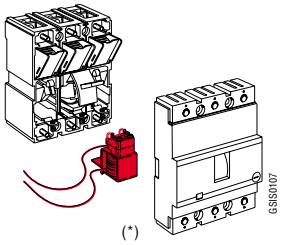

(*)

S3-S4-S5

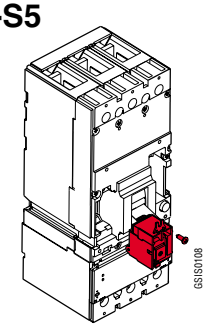

S6-S7

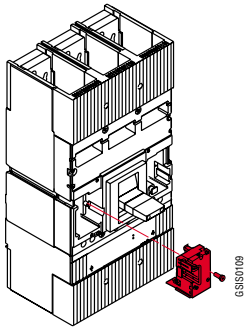

S8

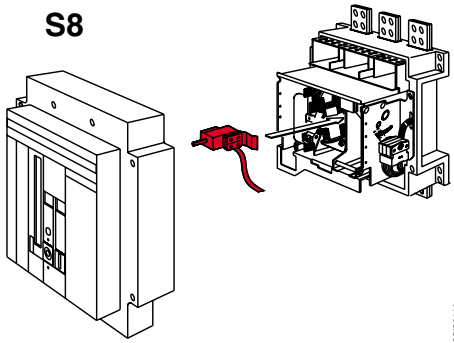

(*) На автоматах SACE S1–S2 расцепители крепятся на крышке автомата.

Напряжение питания

S1 - S2		S3 -S4 - S5		S6 - S7		S8	
50–60 Hz [V~]	DC [V–]	50–60 Hz [V~]	DC [V–]	50–60 Hz [V~]	DC [V–]	50–60 Hz [V~]	DC [V–]
24 … 30			12		12		24
48	60	24	24	24	24	24	30
100 … 130		48	48	48	48	48	48
220 … 250		60	60 ... 72	60	60		60
380 … 440		110 … 120	110 … 125	110 … 120	110 … 125	100 ... 127	100 ... 27
	24	220 … 240	220 … 250	220 … 240	220 … 250	127 ... 150	
	48	380 … 400		380 … 400		150 ... 180	160
	110	480		480		200 ... 255	200 ... 250
	220					380 ... 500	
	250						

Потребляемая мощность при включении

S1...S5		S6...S7		S8	
AC [VA]	DC [W]	AC [VA]	DC [W]	AC [VA]	DC [W]
100	120	150	150	200	150

Время отключения автомата

S3	S4...S7	S8
[ms]	[ms]	[ms]
≤ 15	≤ 15	≤ 20

Износостойкость

S3-S4	S5	S6-S7
[nr.]	[nr.]	[nr.]
10000	7500	2500

Расцепитель минимального напряжения

Отключает автомат при падении напряжения ниже 0.7 x Un при рабочем диапазоне срабатывания от 0.7 до 0.35 x Un.
После отключения автомат может быть снова включен при напряжении выше 0.85 x Un.
При прекращении подачи энергии на расцепитель невозможно ни включение автомата , ни замыкание основных контактов.

S1-S2

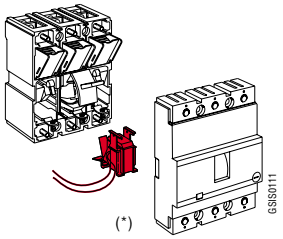

S3-S4-S5

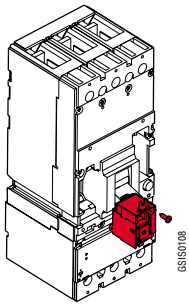

S6-S7

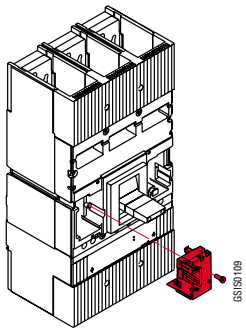

S8

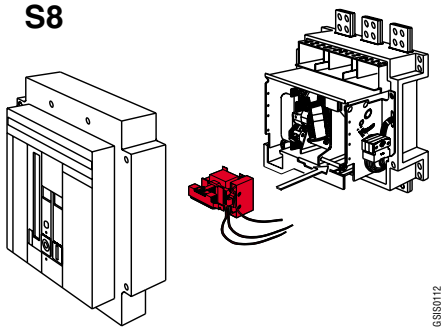

(*) На автоматах SACE S1–S2 расцепители крепятся на крышке автомата.

Напряжение питания

S1 - S2			S3 -S4 - S5		S6 - S7		S8		
50 Hz [V~]	60 Hz [V~]	DC [V–]	50–60 Hz [V~]	DC [V–]	50–60 Hz [V~]	DC [V–]	50 Hz [V~]	60 Hz [V~]	DC [V–]
24			24		24		24		
48	48		48		48				24
110			60		60		30		
	110		110 … 127		110 … 127				30
220			220 … 250		220 … 250		48		
380	380 … 440		380 … 440		380 … 440				48
			480		480		60		
		24		24		24			60
		48		48		48	100	110...115	
		60		60		60	110...115	125 .. 127	
		110		110 … 125		110 … 125			110...125
							120		
		220		220 … 250		220 … 250	127...130		
								208...220	
									220...250
							220		
							230...240	277	
								240	
									310
								380	
							380...400	440	
							415...440	480	
							500		

Потребляемая мощность во время непрерывной работы

S1...S5		S6 - S7 S8			
AC [VA]	DC [W]	AC [VA]	DC [W]	AC [VA]	DC [W]
6	3	10	4	30	15

Время отключения автомата

S1...S2	S3	S4...S7	S8
[ms]	[ms]	[ms]	[ms]
≤ 15	≤ 18	≤ 25	≤ 25

Износостойкость

S3-S4	S5	S6-S7
[nr.]	[nr.]	[nr.]
10000	7500	2500

Аксессуары
Расцепители

Расцепитель минимального напряжения с временной задержкой

Ðàñöåïèòåëü ìèíèìàëüíîãî íàïðÿæåíèÿ ìîæåò ïîñòàâëÿòüñÿ ñ âíåøíèì èñòî÷íèêîì ïèòàíèÿ ñ óñòðîéñòâîì çàäåðæêè, êîòîðîå ïîçâîëÿåò îáåñïå÷èòü çàäåðæêó îòêëþ÷åíèÿ àâòîìàòà â ñëó÷àå ïàäåíèÿ èëè èñ÷åçíîâåíèÿ íàïðÿæåíèÿ ïèòàíèÿ, çàäåðæêà ôèêñèðîâàííàÿ è ñîñòàâëÿåò 0.5-1-2-3 [ñåê], ïðåäîòâðàùàÿ òàêèì îáðàçîì îòêëþ÷åíèå àâòîìàòà ïðè êðàòêîâðåìåííîì ïàäåíèè íàïðÿæåíèÿ. Ñóùåñòóþò äëÿ àâòîìàòîâ SACE S3, S4, S5, S6, è S7 ñ íàïðÿæåíèåì ïèòàíèÿ 110-220 V (50-60 Hz), ñîåäèíåííûå ñ ðàñöåïèòåëÿìè ìèíèìàëüíîãî íàïðÿæåíèÿ ñ ðàáî÷èì íàïðÿæåíèåì 310 V ïîñòîÿííîãî òîêà. Äðóãèå çíà÷åíèÿ íàïðÿæåíèÿ ïèòàíèÿ âîçìîæíû äëÿ àâòîìàòîâ S8.

Включающий соленоид

Ïîçâîëÿåò âêëþ÷àòü àâòîìàò, èñïîëüçóÿ ýëåêòðè÷åñêèé ñèãíàë. Ðàáîòà ñîëåíîèäà ãàðàíòèðóåòñÿ ïðè íàïðÿæåíèè îò 80% äî 110% îò íîìèíàëüíîãî íàïðÿæåíèÿ ïèòàíèÿ Un ïîñòîÿííîãî èëè ïåðåìåííîãî òîêà.

S8

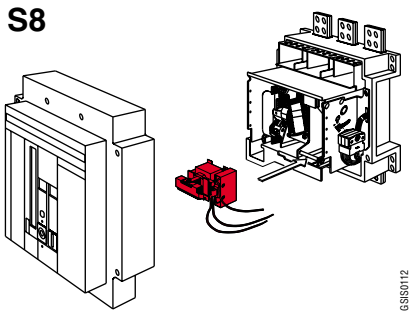

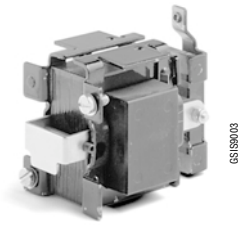

Напряжение питания

S8		
50 Hz [V~]	60 Hz [V~]	DC [V–]
24		
	24	
		24
		30
30		
48		
		48
60		
		60
100	110...115	
		110...125
110...115	125...127	
	120	
127...130		
220		
	208...220	
		220...250
230...240	277	
	240	
		310
380...400	440	
	380	
415 ... 440	480	
500		

Потребляемая мощность при включении

S8	
AC [VA]	DC [W]
200	220

Время включения автомата

S8
[ms]
≤ 55

Соединители для расцепителей

Служат для присоединения независимого расцепителя или расцепителя минимального напряжения к питающей цепи. Существуют следующие варианты:

– разъем для автоматов S1–S2 (кабели поставляются с расцепителями)
– для стационарных автоматов S3 ... S7
– для втычных и выкатных автоматов S3 ... S7

Устанавливаются в специальные гнезда в левой части автомата .

Существуют кабели различной длины.

S1 - S2

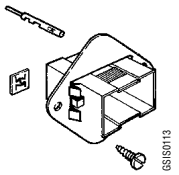

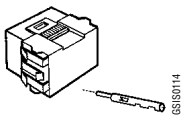

S3 ... S7

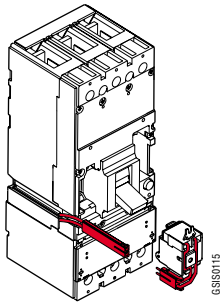

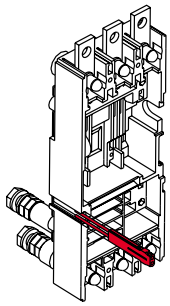

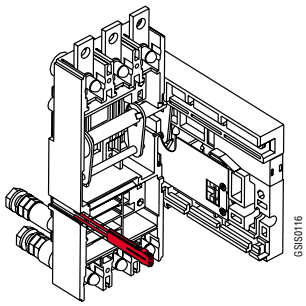

Удлинители для тестирования

Имеются для автоматов SACE S3, S4, S5, S6, и S7 и служат для подключения к питанию расцепителей при извлеченном автомате. Таким образом, испытания автоматов могут проводиться в безопасных условиях.

Аксессуары

Электрическая сигнализация

Электрическая сигнализация позволяет дистанционно получать информацию о работе и состоянии выключателя. Они устанавливаются непосредственно на передней панели автомата в специальное гнездо, расположенное справа и полностью отделенное от силовых цепей, обеспечивая повышенную безопасность работы операторта.

Дополнительные контакты

Выполняют электрическую сигнализацию состояния выключателя:

– Включен/выключен – указывается положение контактов выключателя.
– Расцепитель сработал: сигнализирует об отключении автомата вследствие срабатывания расцепителя (по причине перегрузки или короткого замыкания), срабатывании независимого расцепителя, расцепителя минимального напряжения или дифференциального тока, или об аварийном нажатии кнопки сброса моторного привода или тестовой кнопки. Сигнализация сбрасывается при переводе автомата в отключенное состояние (OFF).

Для выключателей SACE S3, S4, S5, S6 и S7 дополнительные контакты возможны в позолоченном исполнении для цифровых сигналов , также подходят для использования при напряжении Un < 24 V.

Возможные сигналы указаны в таблице:

S1-S2

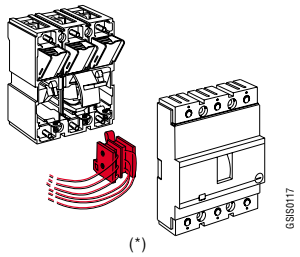

S3-S4-S5

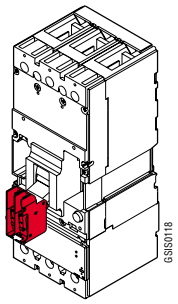

S6-S7

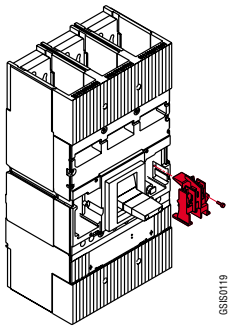

(*) На автоматах SACE S1–S2 дополнительные контакты крепятся на крышке автомата.

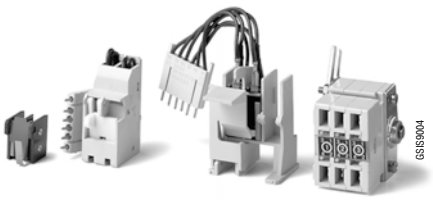

Сигналы	S1...S2	S3	S4...S7	S8
2 перекидных контакта для сигнализации вкл./выкл.	■	■	■	–
1 перек. конт. для сигнализации включен/выключен + 1 перек. конт. для сигн.срабатывания расцепителя	■	■	■	–
1 сигн. выкл. автом. + 1 сигн. вкл. автом. + 1 сигнал срабатывания расцепителя	–	–	■	–
3 Н.О или Н.З. контакта	–	–	–	■
сигнал срабатывания расцепителя	–	–	–	■
микровыключатель для сигнализации взвода пружин	–	–	–	■

S1-S2

Ном. напряж. Un V ~ (50–60 Hz)	V –	Сопр. нагрузки In [A]	индукт. In [A]
–	30	4	–
127	–	4	2A (cosj = 0,3)
220	–	4	2A (cosj = 0,3)

S3-S4-S5-S6-S7

Ном. напряж. Un V ~ (50–60 Hz)	V –	Сопр. нагрузки In [A]
–	125	0,3
–	250	0,15
250		6
400		3

S8

Ном. напряж. Un V ~ (50–60 Hz)	V –	Сопр. нагрузки In [A]
–	220	1
380		6
500		3

Соединители для дополнительных контактов

Предназначены для присоединения дополнительных контактов к соответствующей цепи питания. Подключение питания для автоматов S1, S2 можно осуществить проводами, поставляемыми с дополнительными контактами. Специальный разъем поставляется по заказу . Для автоматов SACE S3, S4, S5, S6 и S7 дополнительные контакты (оснащенные штекерными соединителями) могут быть запитаны только с использованием специальных соединителей, которые должны быть заказаны для определенной модели и версии (стационарная или втычная/выкатная). Установка осуществляется в соответствующие гнезда, расположенные в правой части выключателя.

S1 - S2

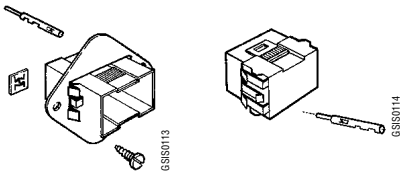

S3 ... S7

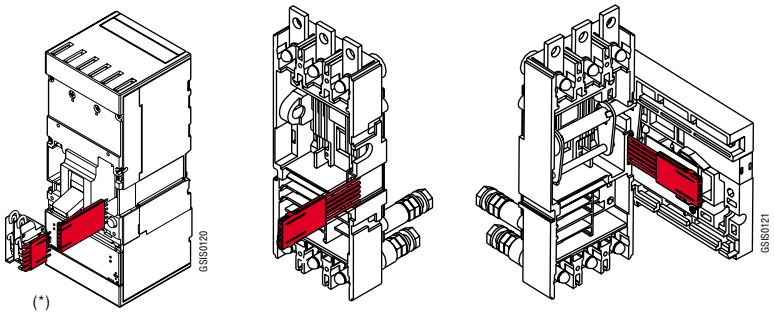

(*) Соединители для дополнительных контактов, для стационарных, втычных или выкатных автоматов

Удлинители для тестирования дополнительных контактов

Существует для автматов SACE S3, S4, S5, S6 и S7, позволяют присоединить дополнительные контакты к питанию в извлеченном состоянии. Таким образом, испытания автоматов могут проводиться в безопасных условиях.

Аксессуары

Электрическая сигнализация

Контакт раннего замыкания для расцепителя минимального напряжения

Этот контакт для расцепителей минимального напряжения сблокирован с механизмом рычажного привода и удерживает расцепитель в обесточенном состоянии пока выключатель отключен.
Поставляется со сдвоенным соединителем для подсоединения расцепителя минимального напряжения и данного контакта.

S3 ... S7

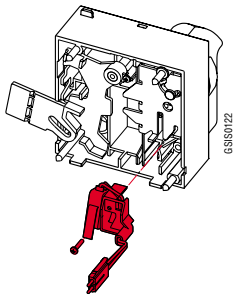

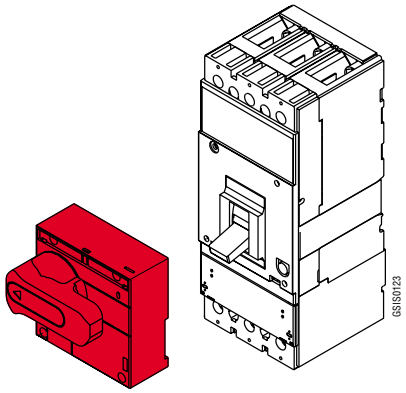

Контакты положения выключателя

Для индикации положения выключателя относительно неподвижной части для SACE S2, S3, S4, S5, S6, и S7: выдвинут, задвинут. Возможны следующие версии:
– Контакты для индикации положения выключателя в выдвинутом состоянии
– Контакты для индикации положения выключателя в задвинутом состоянии.

На неподвижной части может быть установлено максимальное количество контактов: для S2 – три, два для S3, три контакта для S4–S5 и пять для S6–S7.
Контакты положения выключателя возможны также в позолоченном исполнении для цифровых сигналов и также подходят для использования при напряжении Un < 24 V с такими же сигналами и комбинациями.

S3 ... S7

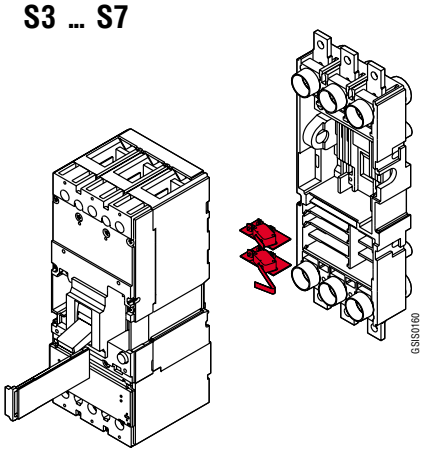

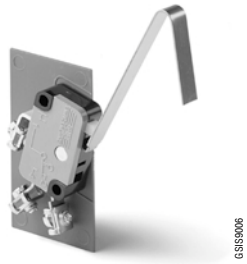

S2

Ном. напряжение Un V ~ (50–60 Hz)	V –	акт. нагрузка In [A]	индукт. In [A]
–	30	4	–
127	–	4	2A (cosφ = 0,3)
220	–	4	2A (cosφ = 0,3)

S3-S4-S5-S6-S7

Ном. напряжение Un V ~ (50–60 Hz)	V –	акт. нагрузка In [A]
–	125	0,3
–	250	0,15
250		6
400		3

Привод позволяет дистанционно включать и выключать автомат и особенно удобен для использования в системах управления электроснабжением. Устанавливается в комплекте с ручным управлением и аварийной кнопкой (начиная с S3). Селектор позволяет выбирать между автоматическим и ручным управлением. Поставляются с устройством для навесного замка и, по требованию, с замком для блокировки в выключенном состоянии.

Моторный привод для автоматов SACE S1-S2

Механизм воздействует непосредственно на рычаг автомата при поступлении команды включения/выключения.
Возможны два варианта исполнения: расположение "рядом" с выключателем (для установки на панель или DIN-рейку EN 50022), и расположение "спереди" для установки непосредственно на передней части автомата.
Оба варианта могут использоваться для автоматов S1 или S2 и в трех- и четырех полюсной версии.

S1-S2

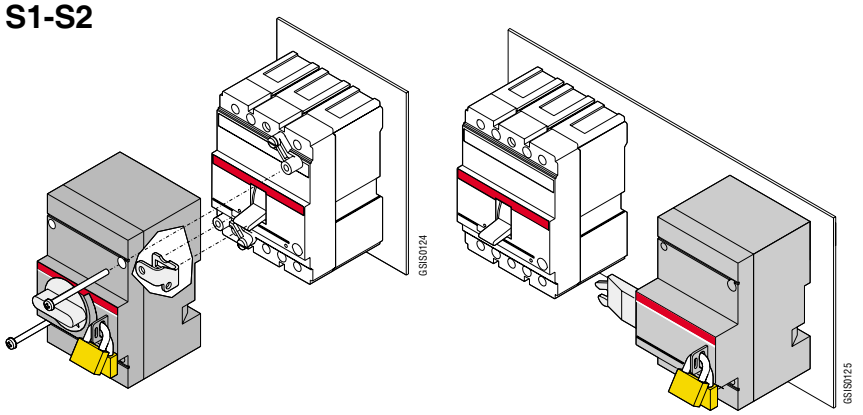

Номин. напряжение, Un		AC	DC
	[V]	–	48
	[V]	110	60
	[V]	220 ... 230	110
	[V]	–	220
Раб. напряжение		85 ... 110% Un	85 ... 110% Un
Макс. потр. мощность, Ps		2300–2500 [VA]	700–900 [W]
Продолжительность	отключ. [s]	< 0.1	
	включ. [s]	< 0.1	
Механ. износостойкость	[кол-во операций]	25000	
Степень защиты		IP 30	
Мин. продолжит. импульса команды замыкания и размыкания	[ms]	≥ 100	

Моторный привод для автоматов SACE S3-S4 и S5

Двигатель воздействует непосредственно на рычаг автомата при поступлении команды включения/отключения. Таблица показывает величину напряжения питания Un [V].

S3-S4-S5

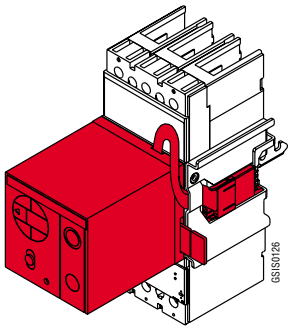

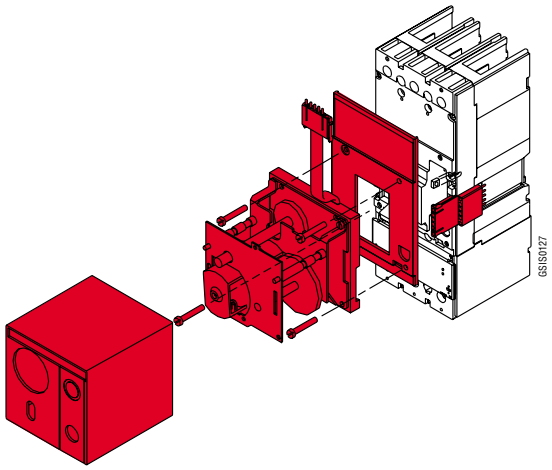

Ном. напряжение, Un		AC	DC
	[V]	–	24
	[V]	–	48–60
	[V]	110–127	110–125
	[V]	220–240	220–250
	[V]	380	–
	[V]	440	–
Рабочее напряжение		85 ... 110% Un	85 ... 110% Un
Макс. потребл. мощность, Ps		500 [VA]	500 [W]
Рабочая. потр. мощность, Pc		350 [VA]	350 [W]
Постоянная времени	[ms]	18	
Продолжительность	размык. [s]	0.1	
	замык. [s]	0.1	
Механич. износостойкость	[Кол. операций]	15000 (S3–S4) / 10000 (S5)	
Степень защиты		IP 30	
Мин. продолжит. импульса команды замыкания и размыкания	[ms]	≥ 150	

Моторный привод для выключателей SACE S6-S7

Механизм с взводящим приводом автомати–чески подготавливает пружинную систему в процессе отключения автомата: запасенная энергия используется затем для включения. Поставляется с катушкой отключения (Ps=100VA~/100W–), катушкой включения (Ps=100VA~/100W–) и фланцем для установ–ки на дверь. В таблице приведены значения напряжения питания Un [V].

В случае использования автоматов с блоки–ровкой необходим замок, предотвращающий ручное управление.

S6-S7

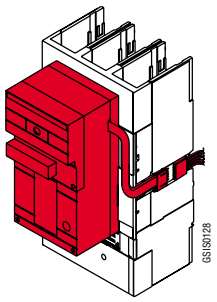

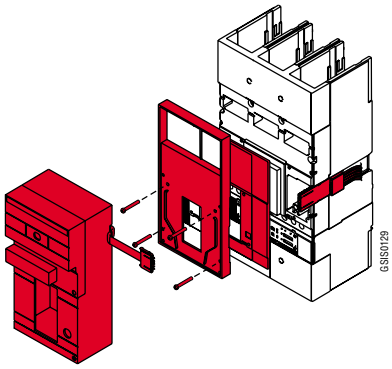

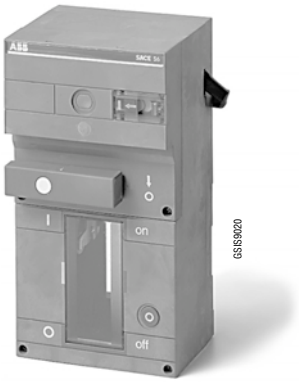

Ном. напряжение, Un		AC	DC
	[V]	–	24
	[V]	–	48
	[V]	–	60
	[V]	110	110
	[V]	120–127	120–127
	[V]	220–250	220–250
	[V]	380	–
	[V]	440	–
Рабочее напряжение		85 ... 110% Un	85 ... 110% Un
Макс. потребл. мощность, Ps		660 [VA]	600 [W]
Рабочая. потр. мощность, Pc		180 [VA]	180 [W]
Постоянная времени	[ms]	22	
Продолжительность	включ.[s]	0.09	
	сброс [s]	1.2	
	отключ.[s]	2	
Механич. износостойкость	[Кол. операций]	10000 (S6) / 5000 (S7)	
Степень защиты		IP 30	
Мин. продолжит. импульса команды замыкания и размыкания	[ms]	≥ 100	

Управление

Мотор-редуктор для автоматов SACE S8

С помощью мотор–редуктора возможна автоматическая зарядка пружинного механизма выключателя, следующая сразу же после операции размыкания. Он имеет микровыключатель для индикации зарядки пружинного механизма.

Ном. напряжение, Un		AC	DC
	[V]	–	24–30
	[V]	–	48–60
	[V]	100–130	100–130
	[V]	220–250	220–250
Макс. потребл. мощность, Ps		1000 [VA]	1000 [W]
Рабочая потр. мощность, Pc		230 [VA]	230 [W]
Время зарядки	[s]	7 ... 10	
Механическая износостойкость	[Кол–во опеаций]	5000	

Соединители для двигательного привода

Двигательный привод для выключателей от S3 до S7 может быть запитан только при помощи соответствующих соединителей. Они имеют спаренный разъем с направляющими, позволяющий подключать двинательный привод и дополнительные контакты к соответствующим цепям питания одновременно. Данные соединители крепятся в том же месте на автомате, что и соединители для дополнительных контактов. Соединители следует заказывать определяя размер и версию автомата (стационарный или втычной/выкатной) и автоматически исключая соответствующие соединители для дополнительных контактов.

S3 ... S7

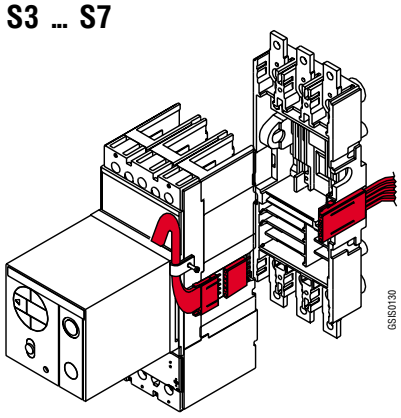

Удлинители для тестирования двигательных приводов

Имеются для автоматов SACE S3, S4, S5, S6 и S7 и служат для подключения как дополнительных контактов, так и двигательного привода к соответствующим цепям питания в выдвинутом состоянии автомата. Следовательно, испытания автоматов могут проводиться в безопасных условиях при изоляции от силовой цепи. Удлинители следует заказывать определяя размер автомата и автоматически исключая соответствующие удлинители для дополнительных контактов.

S3 ... S7

Поворотная рукоятка

Поворотная рукоятка упрощает переключения благодаря своей конструкции. Она всегда устанавливается с устройством для навесного замка для блокировки в отключенном состоянии, что предотвращает замыкание автомата. Может быть установлено до 3–х замков – с диаметром 6 мм (не включены в поставку). Отдельно можно заказать блокировку открывания двери или замок для отключенного положения. Механизм поворотной рукоятки является альтернативой моторному приводу или фланцу рычага автомата. Возможны различные типы исполнения поворотного механизма.

Положение рукоятки полностью отображает положение контактов: отключен, включен, сброс. Поворотный механизм, устанавливаемый на выключатели SACE S6, S7, комплектуется фланцем для двери.

Аварийный поворотный механизм поставляется с красной ручкой и желтой пластиной, подходит для использования в управлении станками.

S1-S2

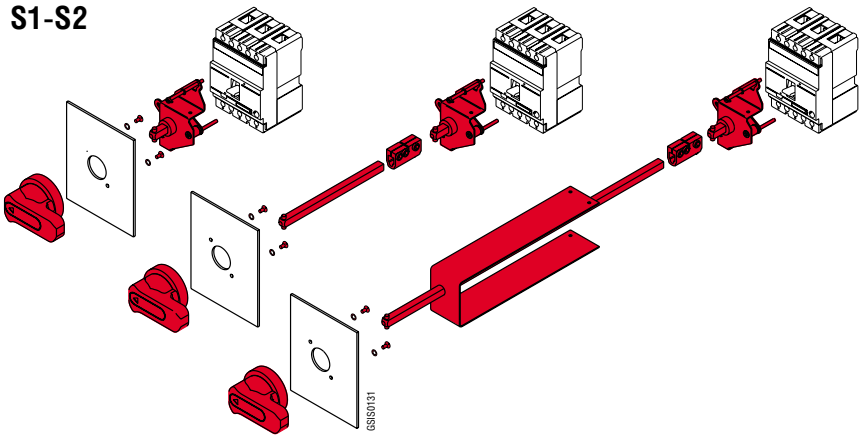

S3-S4-S5

S6-S7

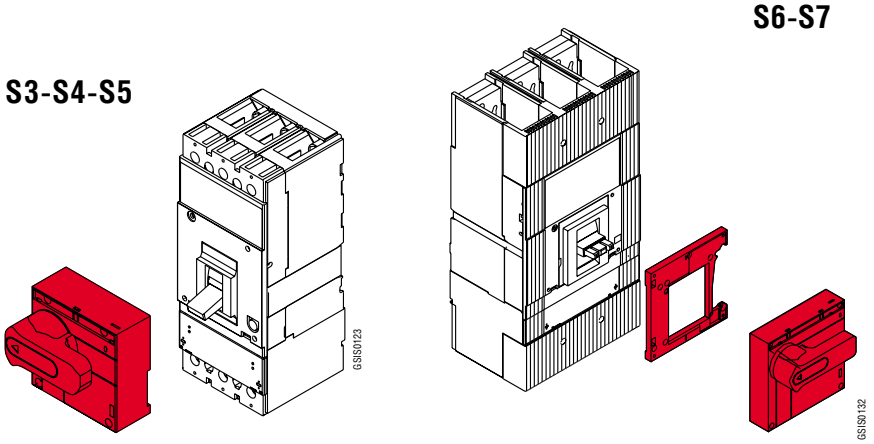

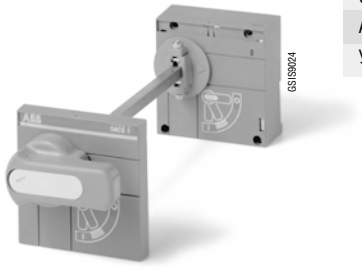

	S1-S2	S3-S4-S5		S6-S7	
	F / P	F / P	W	F	W
Прямой	–	●	●	●	●
Прямой аварийный	–	●	–	●	–
С фиксированным расстоянием	119,5 mm	–	–	–	–
Аварийный с фиксированным расстоянием	119,5 mm	–	–	–	–
С регул. расстоянием	–	300 mm	300 mm	500 mm	500 mm
Аварийный с регул. расстоянием	–	300 mm	–	500 mm	–
Удлинитель	180/500 mm	500 mm	–	–	–

Механизмы и блокировки

Передний фланец для переключающего рычага

Может быть установлен на выключатели SACE S3, S4, S5, S6и S7 стационарной, втычной и выкатной версий. Для выкатного автомата, установленного в щите, он обеспечивает класс защиты IP40. Рычаг всегда оснащен устройством для навесного замка для блокировки в отключенном состоянии (с диметром 6 мм – до 3–х замков– не поставляются) . По требованию может быть заказана система блокировки с ключами в отключенном состоянии для одного или нескольких автоматов и блокировки дверцы ячейки.

Возможны следующие варианты:

– для стационарных или втычных автоматов.
– для выкатных автоматов.

Для выключателей SACE S6, S7 механизм всегда комплектуется фланцем для установки на дверь, а для SACE S3, S4 и S5 используется фланец поставляемый с автоматом.

S3-S4-S5

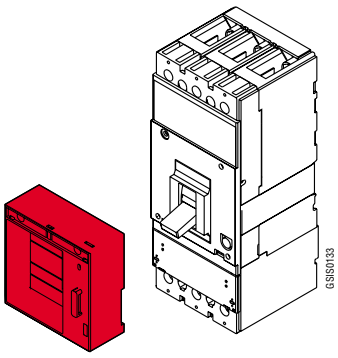

S6-S7

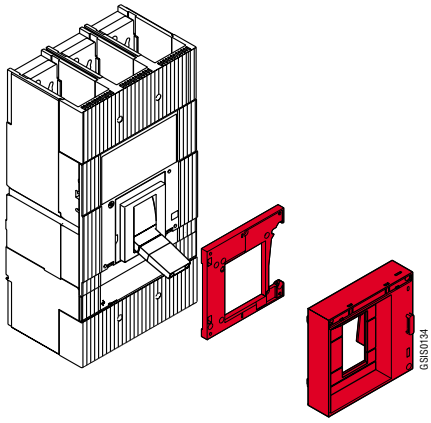

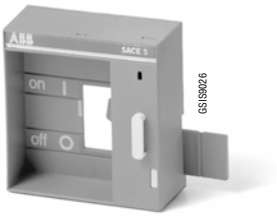

Замок с ключом для запирания в отключенном положении

Позволяет блокировать механическое включение автомата. .

Возможны следующие версии:

– замок с ключом для каждого автомата
– замок с одним ключом, подходящим для нескольких автоматов.

Различные замки поставляются для моторного привода и поворотного механизма или переднего фланца переключающего рычага. Замок для запирания автомата в отключенном положении обеспечивает разъединение цепи в соответствии со стандартом IEC 947–2.

S3 … S7

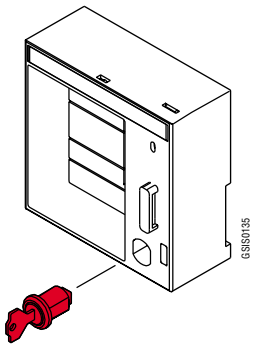

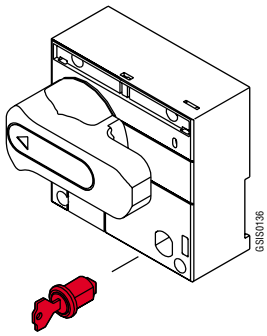

Замок для двери шкафа

Не допускает открывания двери при включенном автомате. Может быть использован с автоматами SACE S3, S4, S5, S6 и S7 стационарного, втычного и выкатного типов, устанавливается с поворотным механизмом и передним фланцем для переключающего рычага. Замок состоит из двух элементов: один устанавливается на поворотный механизм или фланец, другой – на дверь шкафа. Для типов выключателей SACE S1–S2 он представлен как составная часть поворотного механизма.

S3...S7

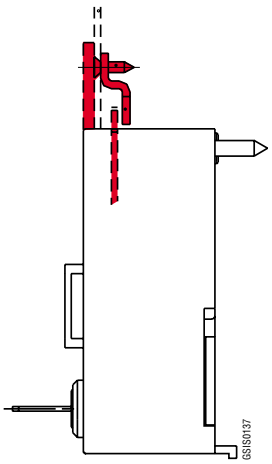

Замок для неподвижной чати выкатного выключателя

Замок с ключом или навесной замок может использоваться в выключателях выкатного типа для предотвращения вкатывания подвижной части. Возможны следующие варианты:

- Устройство для навесного замка, до 3-х штук с диаметром 6 мм (не поставляется).
- Замок с отдельным ключом для каждого автомата
- Замок с блокировкой между двумя или несколькими выключателями с одним ключом
- Замок типа Ronis (без ключа).

S3...S7

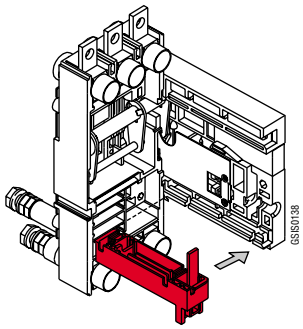

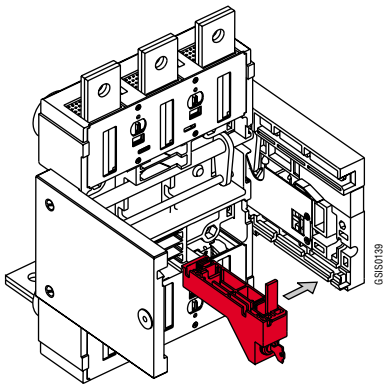

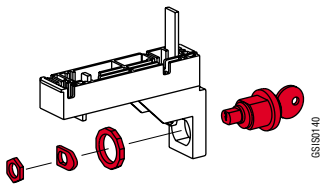

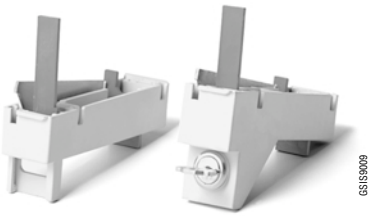

Блокировки

Навесной замок для переключающего рачага

Устройство устанавливается на крышку автоматов SACE S1–S2 для предотвращения движения рычага. Обеспечивает разъединение цепи в соответствии со стандартом IEC 947–2.

S1-S2

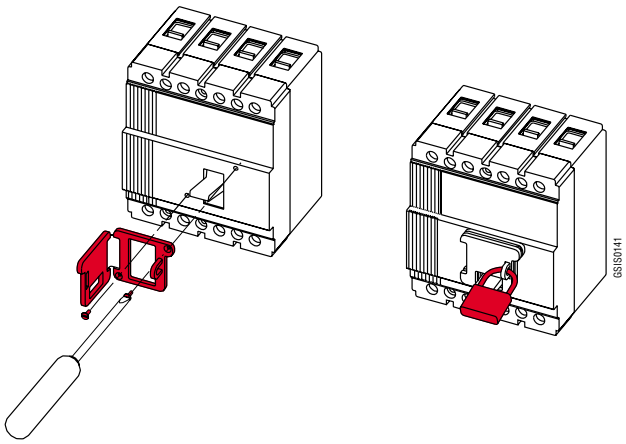

Замок для защиты от вмешательства

Устанавливается на крышку автоматов SACE S2, S3 сверху регулятора термоэлемента термомагнитного расцепителя и предотвращает постороннее вмешательство.

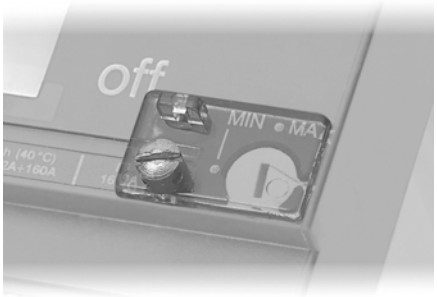

S2-S3

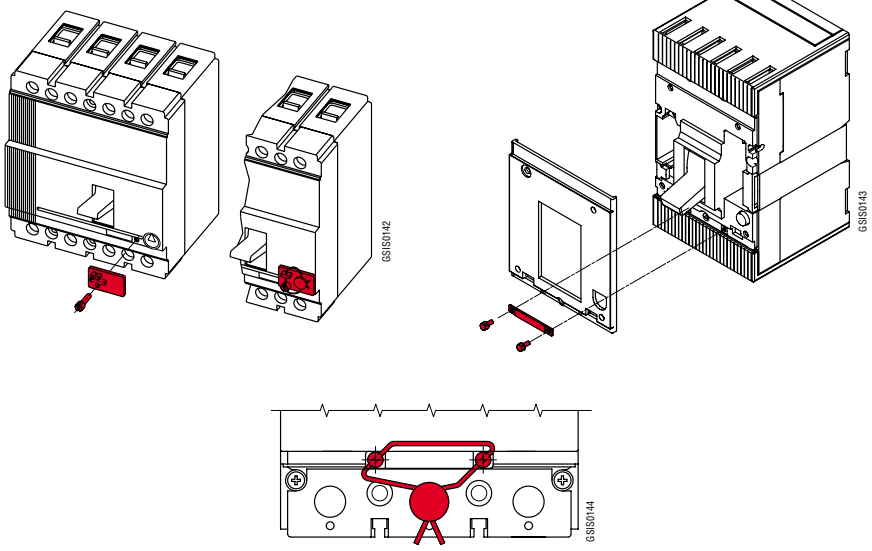

Механическая блокировка двух автоматов

Позволяет устанавливать два автомата на одну плату и с помощью специального рычажного механизма сделать их взаимозависимыми. Предотвращает параллельное включение двух источников питания (напр. рабочий – аварийный). Состоит из рычажного механизма, аксессуров для установки и металлической платы.

Выключатели и другие аксессуары следует заказывать отдельно. Механическая блокировка подходит для автоматов SACE S3, S4, S5, S6 и S7 для установки рядом и один над другим.

Для возможности установки выключатетелей непосредственно на блокирующей пластине следует указать код “1SDA050093R1” как аксессуар к выключателю (или неподвижной части) который необходимо сблокировать.

Примечание: Для автоматов S3X, S4X , S6X возможен только вариант установки рядом.

S3 … S7

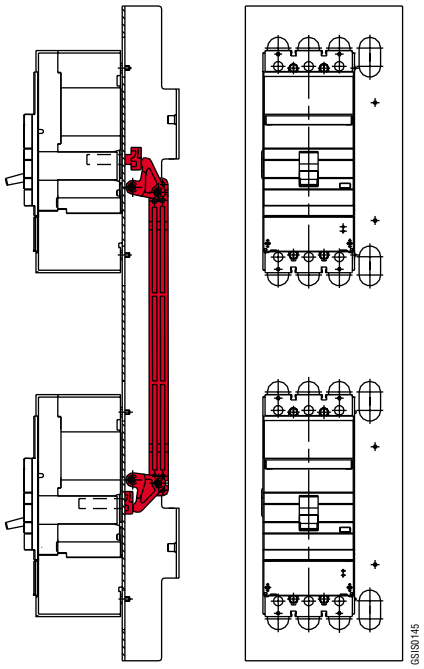

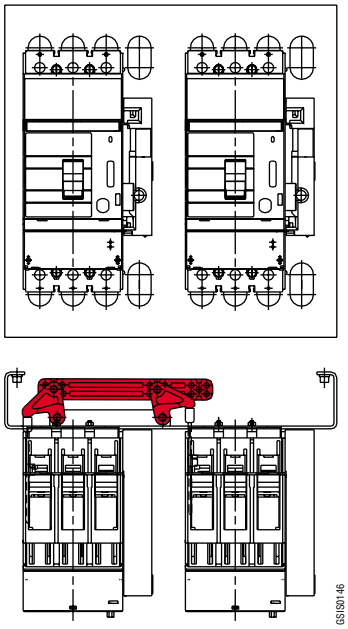

Аксессуары

Расцепители разностного тока

Все автоматические выключатели серии SACE Isomax S разработаны с учетом комбинированной сборки с расцепителями разностного тока. В частности, автоматы SACE S1, S2, и S3 могут комбинироваться с расцепителями разностного тока серий SACE RC210, RC211 или RC212 , с установкой либо рядом либо под выключателем.
Кроме защиты от перегрузок и коротких замыканий, что типично для автоматов, расцепители разностного тока также обеспечивают защиту от токов утечки на землю, тем самым создавая защиту от риска возникновения пожара.
Расцепители разностного тока также монтируются на выключателях–разъединителях SACE S2D и S3D. В таком случае получается "чистый" автоматический выключатель разностного тока, который чувствителен только к токам замыкания на землю и обычно используется как главный выключатель в малых распределительных щитах конечного потребителя.
Использование "чистых" и комбинированных выключателей с защитой от разностного тока позволяет осуществлять постоянный контроль за состоянием изоляции в установках и обеспечивать эффективную защиту от возгораний, а при I_{Dn} 30mA, обеспечить защиту персонала от прямого и косвенного прикосновения, что предусмотрено современными стандартами и нормативами.
Расцепители разностного тока разработаны в соответствии со следующими стандартами:
– IEC 947–2 приложение Б,
– IEC 255–4 и IEC 1000: для защиты от случайного срабатывания,
– IEC 755: по нечувствительности к постоянным составляющим тока.

Поляризованный расцепитель разностного тока SACE RC210

Поляризованный расцепитель разностного тока SACE RC210/1 имеется для 4–полюсных автоматов SACE Isomax S1 для боковой установки на DIN–рейке 50022.
Расцепитель изготовлен с использованием технологии поляризации и воздействует непосредственно на размыкающий механизм выключателя посредством небольшого поршня, который проходит через отверстие сбоку автоматического выключателя.
Он оснащен кнопкой тестирования для периодической проверки атвоматического выключателя.

S1

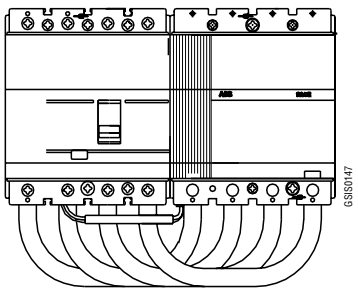

Электронные расцепители разностного тока SACE RC211, RC212

Электронные расцепители разностного тока SACE RC211 и RC212 могут устанавливаться на автоматические выключатели SACE S1, S2 и S3 и на выключатели–разъединители SACE S2D и S3D стационарного 4–полюсного исполнения и поставляются в двух версиях:
– для установки рядом с выключателм
– для установки ниже выключателя.

Существуют следующие расцепители:
– SACE RC211/1, RC212/1 для выключателей S1
– SACE RC211/2, RC212/2 для выключателей S2
– SACE RC211/3, RC212/3 для выключателей S3.

Они изготовлены с использованием аналоговой технологии и воздействуют непосредственно на автомат посредством отключающей катушки, поставляемой вместе с расцепителем, которая устанавливается в специальное гнездо в зоне 3 полюса.
Они не требуют дополнительного источника питания, так как получают питание непосредственно из сети, а их работа гарантирована даже при наличии одной фазы и однонаправленного пульсирующего тока с постоянной составляющей.

Рабочие условия прибора могут быть всегда проверены при помощи кнопки тестирования электронной цепи и магнитного индикатора срабатывания расцепителя.
Для автоматического выключателя в сборе с расцепителем разностных токов могут использоваться электрические аксессуары, имеющиеся для автоматов.
Расцепители независимый и минимального напряжения размещаются в специальном гнезде рядом с 4 полюсом.

Расцепители разностного тока для установки рядом с выключателем 4-полюсной версии

Ïîñòàâëÿþòñÿ â ñëåäóþùåé êîìïëåêòàöèè:
- силовые кабели для подключения к нижним выводам автомата (убедиться в правильном подключении фаз и нейтрали)
- отключающая катушка для установки в зоне 3 полюса вместе с разъемным соединителем для подключения к расцепителю разностных токов
- 2 монтажные скобы для установки на DIN-рейку (одна для выключателя, вторая для расцепителя)
- соединитель для подключения кнопки дистанционного отключения (обеспечивается заказчиком).

Для автоматов SACE S1–S2 расцепители разностного тока оборудованы передними выводами для кабелей.

Для автоматов SACE S3 расцепители также оснащены передними выводами и комплектуются передним фланцем H= 45 мм для автомата.

По запросу передние выводы для кабелей могут быть установлены, используя стандартный комплект для выключателя.

S1-S2-S3

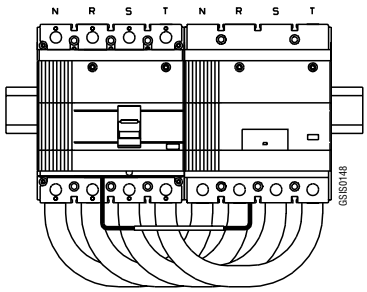

Рядом

Расцепители разностного тока для установки ниже выключателя 4-полюсной версии

Поставляются в следующей комплектации:
- отключающая катушка для установки в зоне 3 полюса вместе с разъемным соединителем для подключения к расцепителю разностного тока
- соединитель для подключения кнопки дистанционного отключения (обеспечивается заказчиком) к расцепителю разностного тока SACE RC212
- Фланец для двери шкафа (один для SACE S1, S2; два для SACE S3)
- защитная панель для установки между выключателем и расцепителем разностного тока.

Для автоматов SACE S1, S2 расцепители разностного тока поставляются с передними выводами для кабелей. По заказу могут быть установлены задние резьбовые выводы при помощи стандартного набора выключателя.

Автомат SACE S3 комплектуется расцепителем с передними выводами (вместе с передним фланцем H= 45мм для выключателя). По заказу передние выводы для кабелей, удлиненные передние выводы, задние выводы для кабелей могут быть установлены при помощи стандартного набора выключателя, также могут быть установлены задние выводы при помощи набора для автомата из 4 элементов (код для заказа 1SDA023365R1) и набора расцепителя разностного тока (код для заказа 1SDA025543R1).

S1-S2-S3

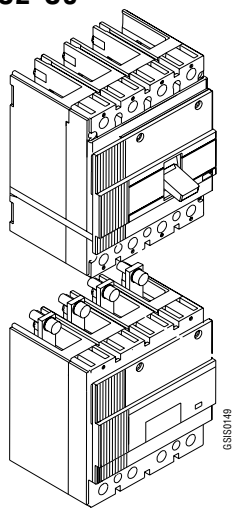

Внизу

Аксессуары

Расцепители разностного тока

Технические характеристики

Расцепители разностного тока		SACE RC210	SACE RC211	SACE RC212
Технология		поляризация	электронная	электронная
Действие		прямое	через катушку	через катушку
Первичное рабочее напряжение	[V]	до 500	220 ... 500	50 ... 500
Рабочая частота	[Hz]	50 – 60 Hz ± 10%	50 – 60 Hz ± 10%	50 – 60 Hz ± 10%
Диапазон по тестированию	[V]	230 ... 500	220 ... 500	50 ... 500
Номинальный рабочий ток	[A]	до 125	до 250	до 250
Пороги срабатывания I∆n	[A]	0,3 – 0,5	0,03 – 0,1 – 0,3	0,03 – 0,1 – 0,3 – 0,5 – 3
Допуски для I∆n	[%]		+0, –25	+0, –20
Время срабатывания	[s]	мгновенное	мгновенное	0 – 0,1 – 0,25 – 0,5 – 1 – 1,5
Допуски времени срабатывания	[%]			± 20
Сигнализация о срабатывании		■	■	■
Отсутствие доп. источника электропитания		■	■	■
Вход для дистанционного отключения				■
Индикация состояния аварии при 50%				■
AC тип только для переменного тока		■	■	■
Тип A для переменого тока, кнопка			■	■
Низкая чувствительность		■	■	■
Высокая чувствительность			■	■
Установка ниже выключателя			■	■
Установка рядом с выключателем		■	■	■
Размеры(Шх В х Г)	[mm]	103 x 120 x 70	120 x 120 x 70	140 x 170 x 108

Подсоединение к сети расцепителя разностного тока

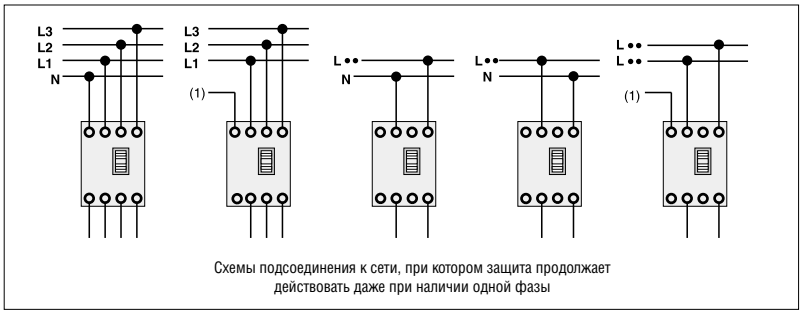

Схемы подсоединения к сети, при котором защита продолжает действовать даже при наличии одной фазы

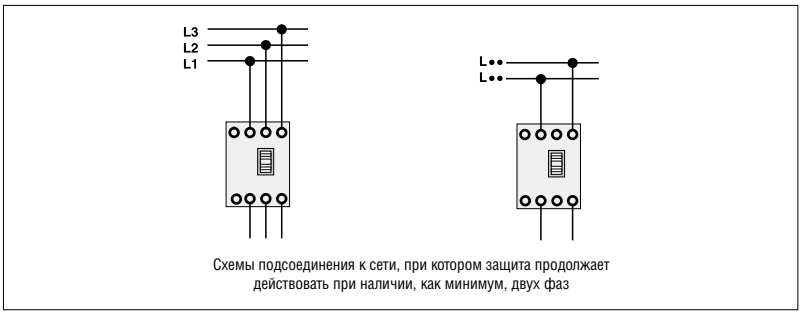

Схемы подсоединения к сети, при котором защита продолжает действовать при наличии, как минимум, двух фаз

GSIS0077

(1) Вывод подсоединяется к нейтрали или проводнику заземления.

Щитовые реле разностного тока SACE RCQ

Аавтоматические выключатели SACE Isomax S4, S5, S6 и S7 могут быть укомплектованы щитовыми реле разностного тока с отдельным тороидом. Эти реле используются при необходимости обеспечения порога срабатывания по току (вплоть до 30А) и по времени (до 5 сек.). Особенно это удобно в ограниченных условиях установок, где уже имеются установленные автоматы и мало свободного места.

Благодаря широкому диапазону уставок, щитовое реле SACE RCQ подходит там, где требуется наличие системы защиты от разностного тока соответствующей разным уровням распределения: от главных распределительных щитов до конечного потребителя. Рекомендуется использовать реле как при необходимости низкой чувствительности, например, в цепях с частичной (токового типа) или общей (временного типа) селективностью, так и при необходимости высокой чувствительности (физиологической чувствительности) для защиты людей от прямого контакта.

При снижении напряжения питания команда на отключение посылается через 100 мсек. Реле SACE RCQ подходит для использования при наличии только переменного тока утечки на землю (тип AC), переменного тока и/или пульсирующего тока с постоянной составляющей (тип A), а также для селективности по току утечки.

Реле SACE RCQ косвенного действия и воздействует на механизм расцепления автомата используя независимый расцепитель самого автомата, устанавливаемый в соответствующее гнездо выключателя (заказывается покупателем).

Реле разностного тока		SACE RCQ
Питающее напряжение	AC [V]	80 ... 500
	DC [V]	48 ... 125
Рабочая частота	[Hz]	50 – 60 Hz ± 10%
Порог уставки срабатывания IΔn		
– первый диапазон установок	[A]	0,03 – 0,05 – 0,1 – 0,3 – 0,5
– второй диапазон установок	[A]	1 – 3 – 5 – 10 – 30
Уставки времени срабатывания	[s]	0 – 0,1 – 0,2 – 0,3 – 0,5 – 0,7 – 1 – 2 – 3 – 5
Уставки предупредительной сигнализации	[%] x IΔn	25 ... 75% x IΔn
Рабочий диапазон неразъемных трансформаторов	IΔn	
– Тороидальный трансформатор диам. 60 [mm]	[A]	0,03 ... 30
– Тороидальный трансформатор диам. 110 [mm]	[A]	0,03 ... 30
– Тороидальный трансформатор диам. 185 [mm]	[A]	0,1 ... 30
Ðàáî÷èé äèàïàçîí ðàçúåìíûõ òðàíñôîðìàòîðîâ	IΔn	
- Òîðîèäàëüíûé òðàíñôîðìàòîð äèàì. 110 [mm]	[A]	0,3 ... 30
– Тороидальный трансформатор диам. 180 [mm]	[A]	0,3 ... 30
– Тороидальный трансформатор диам. 230 [mm]	[A]	1 ... 30
Уставки предупредительной сигнализации		Желтый мигающий СИД
		1 Н.О. переключающий контакт
		6 A – 250 V AC 50/60 Hz
Сигнализация срабатывания реле разностного тока		Желтый мигающий СИД
		2 переключающих контакта (Н.О. Н.З.; Н.О.)
		6 A – 250 VAC 50/60 Hz
Команда дистанционного отключения		Н.О. контакт
		Время срабатывания 15 ms
Соединение с тороидальным трансформатором		Посредством 4 витых проводов
		длиной не более 5 м
Размеры Ш x В x Г	[mm]	96 x 96 x 131,5
Отверстия для установки на дверь	[mm]	92 x 92

Аксессуары для электронных расцепителей

Диалоговые модули SACE PR212/D-M Modbus и SACE PR212/D-L Lon

Диалоговый модуль – это устройство, которое позволяет осуществлять двустороннюю связь между выключателем и другим устройством. ABB SACE разработала два модуля, способных поддерживать два различных стандартных протокола связи: SACE PR212/D–M (протокол RTU Modbus) и SACE PR212/D–L (протокол LonTalk фирмы Echelon). Оба модуля имеют корпус, который может устанавливаться на DIN–рейках и использоваться с автоматами S4, S5, S6, и S7, укомплектованными электронными расцепителями SACE PR212/P, обеих версий – LSI и LSIG, или расцепителем SACE PR212/MP. Они должны иметь стабилизированное питание напряжением 24 В постоянного тока (±20% с макс. пульсацией ±5%) и иметь заземление.

В случае возникновения ошибки в последовательной связи из–за выхода из строя диалогового модуля или отсутствия дополнительного электропитания защитный блок SACE PR212/P работает в соответствии с последними установленными параметрами и, в любом случае, так как было задано установками вручную.

Диалоговые модули SACE PR212/D–M и SACE PR212/D–L всегда поставляются с блоком привода SACE PR212/T, который позволяет осуществлять дистанционное включение или выключение автоматического выключателя (дистанционное управление) посредством двух цифровых выходов, которые могут быть отключены dip–переключателями (LOC/REM) в положении LOC.

Передаваемая информация:

- Состояние автоматического выключателя: разомкнут; замкнут; сработал;
- Сигнализация: предупреждение L; срабатывание L–S–I–G–R–U–PTC;
- Измерения: токи; N° переключений; N° срабатываний;
- Считывание и запись кривых и уставок срабатывания: только ручное считывание (MAN), электронное считывание и запись (ELT)
- Команды автоматических выключателей: включение, отключение, сброс.

	PR212/D-M	PR212/D-L
Протокол	Modbus RTU	LonTalk
Физические средства связи	EIA RS485	TP (витая пара)
Скорость	9600 – 19200 bit/s	78Kbit/s
Архитектура	шина	шина

Приводной модуль SACE PR212/T

Приводной модуль SACE PR212/T позволяет включать и выключать автомат с помощью двигательного привода, установленного на самом автомате. Этот модуль всегда поставляется вместе с диалоговым модулем SACE PR212/D. Для правильной работы модуля необходимо дополнительное стабилизированное питание 24 В постоянного тока (±20%, с макс. пульсацией – ±5%) и заземление.
Диалоговый модуль PR212/D посылает цифровые комманды включения и выключения, принимаемые от системы телеметрического контроля, на входы приводного модуля SACE PR212/T, который управляет включением и выключением автомата с помощью реле.
Двигательный привод автоматического выключателя должен быть подсоединен к этим реле (используются версии с напряжением питания 110 В постоянного/переменного тока и 220 В переменного тока).

Тестер SACE TT1

Позволяет проверить работу электронных расцепителей SACE PR211/P, SACE PR212/P, и SACE PR212/MP и провести тестирование срабатывания отключающей катушки OS.
Прибор питается от сменной 12 В батарейки и имеет 2–полюсный разъем на корпусе, который позволяет подключить модуль к испытательному гнезду на передней панели расцепителей SACE PR211/P, SACE PR212/P, или SACE PR212/MP.
Компактные размеры делают этот прибор практически карманным. Он может использоваться для автоматов SACE Isomax S4, S5, S6, S7, и S8.

Сигнальный модуль SACE PR212/K

Сигнальный модуль SACE PR212/K имеется только для S8. Он преобразует цифровые сигналы, вырабатываемые защитным блоком SACE PR212/P – (LSIG), в электрические, используя нормально открытые электрические контакты.
Для работы блока требуется дополнительное питание. Блок связан с внутренней шиной защитного блока с помощью специальной линии, по которой передается вся информация о состоянии защитных функций, которые определяют включение соответствующих силовых контаков и показывают:

- предупреждение до срабатывания защитной функции L (I>0.9 x I1),
- срабатывание защитных функций L, S, I, G,
- срабатывание расцепителя,
- ошибку связи с защитным блоком.

	PR212/K
Дополнительный источник питания	24 V DC ±20% макс. пульсация 5%
Максимальный отключаемый ток	5 A
Максимальное отключаемое напряжение	250 V AC / 130 V DC
Отключающая способность – активная нагрузка	50 W / 800 VA (48 V DC и 220 V AC)
Отключающая способность – индуктивная нагрузка	25 W / 500 VA (48 V DC и 220 V AC)
Изоляция контакт/контакт	1000 Veff
Изоляция контакт/катушка	2000 Veff

Аксессуары для электронных расцепителей

Сигнальный модуль SACE PR010/K

Сигнальный модуль SACE PR010/K преобразует сигналы, полученные по шине от защитных блоков SACE PR212/P (LSI or LSIG) и SACE PR212/MP (LRIU) в электрические сигналы при помощи нормально разомкнутых контактов.

Для работы модуля требуется дополнительное стабилизированное питание 24В постоянного тока (±20% с макс. пульсацией– ±5%) и заземление .

Модуль связан с внутренней шиной защитного блока с помощью выделенной последовательной линии, по которой передается вся информация о состоянии защитных функций, которые определяют включение соответствующих силовых контаков:

В частности могут подаваться следующие сигналы:

Сигнализация продолжает работать во время всего периода перегрузки вплоть до срабатывания расцепителя.

Сигналы о срабатывании защиты остаются активными в течение временной фазы и продолжаются даже после срабатывания расцепителя.

Кнопка сброса, находящаяся на передней панели модуля служит для возврата сигнализации в исходное положение.

На передней панели модуля имеются также два СИДа для визуальной сигнализации:

– “Power ON” – включено дополнительное питание
– “TX (Int Bus)”: мигание синхронизировано с передачей информации по внутренней шине.

В таблице внизу приведены характеристики сигнальных реле, имеющихся в модуле SACE PR010/K.

K51	PR212/P (LSI-LSIG)
1	Сигнализация защиты L
2	Сигнализация защиты S
3	Сигнализация защиты I
4	Сигнализация защиты G
5	Шина – O.K.
7	Срабатывание расцепителя
8	Предупреждение о защите L

K51	PR212/MP (LRIU)
1	Сигнализация защиты L
2	Сигнализация защиты R
3	Сигнализация защиты I
4	Сигнализация защиты U Сигнализация залипания контактора
5	Шина – O.K.
6	Сигнализация PTC (темп. датчик на моторе) (*) Вход 0/1
7	Срабатывание расцепителя
8	Предупреждение о защите L Предупреждение о резервной защите

(*) устанавливается dip–переключателем

	PR010/K
Дополнительный источник питания	24 V DC ±20% макс. пульсация 5%
Максимальный отключаемый ток	5 A
Максимальное отключаемое напряжение	250 V AC / 130 V DC
Отключающая способность – активная нагрузка	50 W / 800 VA (48 V DC и 220 V AC)
Отключающая способность – индуктивная нагрузка	25 W / 500 VA (48 V DC и 220 V AC)
Изоляция контакт/контакт	1000 Veff
Изоляция контакт/катушка	2000 Veff

Модуль тестирования и конфигурирования SACE PR010/T

Модуль SACE PR010/T является прибором, позволяющим выполнять тестирование, программирование и считывание параметров функций блоков защиты, которыми оснащены автоматические выключатели SACE Isomax S и SACE Emax.

В частности, такие работы можно осуществлять на автоматах, оснащенных расцепителями SACE PR212/P или SACE PR212/MP.

Все функции, указанные выше, могут осуществляться на установленных приборах путем подключения модуля SACE PR010/T к многоконтактному разъему защитного блока; соединение осуществляется при помощи кабеля, который поставляется в комплекте с модулем.

Интерфейс человек–машина обеспечивается при помощи мембранной клавиатуры и многострочного буквенно–цифрового дисплея.

Кроме этого на модуле имеются два СИДа, сигналы которых означают следующее:

– два режима: ПИТАНИЕ ВКЛ. и ОЖИДАНИЕ
– состояние зарядки батареи.

Возможно выполнение двух видов тестирования: автоматического и ручного.

При подсоединении к ПК (при помощи программного обеспечения фирмы ABB SACE), возможно выполнение обновления программного обеспечения модуля SACE PR010/T для адаптации тестера к новой продукции.

Результаты наиболее важных испытаний можно хранить в памяти самого модуля и передавать в ПК при запросе отчета.

Как в автоматическом, так и в ручном режиме модуль SACE PR010/T может выполнять следующие тесты:

– защитные функции L, S, I, G;
– защитные функции LRIU для SACE PR212/MP;
– мониторинг корректности работы микропроцессора.

Модуль SACE PR010/T очень компактен и работает от аккумуляторов и/или от внешнего источника питания.

Стандартная комплектация включает:

– Модуль SACE PR010/T с аккумуляторными батареями
– Тестовый модуль SACE TT1
– Внешний источник питания 100...240 V AC/12 V DC
– соединительные кабели для подключения модуля к многоконтактному разъему расцепителей, которыми комплектуются серии SACE Isomax S и SACE Emax
– соединительный кабель для подключения модуля к ПК (последовательный RS232)
– кабель питания
– руководство по эксплуатации и дискета с ПО
– пластиковый контейнер.

Модуль управления контактором SACE PR212/CI

Модуль SACE PR212/CI может устанавливаться со всеми автоматическими выключателями, оснащенными электронными расцепителями SACE PR212/MP для защиты двигателей.

При установке dip–переключателя на передней панели расцепителя в положение “Normal mode” (стандартный режим), контактор будет отключаться в случае перегрузки L, блоирования ротора R или обрыва/перекоса фаз U.

Модуль SACE PR212/CI может быть установлен как на DIN–рейку, так и на поверхность.

Аксессуары для электронных расцепителей

Трансформатор тока для внешней нейтрали

Подключается к нейтральному проводнику, позволяя установить защиту от замыкания на землю, используя 3–полюсный автомат, который должен быть оснащен расцепителем SACE PR212/P – LSIG. Трансформатор подсоединяется к расцепителю с помощью соединителей X3–X4, выбранных в зависимости от версий автомата.

S4	S5	S6	S7	S8
[A]	[A]	[A]	[A]	[A]
100	320	630	1000	1600
160	400	800	1250	2000
250	630		1600	2500
				3200

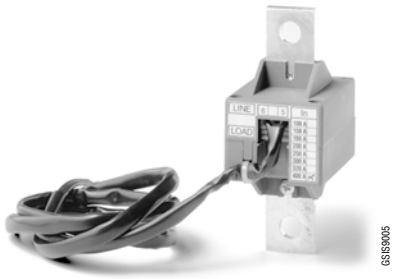

Соединители

Служат для подключения расцепителей на базе микропроцессоров к модулям и компонентам внешней установки. Используются для снятия сигнала срабатывания расцепителя, для подсоединения внешнего трансформатора тока нейтрального проводника или диалогового, сигнального и приводного модуля к выключателю.

– Соединитель X3 для стационарных выключателей с расцепителем SACE PR211/P.
– Соединитель X3 для втычных/выкатных выключателей (подключается к неподвижной части), оснащенных расцепителем SACE PR211/P.
– Соединители X3–X4 для стационарных выключателей с расцепителем SACE PR212/P.
– Соединители X3–X4 для втычных/выкатных выключателей, оснащенных расцепителем SACE PR212/P.

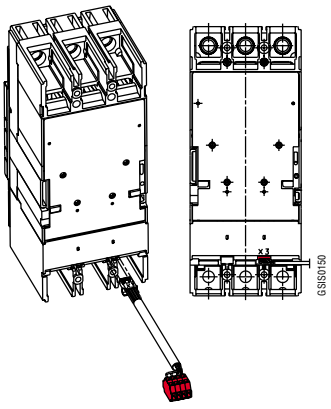

Соединители X3

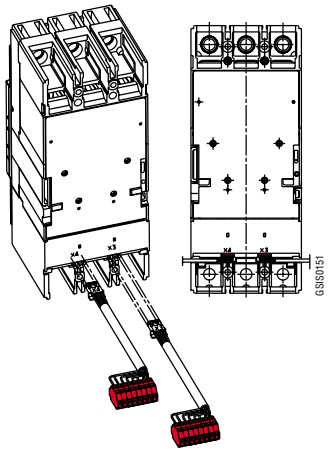

Соединители X4

Установочные аксессуары и запасные части

Скоба для установки на DIN-рейку

Устанавливается на стационарный автомат и позволяет монтировать его на стандартную DIN–рейку. Упрощает установку выключателей до 630 A в стандартных щитах.

– Скоба для установки на DIN–рейку EN 50022 для выключателей SACE S1–S2.
– Скоба для установки на DIN–рейку EN 50023 для выключателей SACE S3–S4–S5.

Установочный набор для автоматов SACE S3–S4–S5 включает также передний фланец H = 45мм.

S1-S2

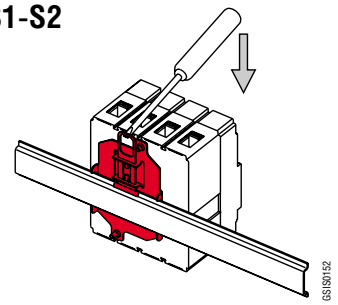

S3-S4-S5

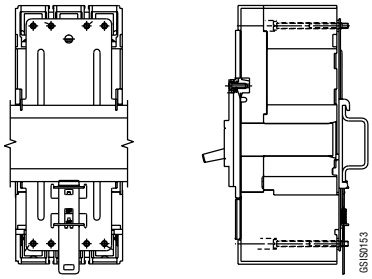

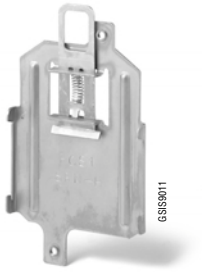

Фланец для установки на дверь

Всегда поставляется с выключателем и может использоваться с поворотным механизмом для автоматов SACE S3, S4, S5, S6, и S7, с передним фланцем для переключающего рычага и двигательным приводом. Если эти принадлежности используются с автоматами SACE S6, S7, то фланец для установки на дверь заменяет фланец, входящий в поставку с автоматом. Фланец не поставляется для автоматов SACE S1, S2, и S3, укомплектованных расцепителями разностного тока SACE RC210, RC211, RC212, устанавливаемых горизонтально.

S1-S2

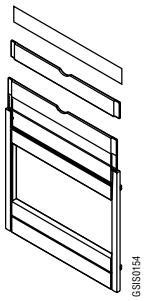

S3 … S7 стационарные

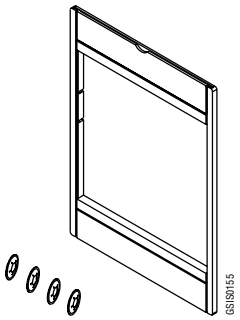

S3 … S7 выкатные

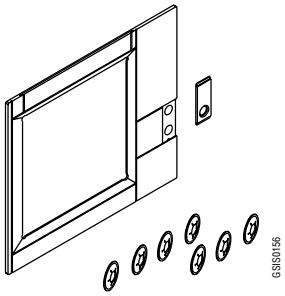

S8

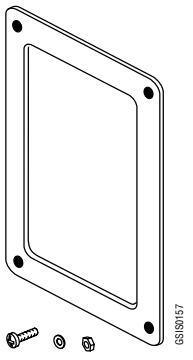

Установочные аксессуары и запасные части

Класс защиты IP54 для поворотной рукоятки

Существуют следующие варианты исполнения:
– для поворотной рукоятки, устанавливаемой на дверь с фиксированной глубиной для выключателей SACE S1–S2
– для поворотной рукоятки, устанавливаемой на дверь с регулируемой глубиной для выключателей SACE S3–S4–S5–S6 и S7.

S1-S2

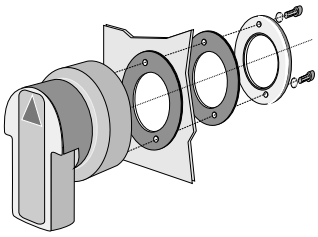
GSIS0158

GSIS9034

Запасные части

Существуют следующие запасные части:
– переключающий рычаг
– крышки автомата
– дугогасящие камеры
– разъединяющие контакты для втычных/выкатных версий
– отключающая катушка для расцепителей разностного тока SACE RC211 и RC212
– комплект для сборки соединительных выводов.

Кривые характеристик срабатывания защиты и технические данные

Содержание

Кривые срабатывания выключателей для распределительных сетей

Автоматические выключатели с термомагнитными расцепителями **68**

Автоматические выключатели с электронными расцепителями **73**

Кривые срабатывания выключателей для защиты электродвигателей

Автоматические выключатели только с электромагнитными расцепителями **75**

Настройка параметров электронных расцепителей SACE PR212/MP с использованием кривых срабатывания автоматических выключателей **76**

Автоматические выключатели с электронными расцепителями SACE PR212/MP **78**

Кривые ограничения тока

Кривые ограничения тока выключателей на напряжение 230 В **80**

Кривые ограничения тока выключателей на напряжение 400 – 440 В **83**

Кривые ограничения тока выключателей на напряжение 500 В **86**

Кривые ограничения тока выключателей на напряжение 690 В **87**

Кривые удельной рассеиваемой энергии

Кривые удельной рассеиваемой энергии выключателей на напряжение 230 В **90**

Кривые удельной рассеиваемой энергии выключателей на напряжение 400 – 440 В **93**

Кривые удельной рассеиваемой энергии выключателей на напряжение 500 В **96**

Кривые удельной рассеиваемой энергии выключателей на напряжение 690 В **97**

Зависимости характеристик от температуры

Автоматические выключатели с электронными расцепителями **100**

Автоматические выключатели с термомагнитными расцепителями **105**

Потери мощности **106**

Ударопрочность **108**

Коммутация и защита трехфазных генераторов переменного тока **109**

Коммутация и защита низковольтной стороны трехфазных трансформаторов **110**

Коммутация и защита трехфазных конденсаторов переменного тока **112**

Применение автоматических выключателей в цепях постоянного тока **114**

Резервная защита **116**

Кривые срабатывания выключателей для распределительных сетей

Автоматические выключатели с термомагнитными расцепителями

Кривые срабатывания выключателей SACE S1 125 - S2 160

Порог срабатывания электромагнитного расцепителя Im = 10 x Ith

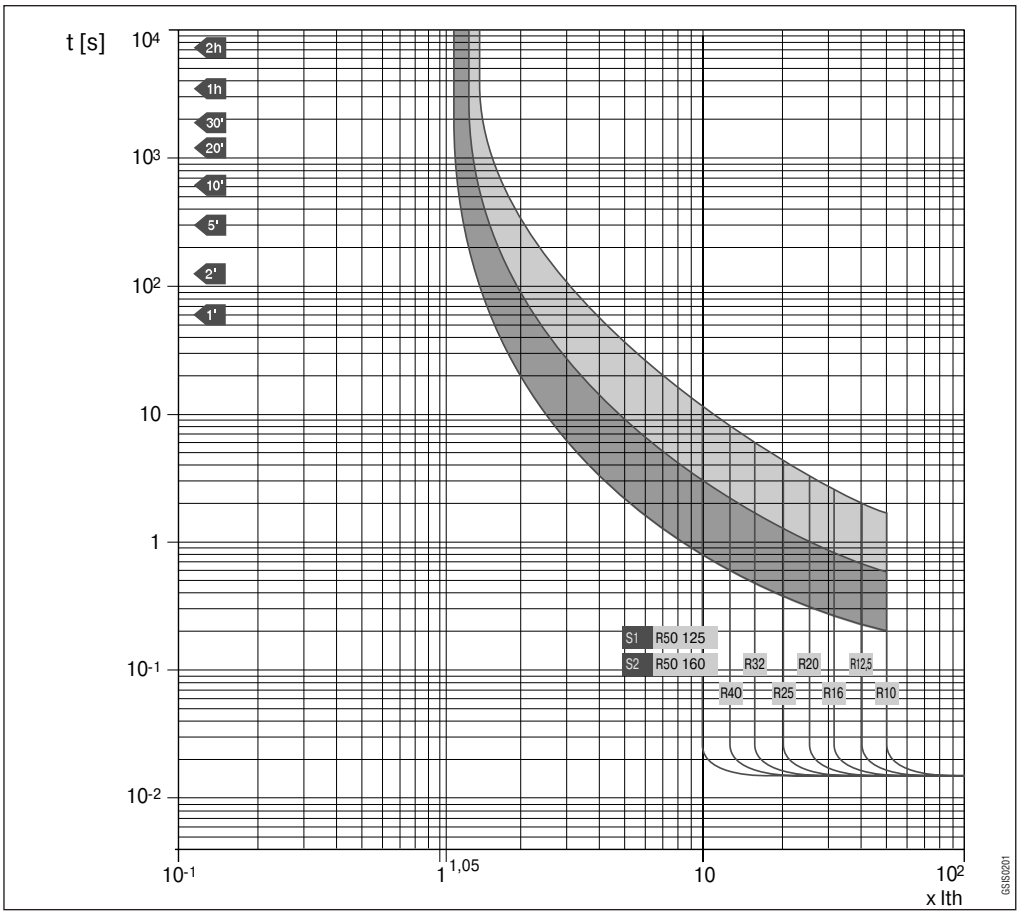

Кривые срабатывания выключателей SACE S1 125 - S2 160

Порог срабатывания электромагнитного расцепителя Im = 5 x Ith

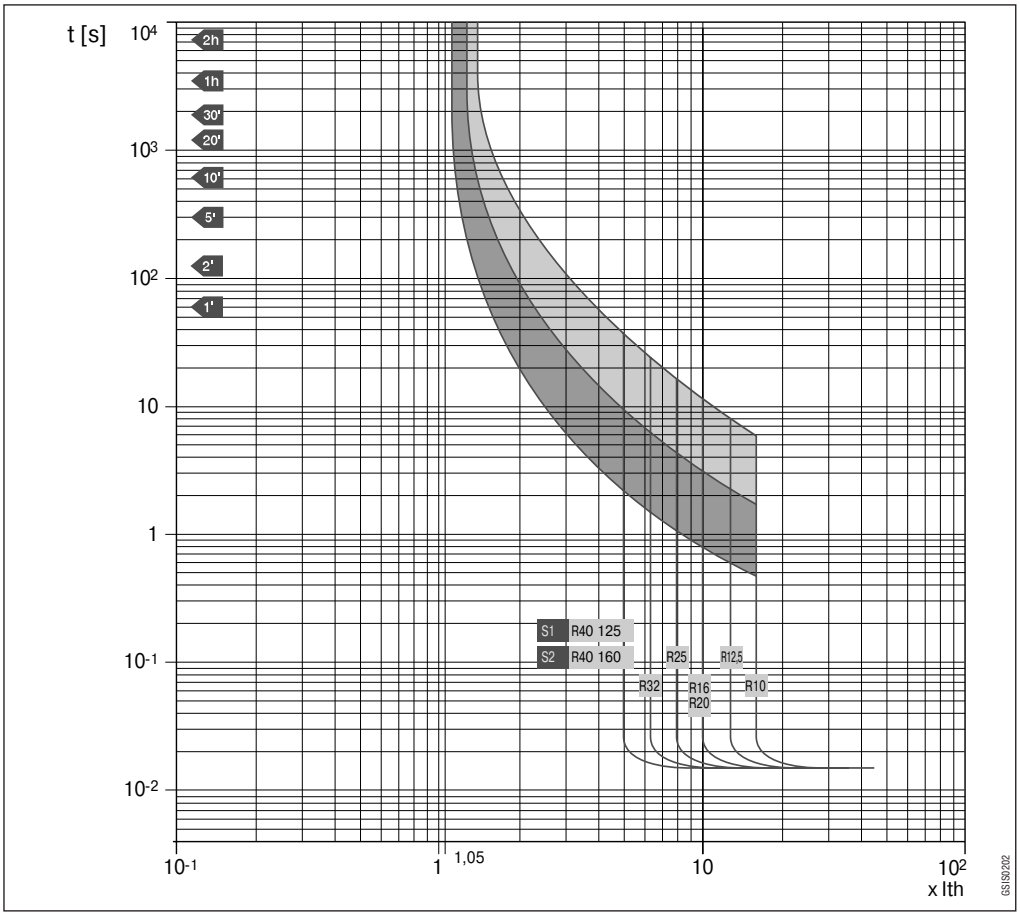

Кривые срабатывания выключателей
SACE S2X 100

Порог срабатывания электромагнитного расцепителя Im = 10 x Ith

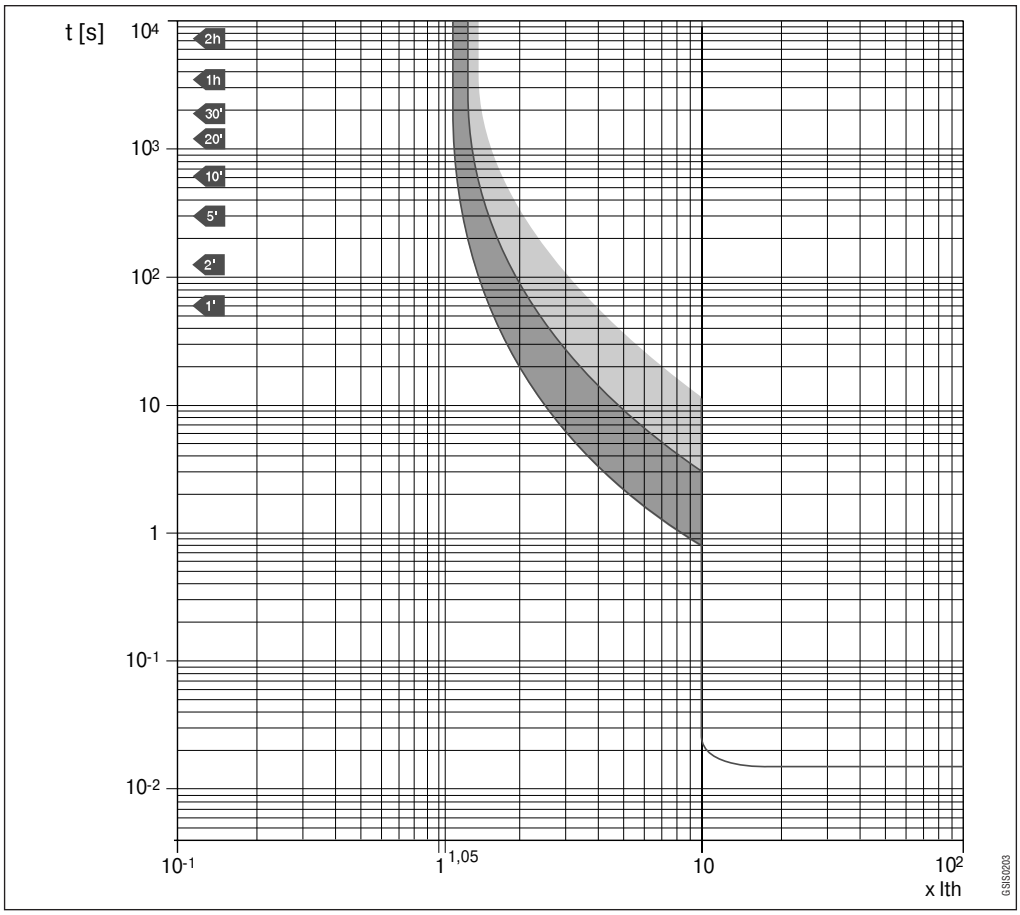

Кривые срабатывания выключателей
SACE S3 160

Порог срабатывания электромагнитного расцепителя Im = 10 x Ith

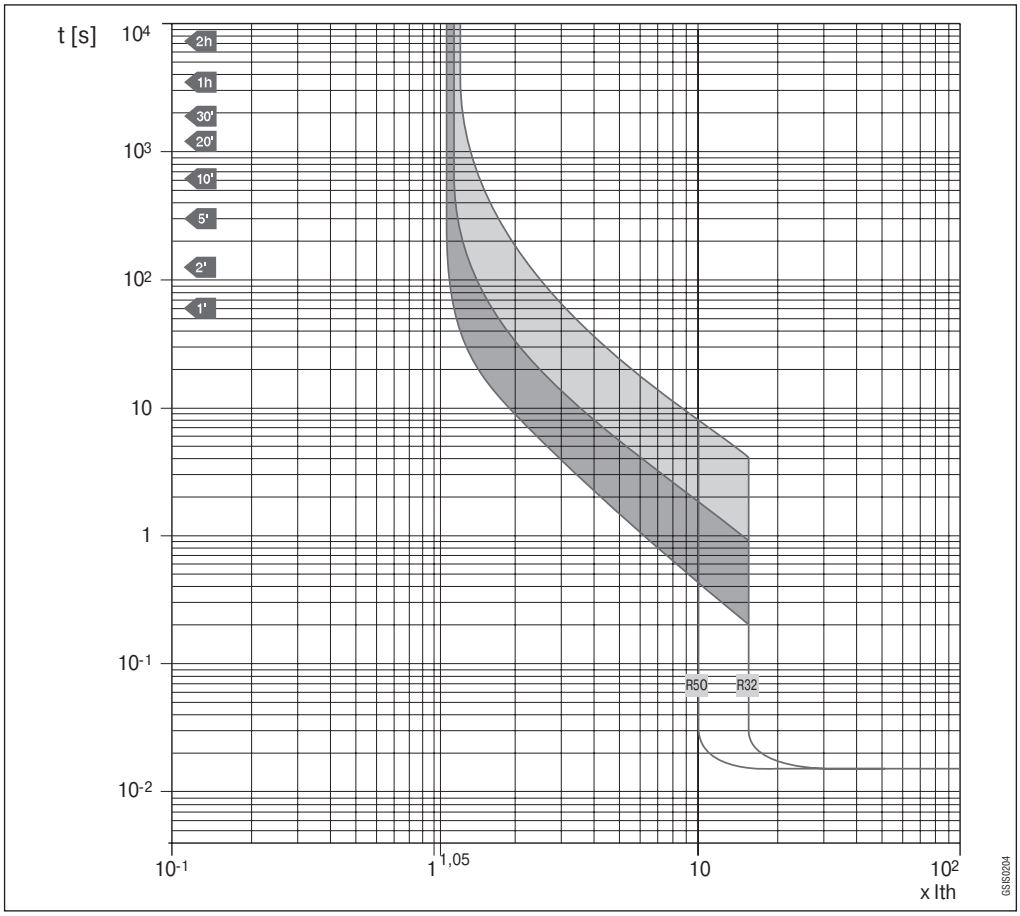

Кривые срабатывания выключателей для распределительных сетей

Автоматические выключатели с термомагнитными расцепителями

Кривые срабатывания выключателей SACE S3 160 - S3 250

Порог срабатывания электромагнитного расцепителя Im = 10 x Ith

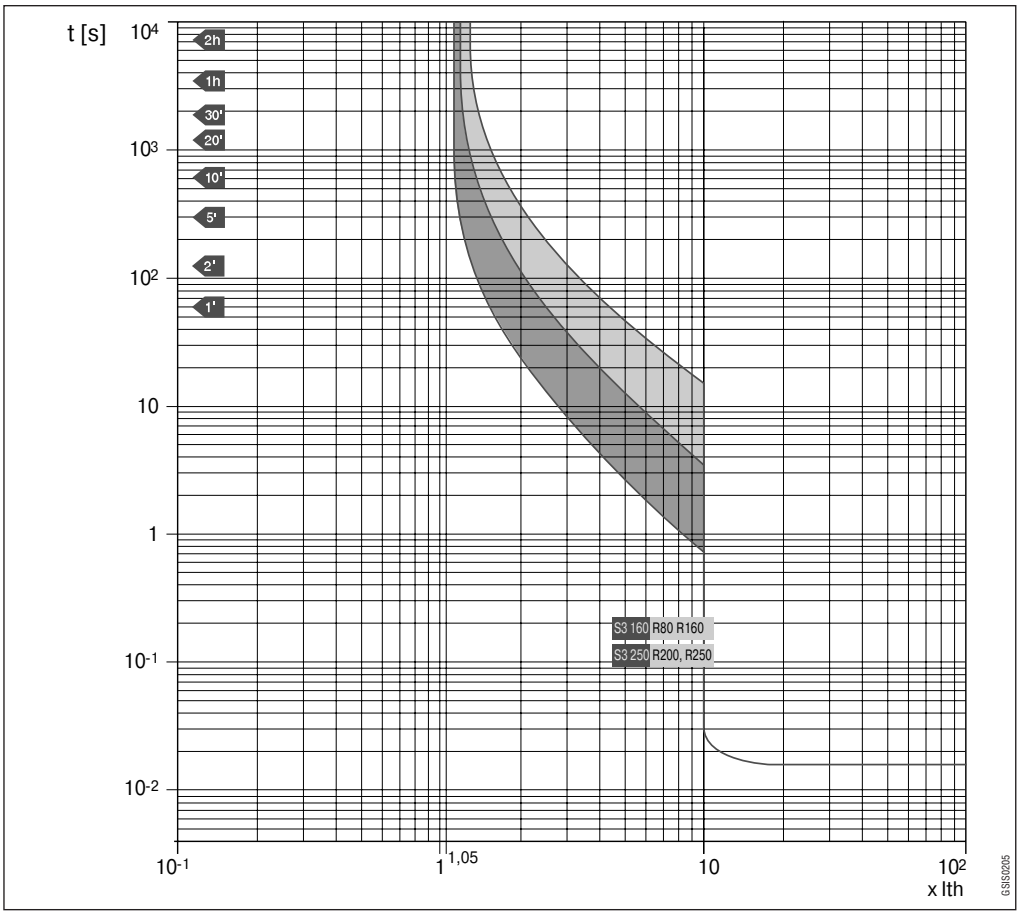

Кривые срабатывания выключателей SACE S3 160

Порог срабатывания электромагнитного расцепителя Im = 5 x Ith

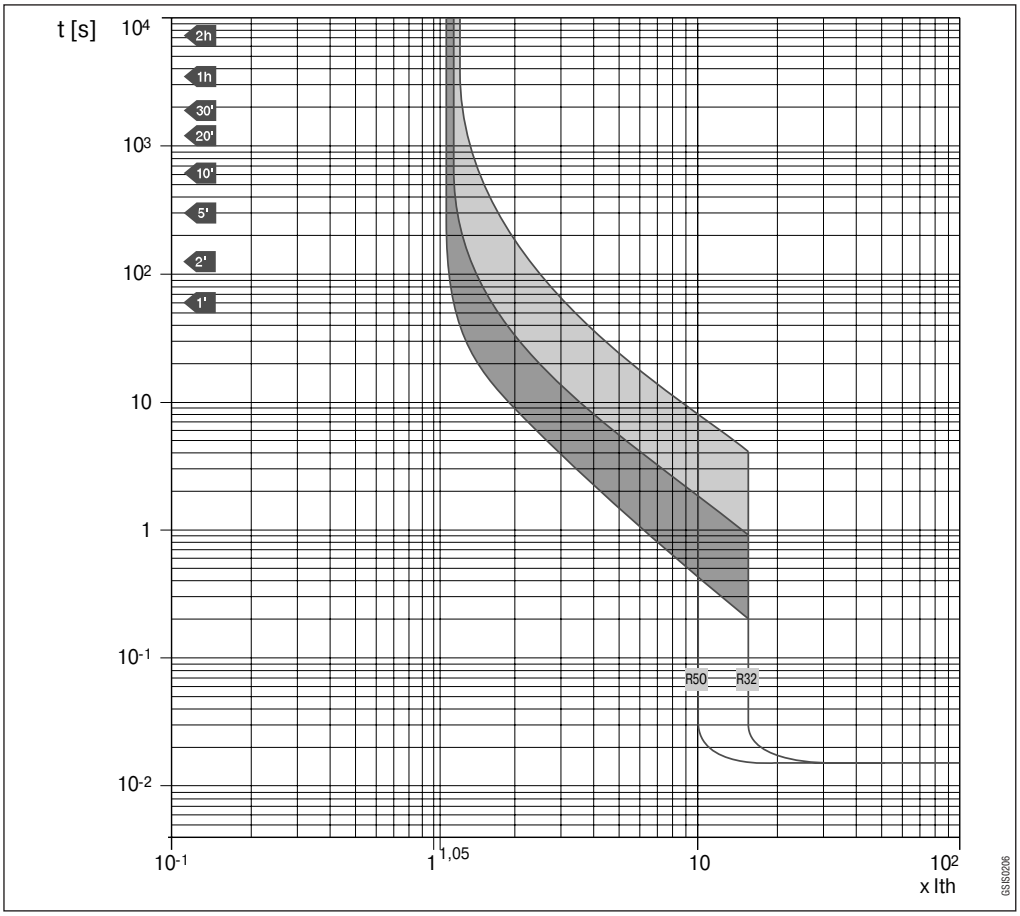

Кривые срабатывания выключателей
SACE
S3 160 - S3 250

Порог срабатывания электромагнитного расцепителя Im = 3 x Ith,
Порог срабатывания электромагнитного расцепителя Im = 5 x Ith

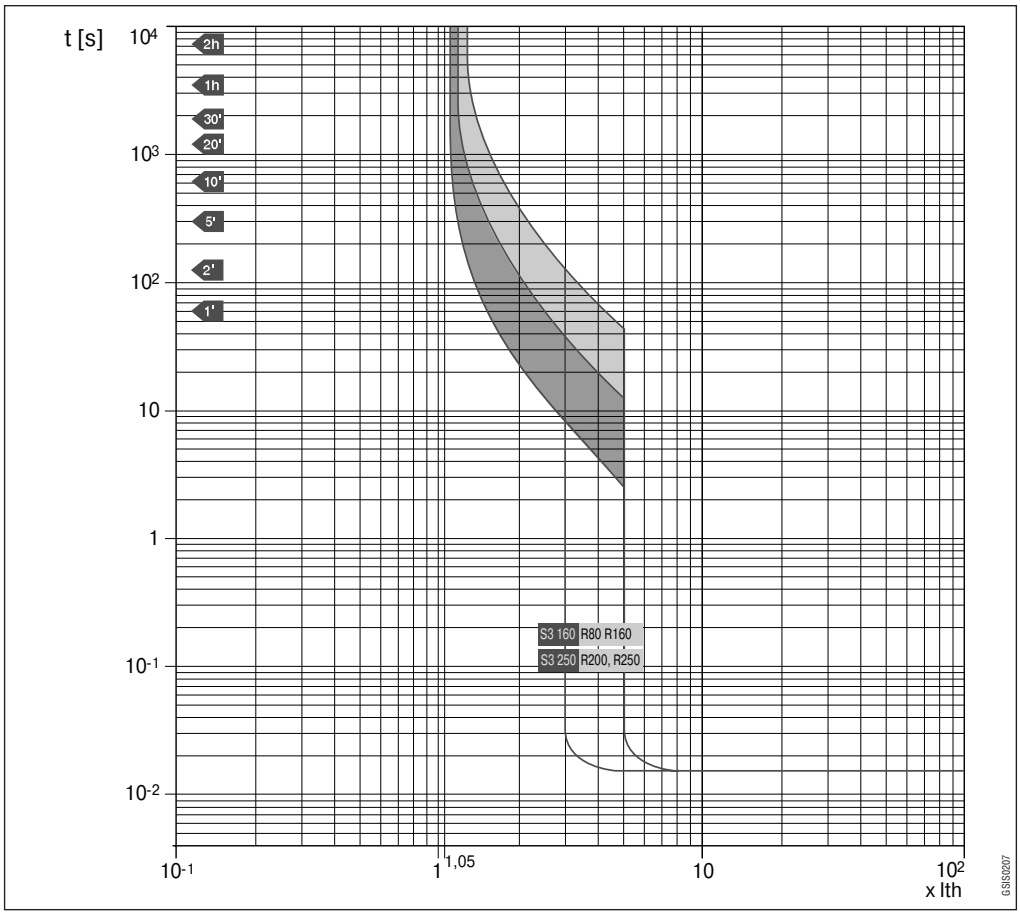

Кривые срабатывания выключателей
SACE S5 400 (R320-400)
SACE S5 630 (R500)

Порог срабатывания теплового расцепителя
In = 0,7÷1 x Ith
Порог срабатывания электромагнитного расцепителя
Im = 5÷10 x Ith

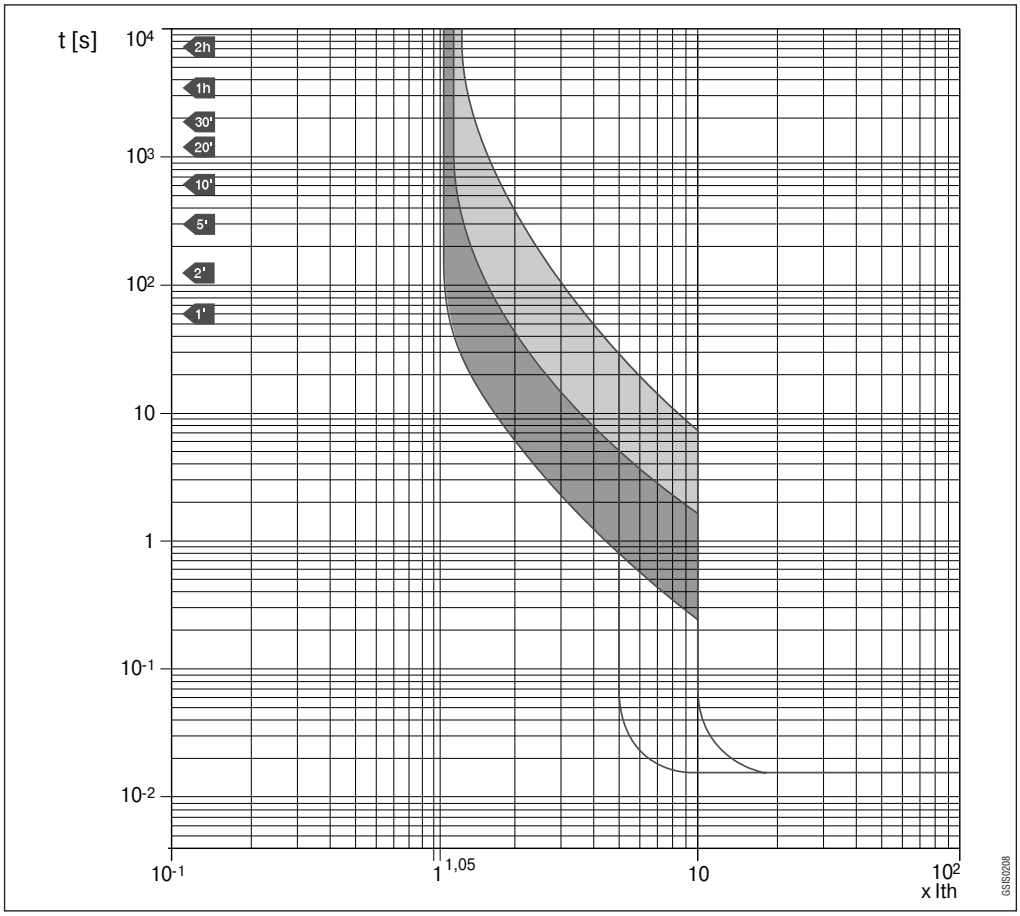

Кривые срабатывания выключателей для распределительных сетей

Автоматические выключатели с термомагнитными расцепителями

Кривые срабатывания выключателей SACE S6 630 (R630)

с порогом срабатывания теплового расцепителя Im = 0,7–1 x Ith и порогом срабатывания электромагнитного расцепителя Im = 5–10 x Ith

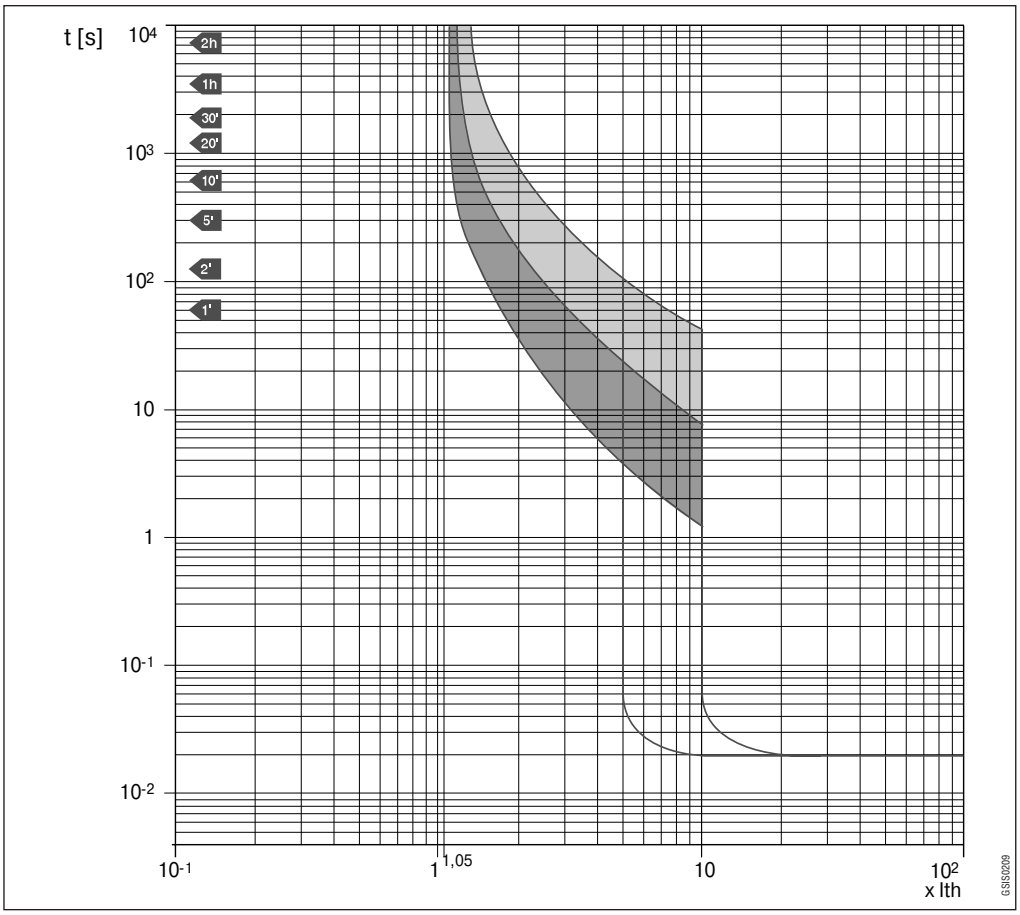

Кривые срабатывания выключателей SACE S6 800 (R800)

с порогом срабатывания теплового расцепителя Im = 0,7–1 x Ith и порогом срабатывания электромагнитного расцепителя Im = 5÷10 x Ith

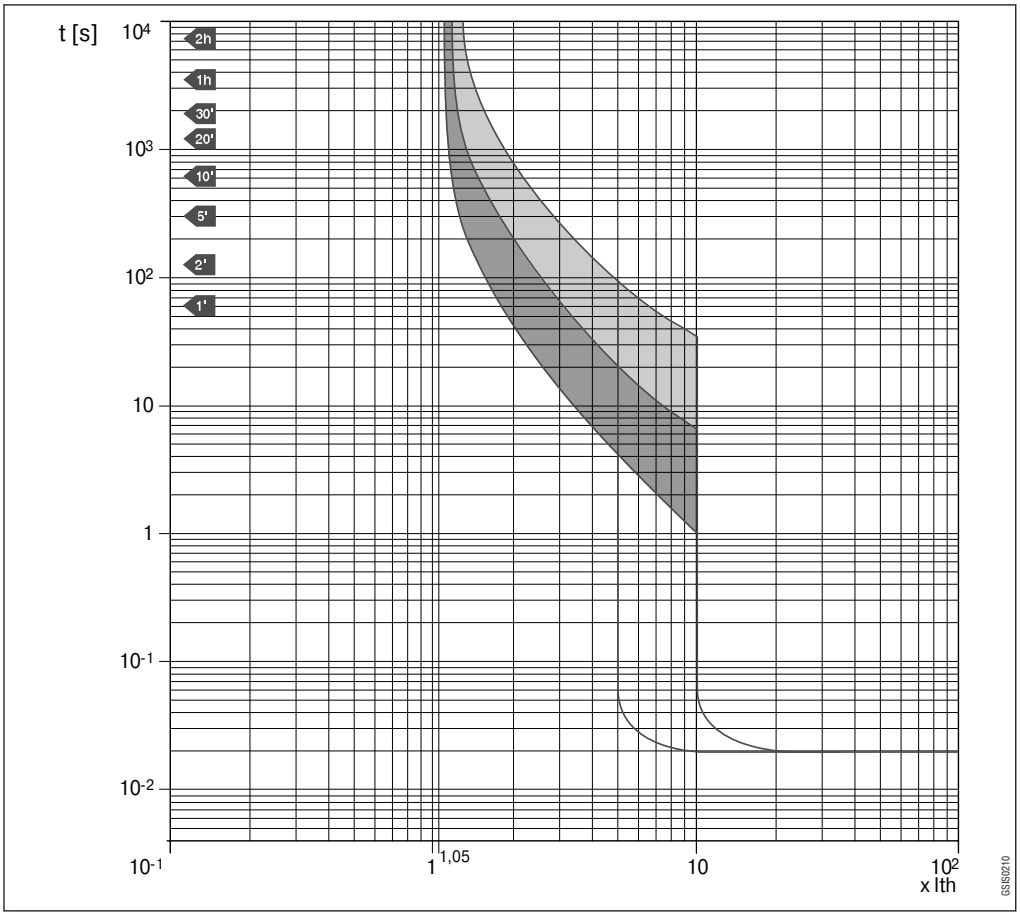

Автоматические выключатели с электронными расцепителями

Кривые срабатывания выключателей SACE S4-S5-S6-S7

с электронным расцепителем SACE PR211/P (функции LI – I)

Примечание:
Для выключателя S5 630 максимальное задаваемое значение порога срабатывания для функции I составляет 8 x I_n.

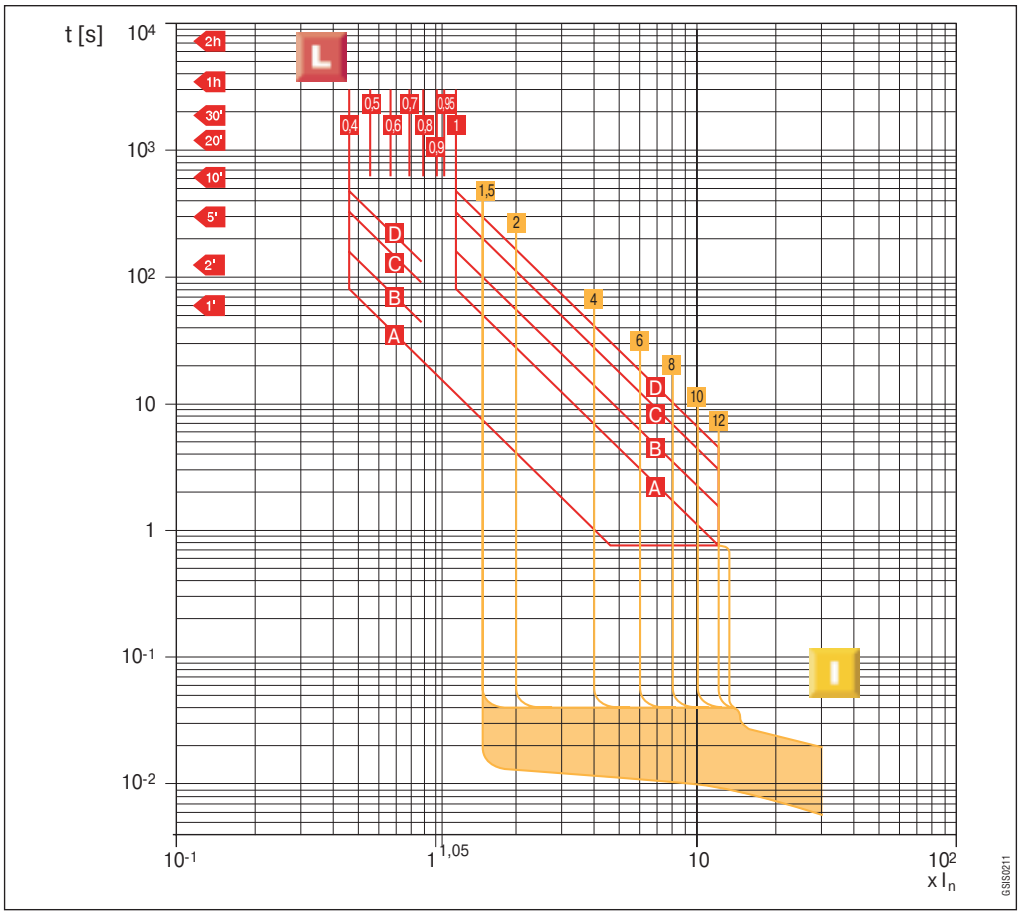

Кривые срабатывания выключателей SACE S4-S5-S6-S7-S8

с электронным расцепителем SACE PR212/P (функции LSI). Для функции S – обратнозависимая кратковременная задержка срабатывания с постоянным значением рассеиваемой энергии (I^2t = Const).

Примечание:
Для выключателя S5 630 максимальное задаваемое значение порога срабатывания для функции I составляет 8 x I_n.

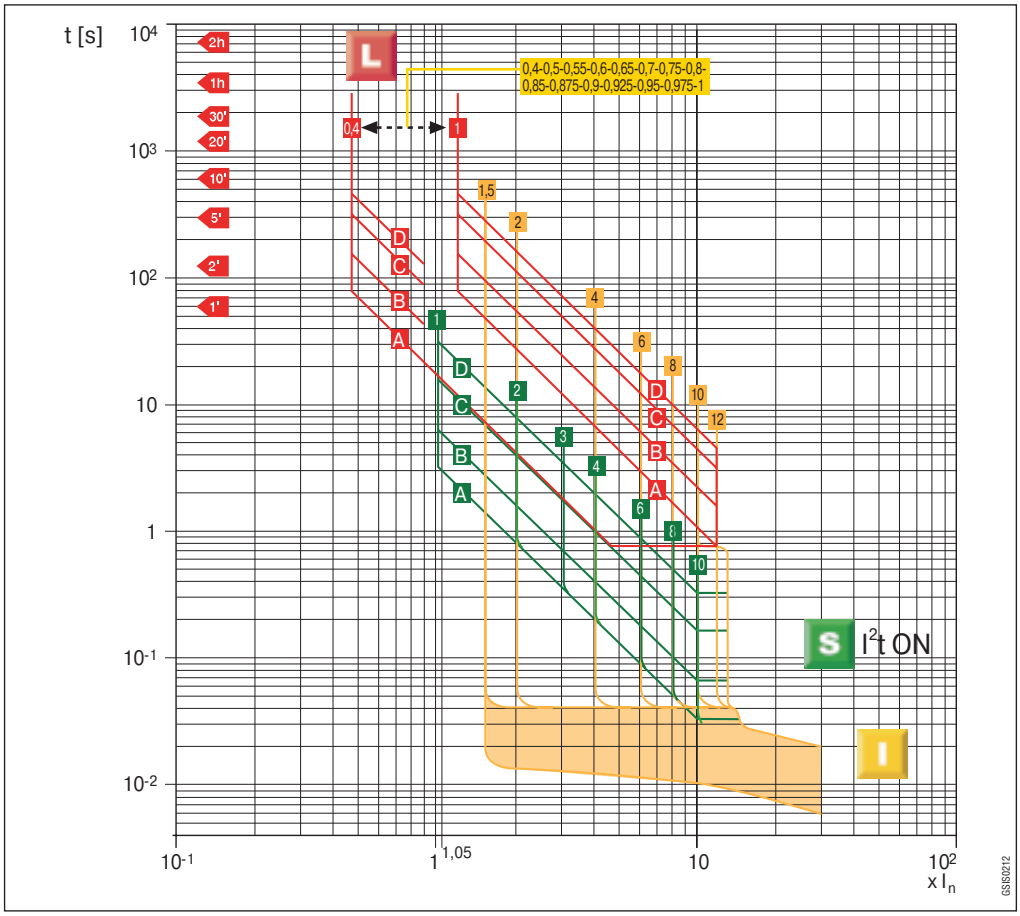

Кривые срабатывания выключателей для распределительных сетей

Автоматические выключатели с электронными расцепителями

Кривые срабатывания выключателей SACE S4-S5-S6-S7-S8

с электронным расцепителем SACE PR212/P (функции LSI). Для функции S – кратковременная задержка срабатывания с постоянным значением времени срабатывания (t = Const).

Примечание:
Для выключателя S5 630 максимальное задаваемое значение порога срабатывания для функции I составляет 8 x I_n.

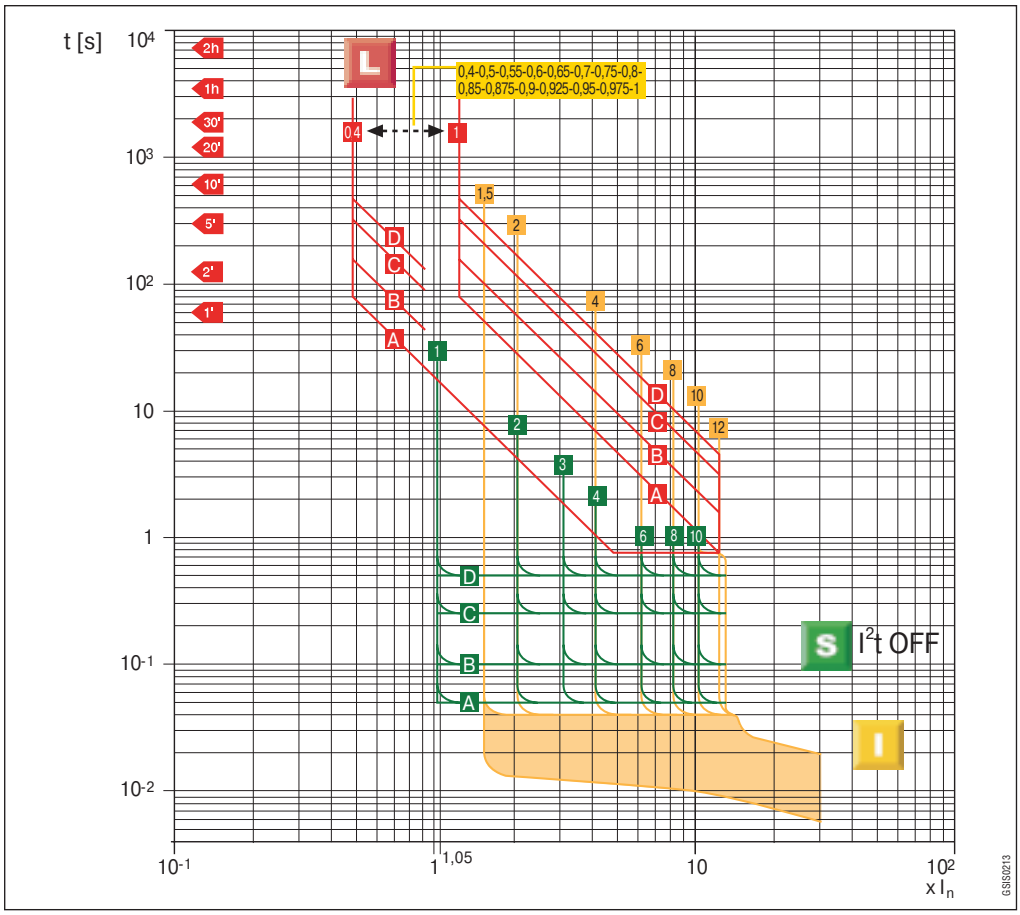

Кривые срабатывания выключателей SACE S4-S5-S6-S7-S8

с электронным расцепителем SACE PR212/P (функция G)

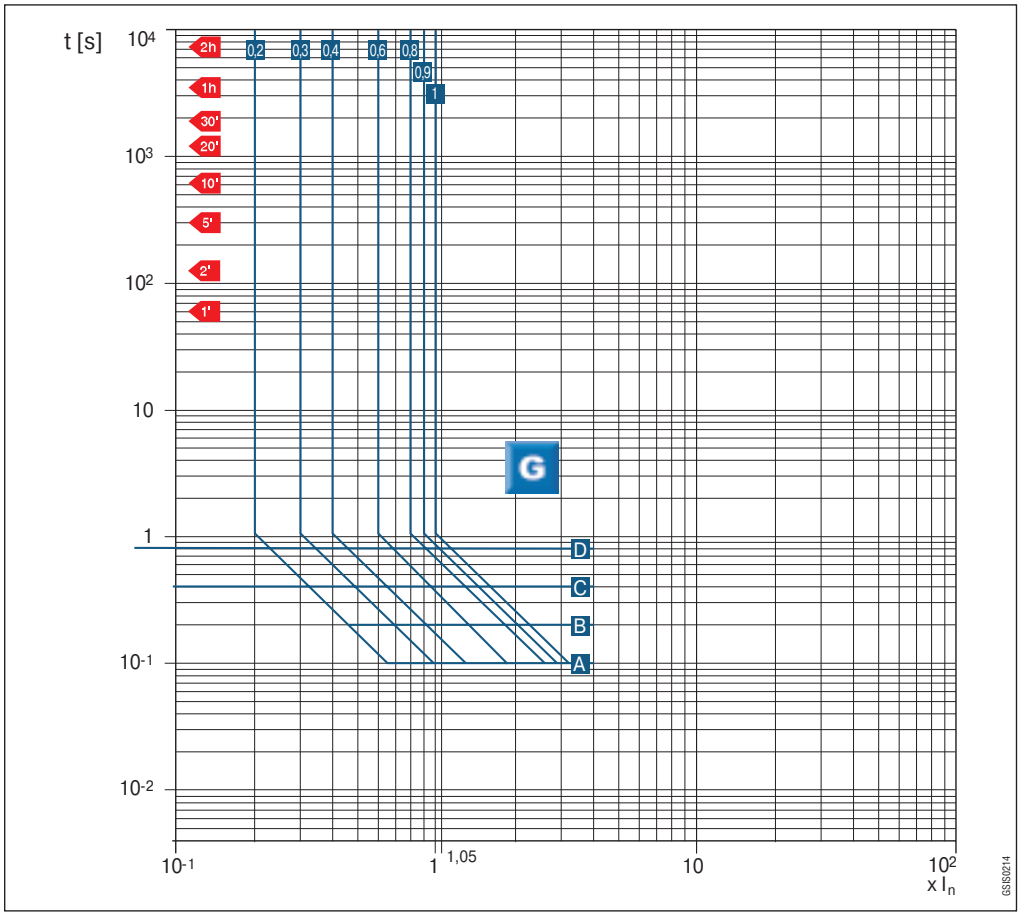

Кривые срабатывания выключателей для защиты электродвигателей

Автоматические выключатели только с электромагнитными расцепителями

Кривые срабатывания выключателей
SACE S2X 80

с фиксированным порогом срабатывания электромагнитного расцепителя Im = 13 x Ith, и

SACE S3

с регулируемым порогом срабатывания электромагнитного расцепителя Im = 4–12 x Ith

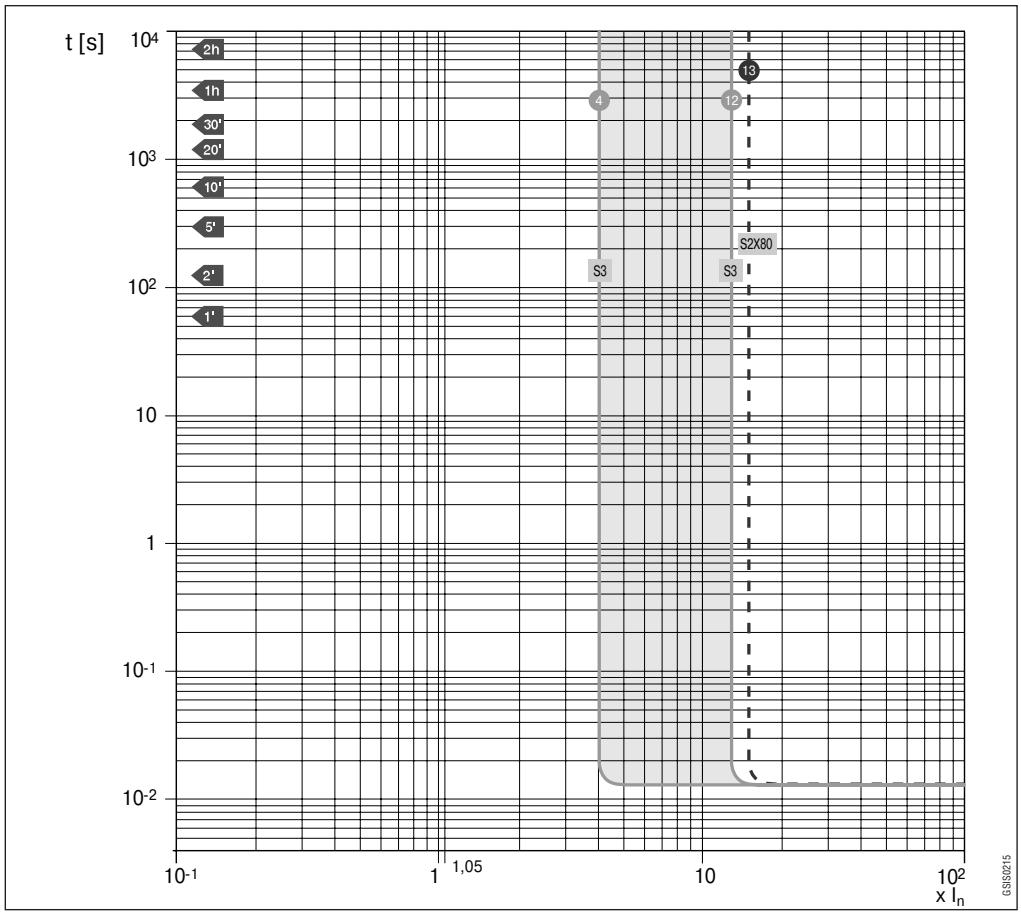

Кривые срабатывания выключателей для защиты электродвигателей

Настройка параметров электронных расцепителей SACE PR212/MP с использованием кривых срабатывания автоматических выключателей

Для правильной настройки параметров электронного расцепителя SACE PR/212MP можно сравнить кривые срабатывания автоматических выключателей и кривые пускового тока электродвигателей. Использование приведенных ниже графиков функций защиты позволяет просто и быстро построить требуемую кривую срабатывания автоматического выключателя с электронным расцепителем SACE PR212/MP.

Примечание:
При копировании графиков функций на кальку, убедитесь, что значения времени на осях координат исходного графика и копии совпадают.

- **Функция L – защита от перегрузки (не может быть исключена).**

  Для защиты двигателя от перегрузки необходимо, во–первых, настроить функцию L на ток I1, который должен быть больше или равен номинальному току электродвигателя Ie: I1 ≥ Ie. Например, если Ie = 135 A, то может быть выбран автоматический выключатель S4H160 с In = 160 A с последующей настройкой: I1 = 0,85 x In = 136 A.
  Во–вторых, необходимо определить класс срабатывания в соответствии с временем пуска электродвигателя ta. Для электродвигателя с временем пуска 6 секунд может быть выбран класс 10 с временем срабатывания 8 секунд при 7,2 x I1.
  Для того, чтобы правильно скопировать кривую на кальку в соответствии с отношением I/In, поместите кальку на график функции L так, чтобы I/In = 0,85 на копии соответствовало I/In = 1 на исходном графике, и скопируйте кривую, соответствующую классу 10.

- **Функция R – защита от блокирования ротора (может быть исключена)**

  Защита от блокирования ротора может быть настроена как по току срабатывания I5 = 3 … 10 x I1 (в этом случае I5 = 3 … 10 x 0,85 x 160), так и по времени срабатывания t5.
  Для того, чтобы правильно скопировать кривую на кальку, поместите копировальную бумагу на график функции R так, чтобы I/In = I1/In на копии соответствовало I/I1 = 1 на исходном графике (в данном случае I/In = I1/In = 0,85), и скопируйте кривую.

- **Функция I – защита от короткого замыкания (не может быть исключена)**

  Функция защиты от короткого замыкания определяет, находится ли электродвигатель в фазе пуска, для избежания несанкционированных срабатываний. Уставка по току регулируется в пределах 6...13 x Jn
  Для того, чтобы правильно скопировать кривую на кальку, поместите кальку на график функции I так, чтобы I/In = 1 на копии соответствовало I/In = 1 на исходном графике, и скопируйте кривую.

- **Функция U – защита от обрыва и/или перекоса фаз (может быть исключена)**

  Функция защиты от обрыва или перекоса фаз (если она включена) вступает в действие, когда ток в одной или двух фазах падает ниже 0,4 x I1 (в данном случае 0,4 x 0,85 x In = 0,4 x 0,85 x 160 A = 54,4 A).
  Для того, чтобы правильно скопировать кривую на кальку, поместите копировальную бумагу на график функции U так, чтобы I/In = I1/In на копии соответствовало I/I1 = 1 на исходном графике (в данном случае I/In = I1/In = 0,85), и скопируйте кривую.

Типовая рабочая характеристика асинхронного электродвигателя

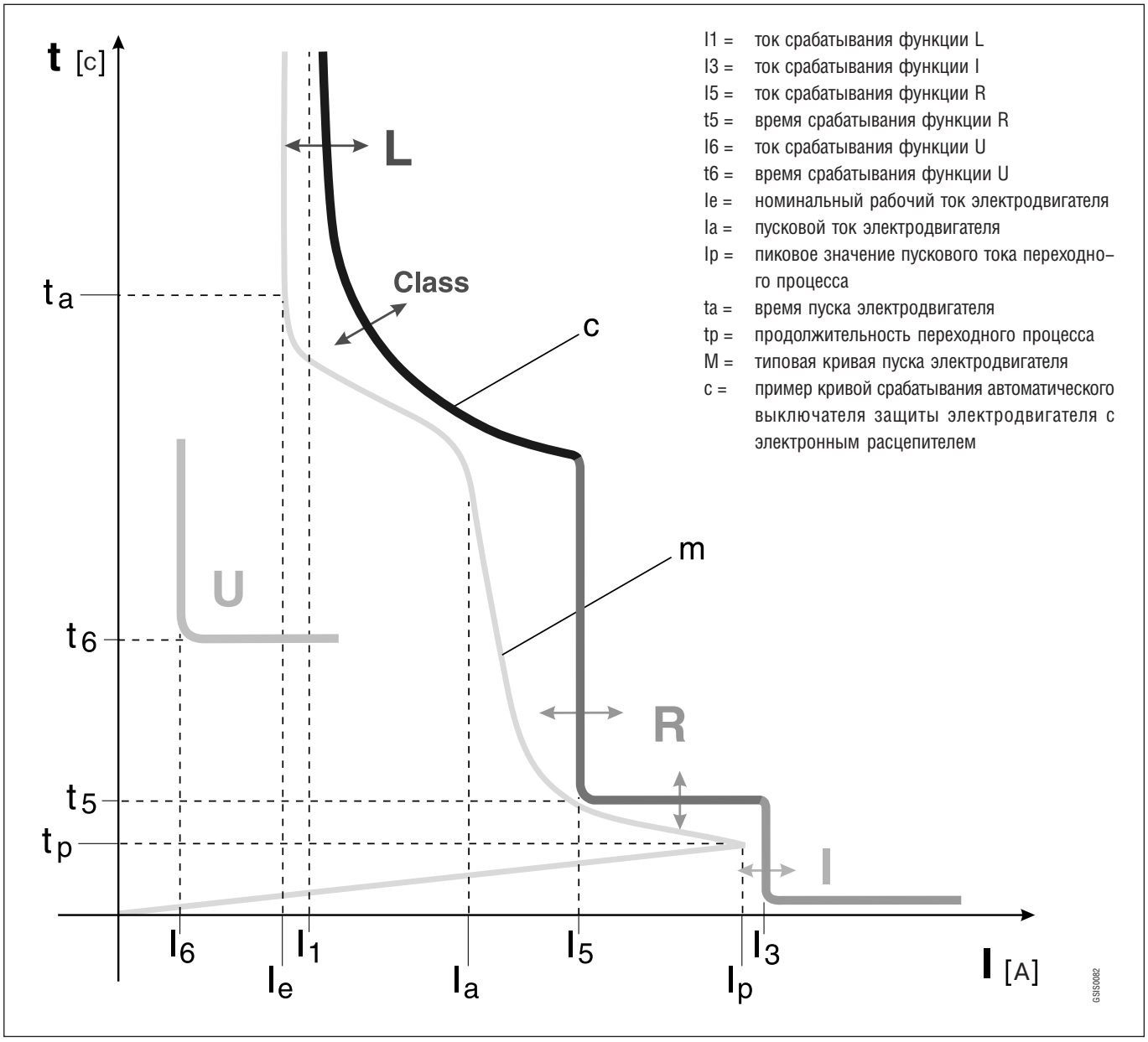

I1 = ток срабатывания функции L
I3 = ток срабатывания функции I
I5 = ток срабатывания функции R
t5 = время срабатывания функции R
I6 = ток срабатывания функции U
t6 = время срабатывания функции U
Ie = номинальный рабочий ток электродвигателя
Ia = пусковой ток электродвигателя
Ip = пиковое значение пускового тока переходного процесса
ta = время пуска электродвигателя
tp = продолжительность переходного процесса
M = типовая кривая пуска электродвигателя
c = пример кривой срабатывания автоматического выключателя защиты электродвигателя с электронным расцепителем

Кривые срабатывания выключателей для защиты электродвигателей

Автоматические выключатели с электронными расцепителями SACE PR212/MP

Кривые срабатывания выключателей SACE S4-S5-S6-S7

с электронным расцепителем SACE PR212/MP (функция L, для горячего и холодного состояния)

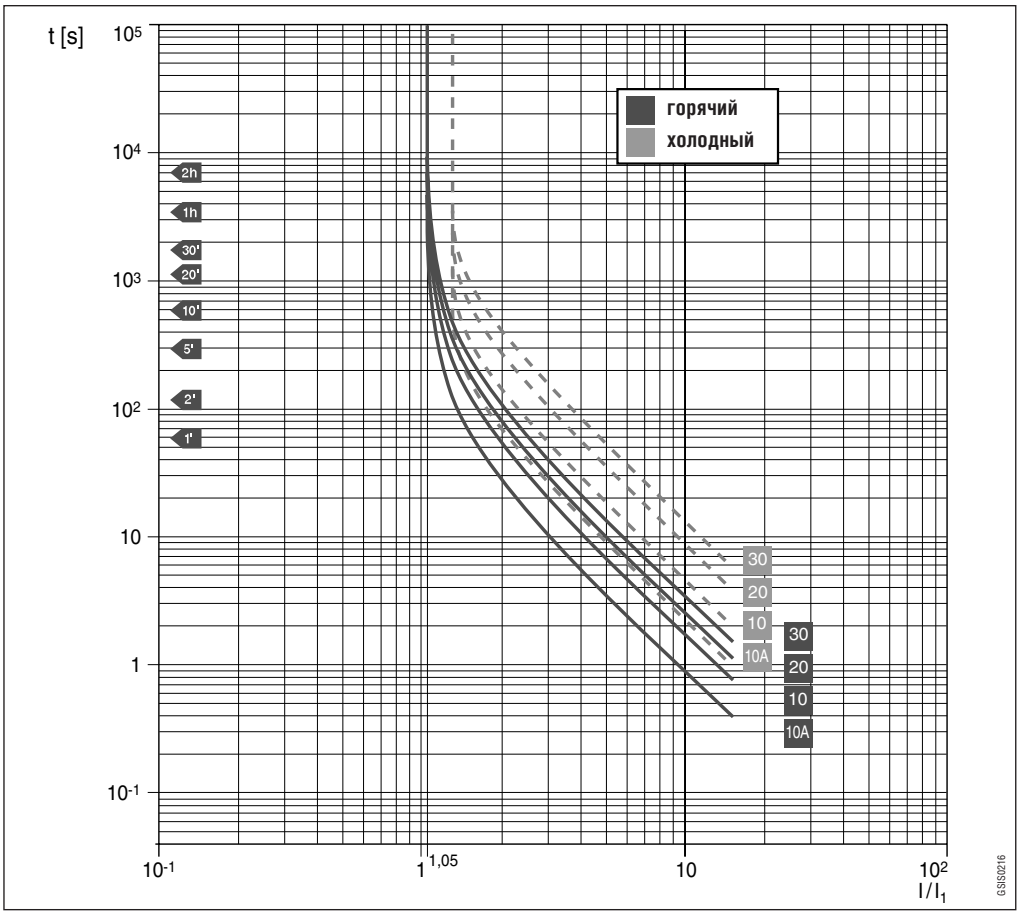

Кривые срабатывания выключателей SACE S4-S5-S6-S7

с электронным расцепителем SACE PR212/MP (функция L, для горячего состояния, при токе в одной или двух фазах)

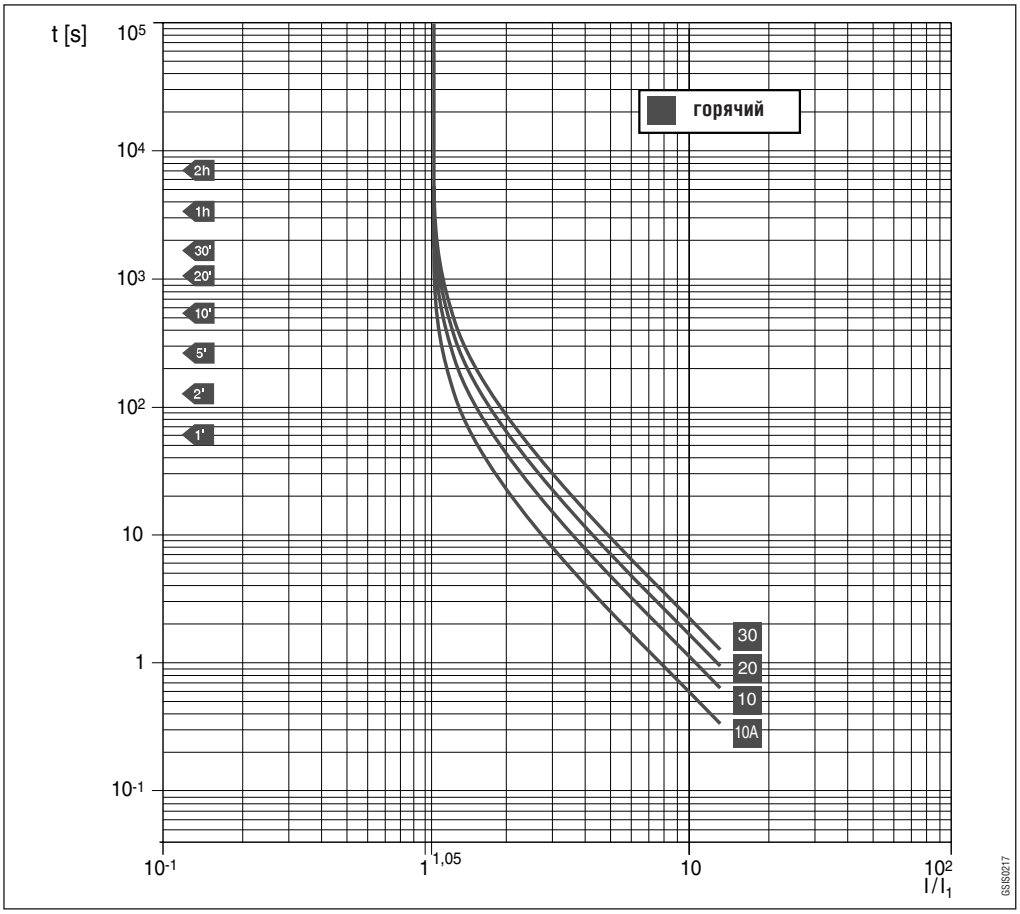

Кривые срабатывания выключателей SACE S4-S5-S6-S7

с электронным расцепителем SACE PR212/MP (функция R–U)

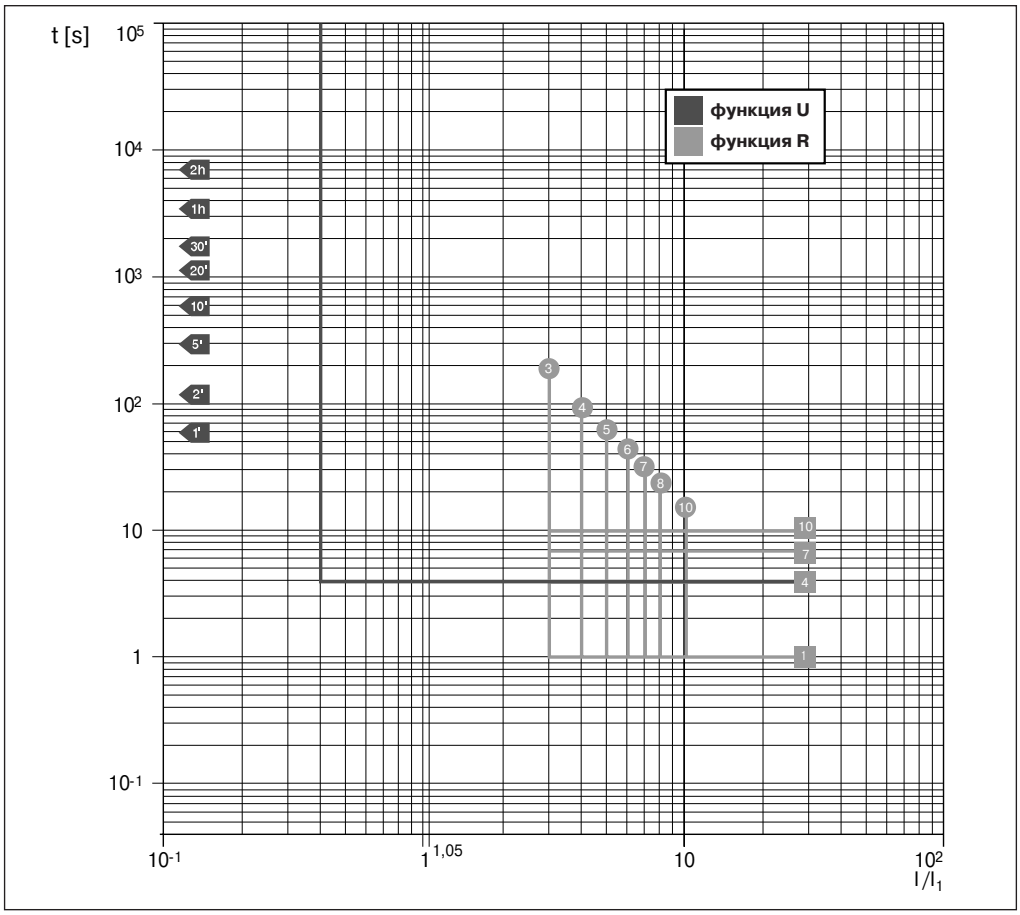

Кривые срабатывания выключателей SACE S4-S5-S6-S7

с электронным расцепителем SACE PR212/MP (функция I)

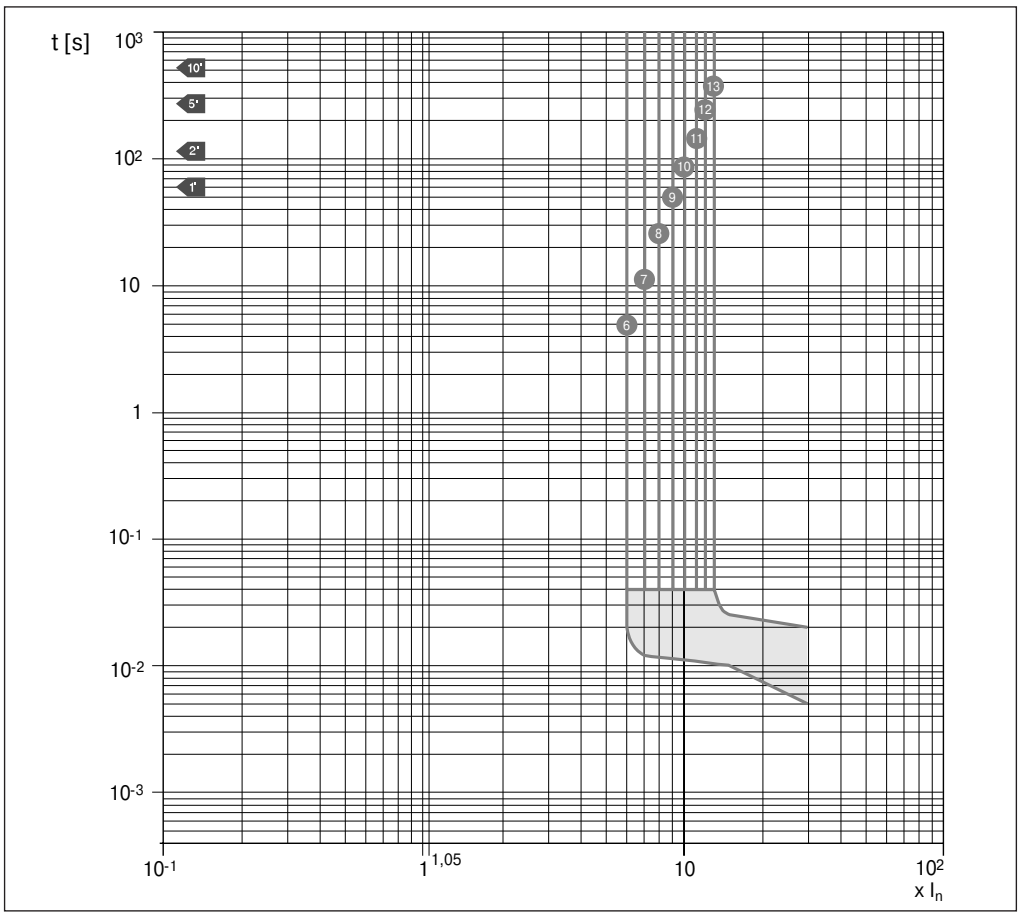

Кривые ограничения тока выключателей на напряжение 230 В

Кривые ограничения тока выключателей SACE S1

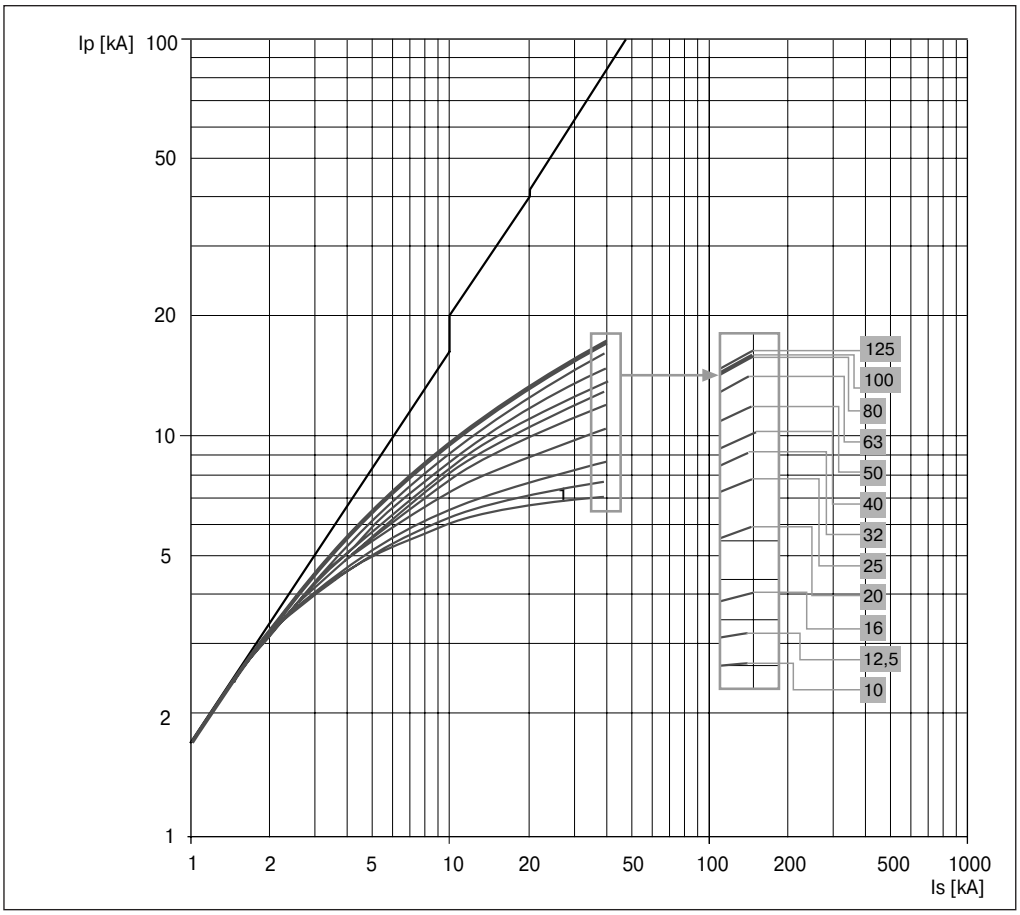

Кривые ограничения тока выключателей SACE S2

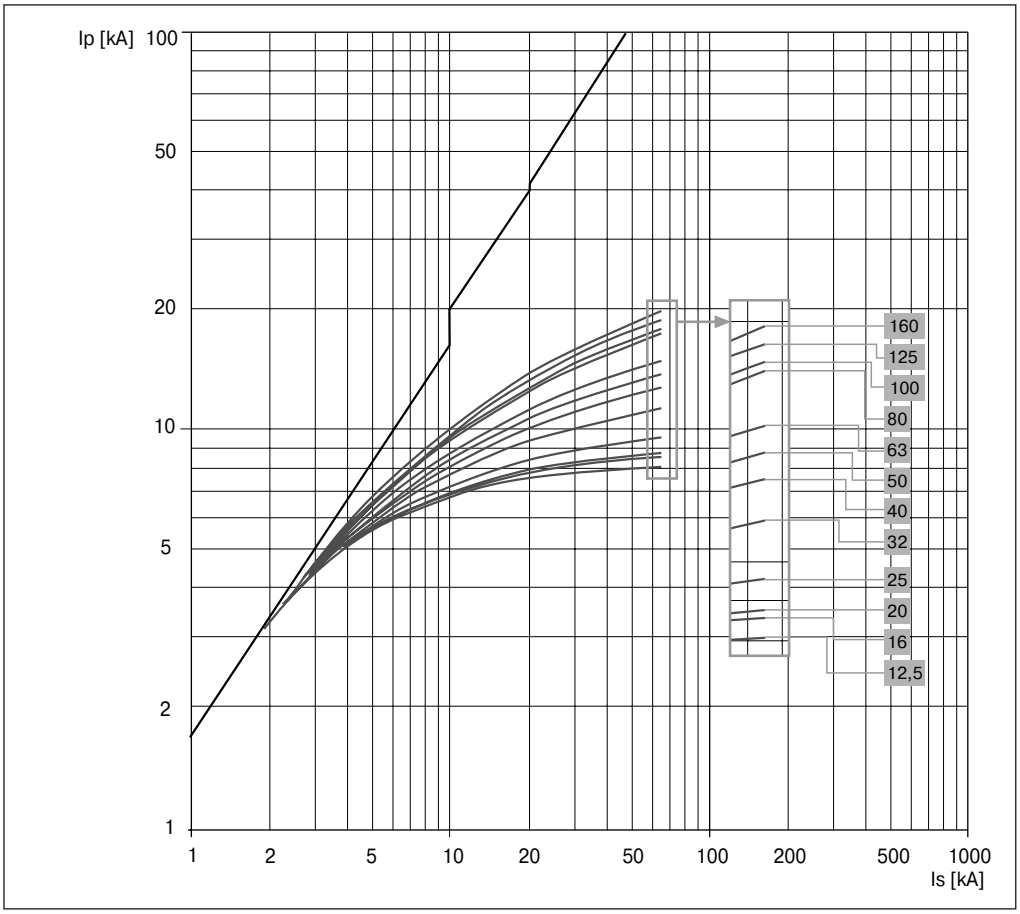

Кривые ограничения тока выключателей SACE S3 160, S3 250

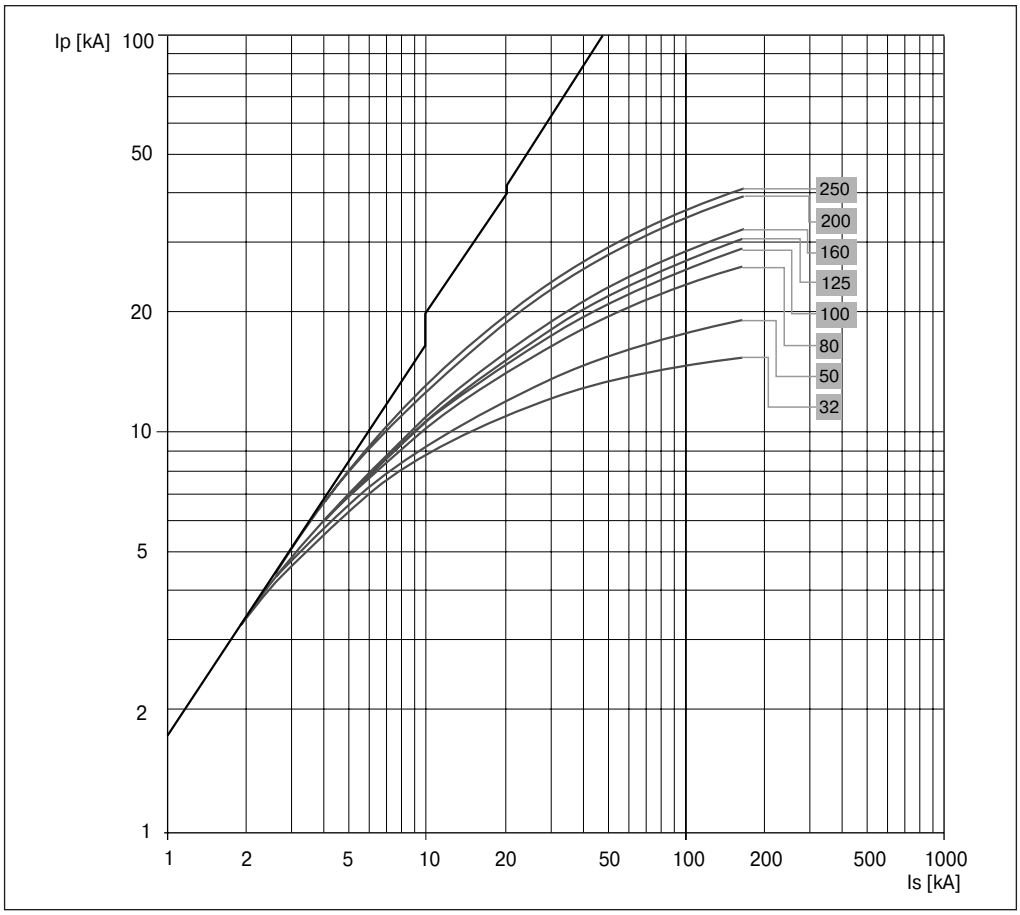

Кривые ограничения тока выключателей SACE S4 160, S4 250, S5, S6 630, S6 800, S7, S8

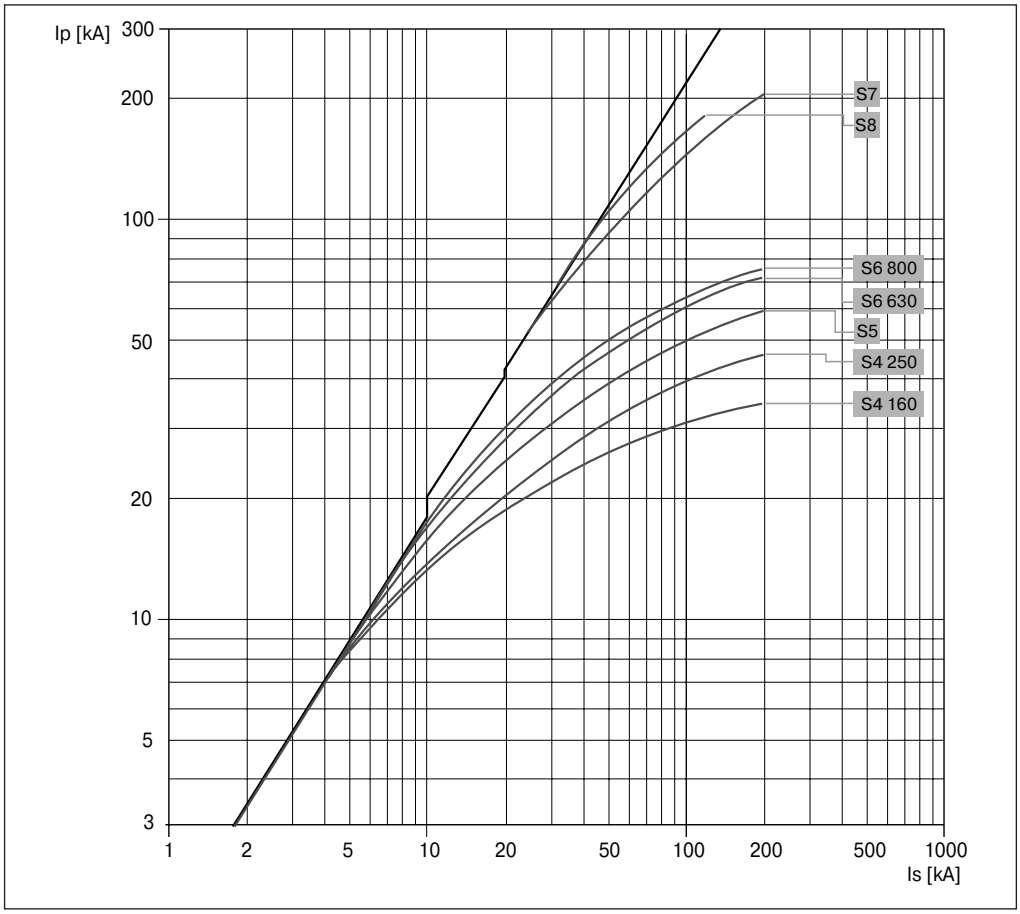

Кривые ограничения тока

Кривые ограничения тока выключателей на напряжение 230 В

Кривые ограничения тока выключателей SACE S2X 80, S2X 100

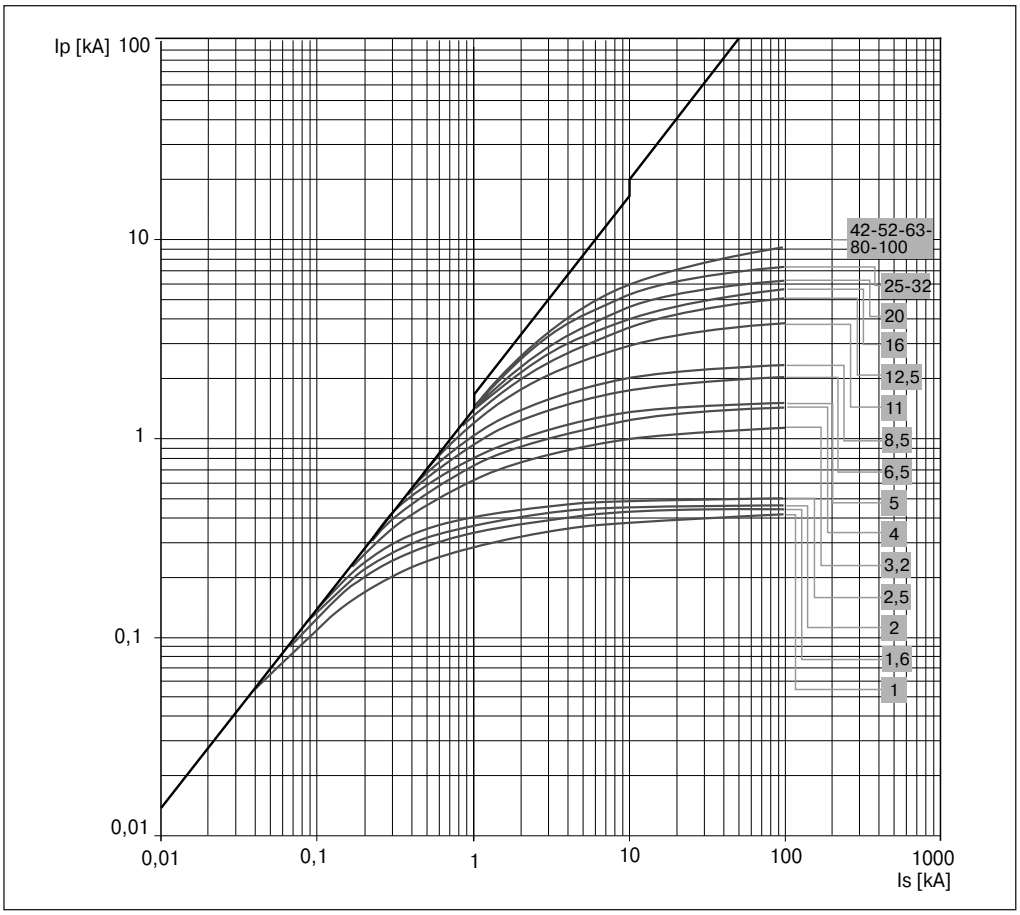

Кривые ограничения тока выключателей SACE S3X 125, S3X 200, S4X, S6X

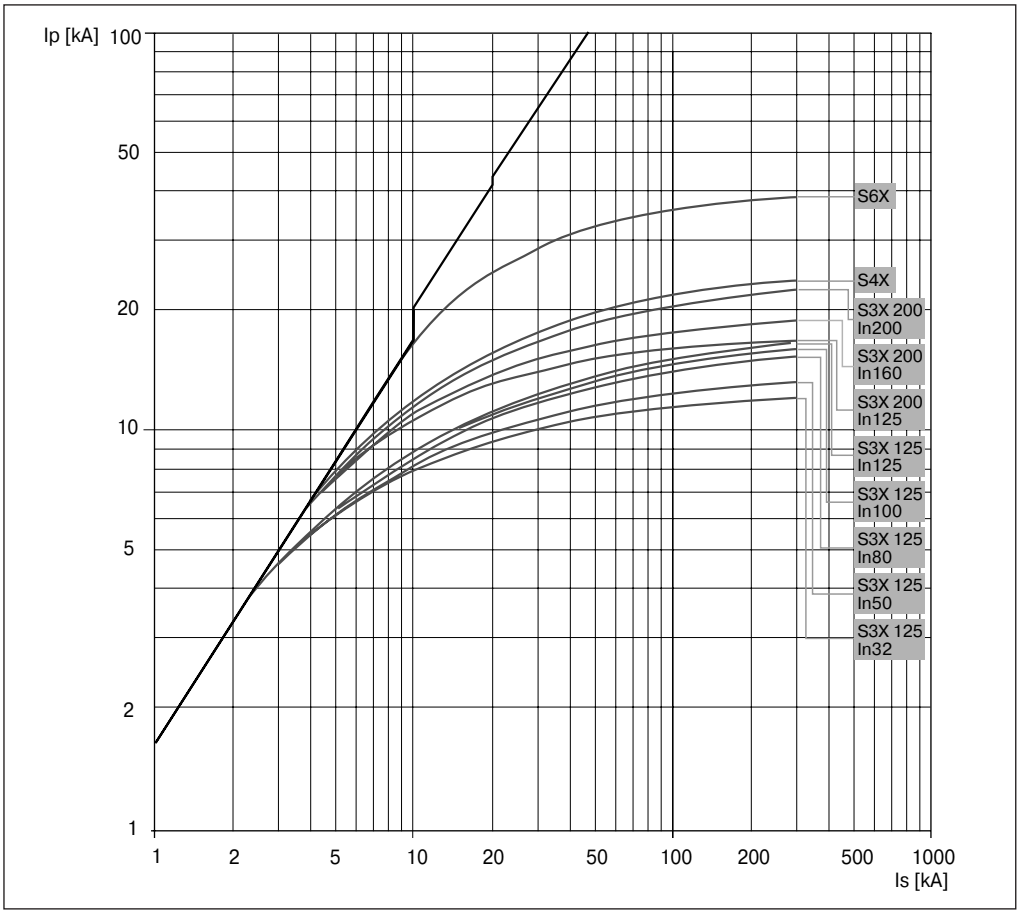

Кривые ограничения тока выключателей на напряжение 400 - 440 В

Кривые ограничения тока выключателей SACE S1

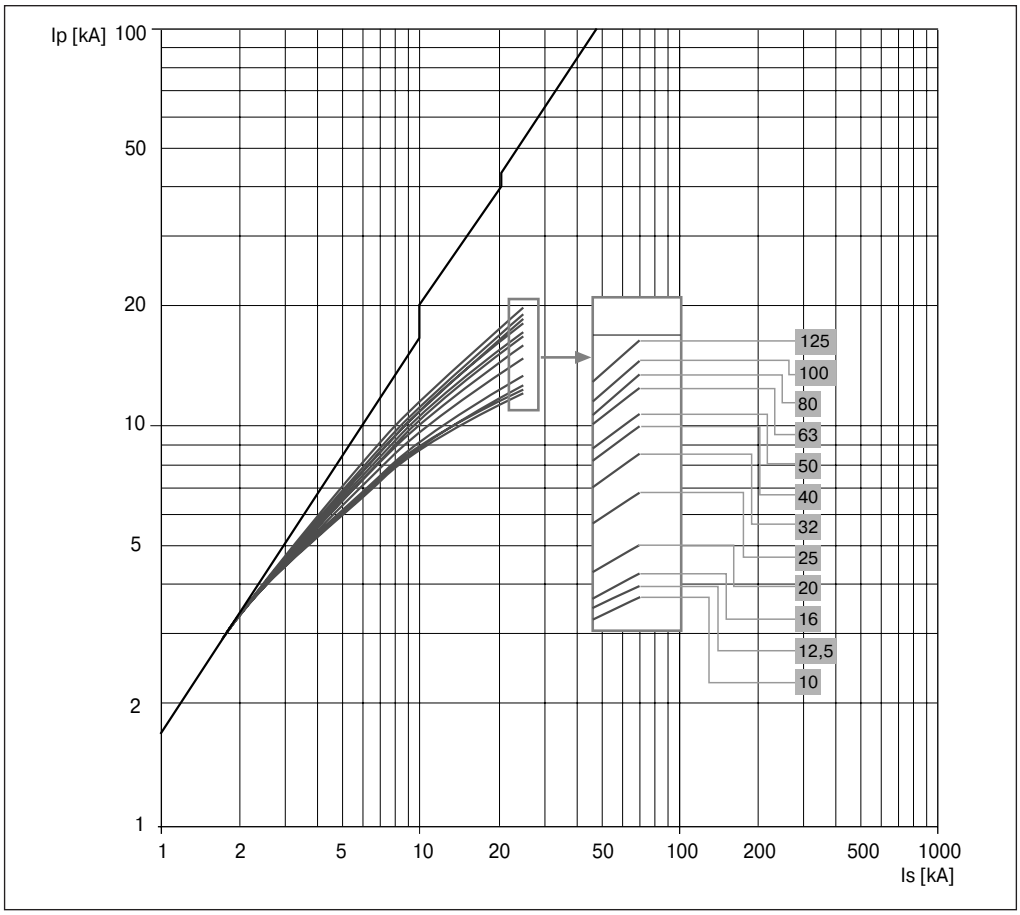

Кривые ограничения тока выключателей SACE S2

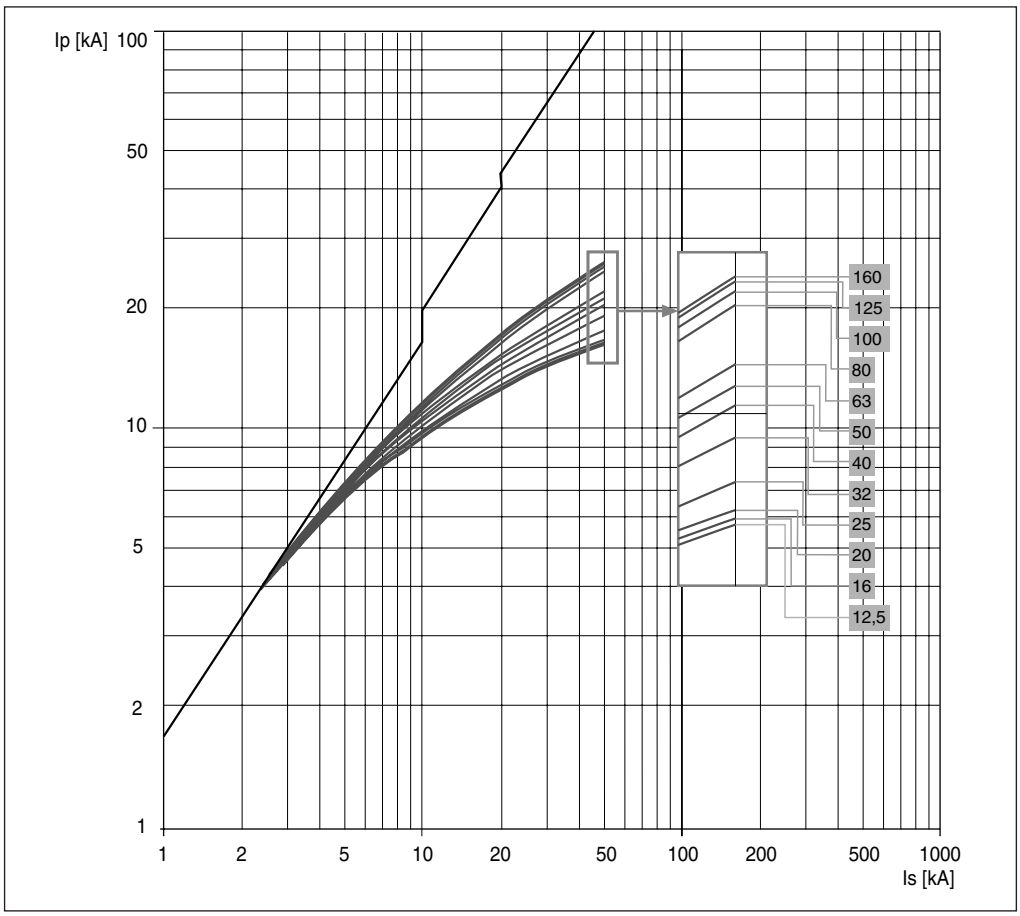

Кривые ограничения тока

Кривые ограничения тока выключателей на напряжение 400 - 440 В

Кривые ограничения тока выключателей SACE S3 160, S3 250

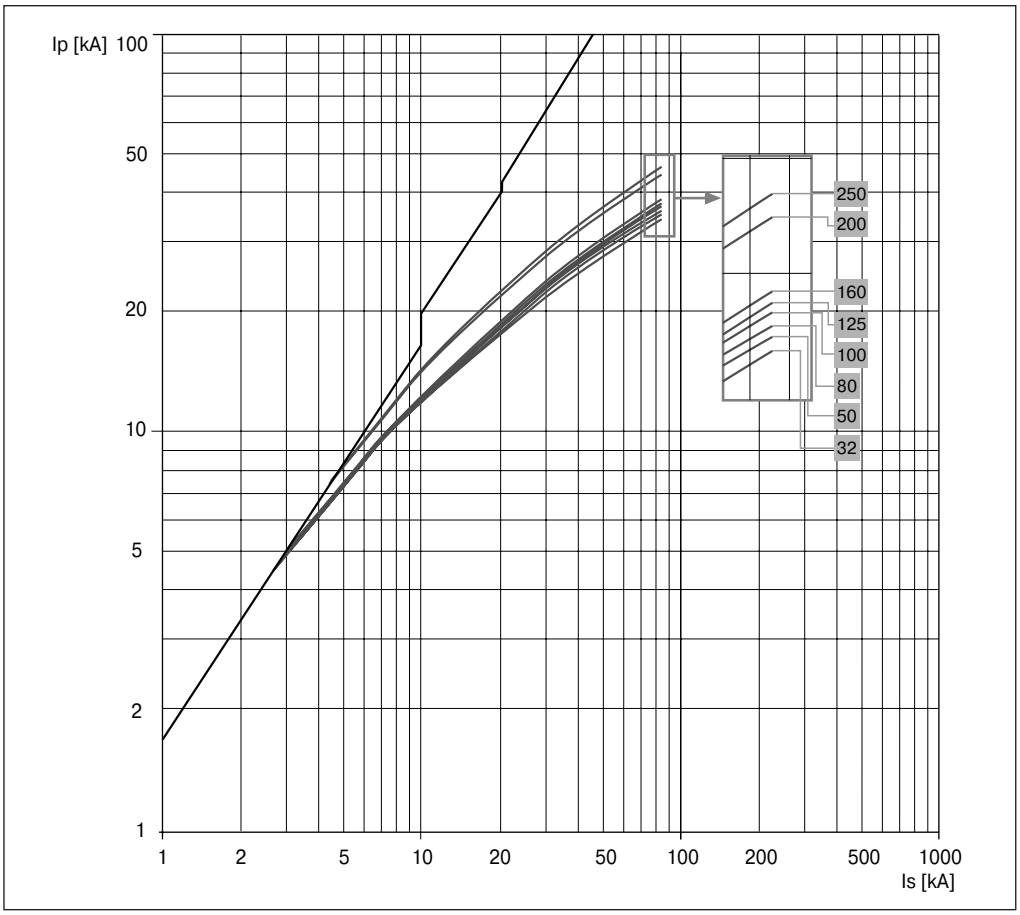

Кривые ограничения тока выключателей SACE S4 160, S4 250, S5, S6 630, S6 800, S7, S8

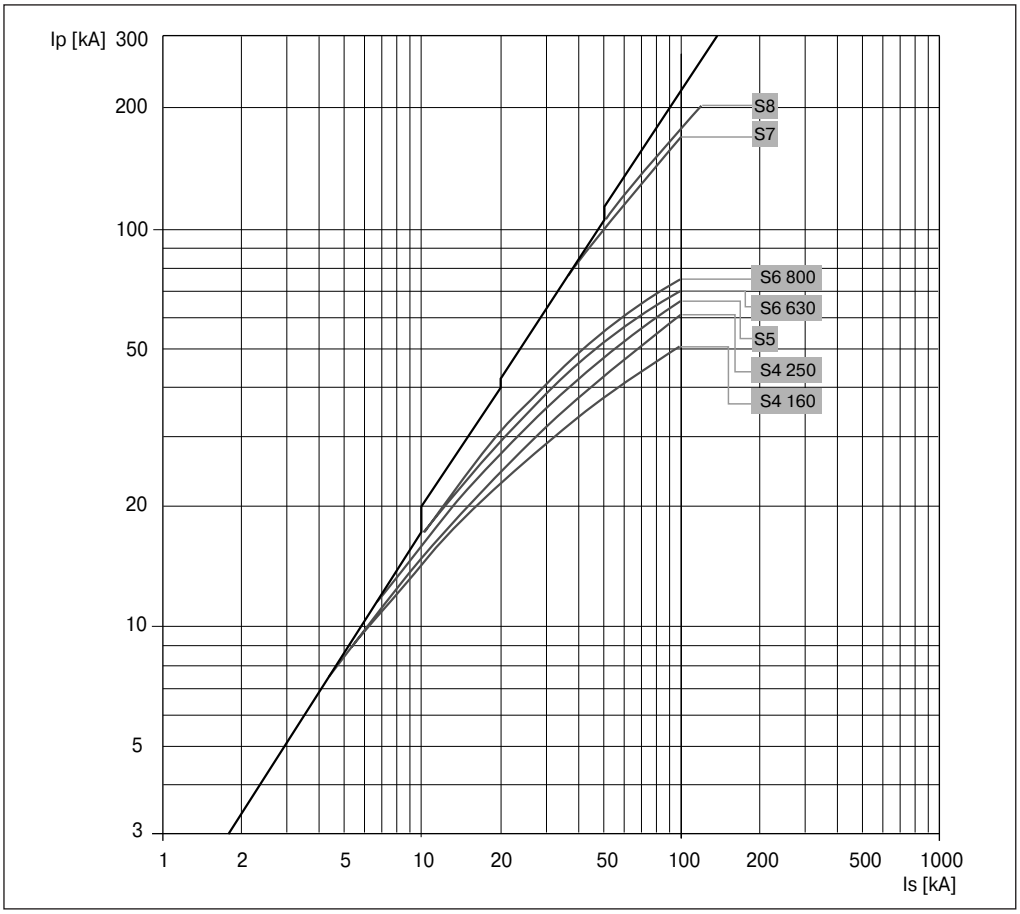

Кривые ограничения тока выключателей SACE S2X 80, S2X 100

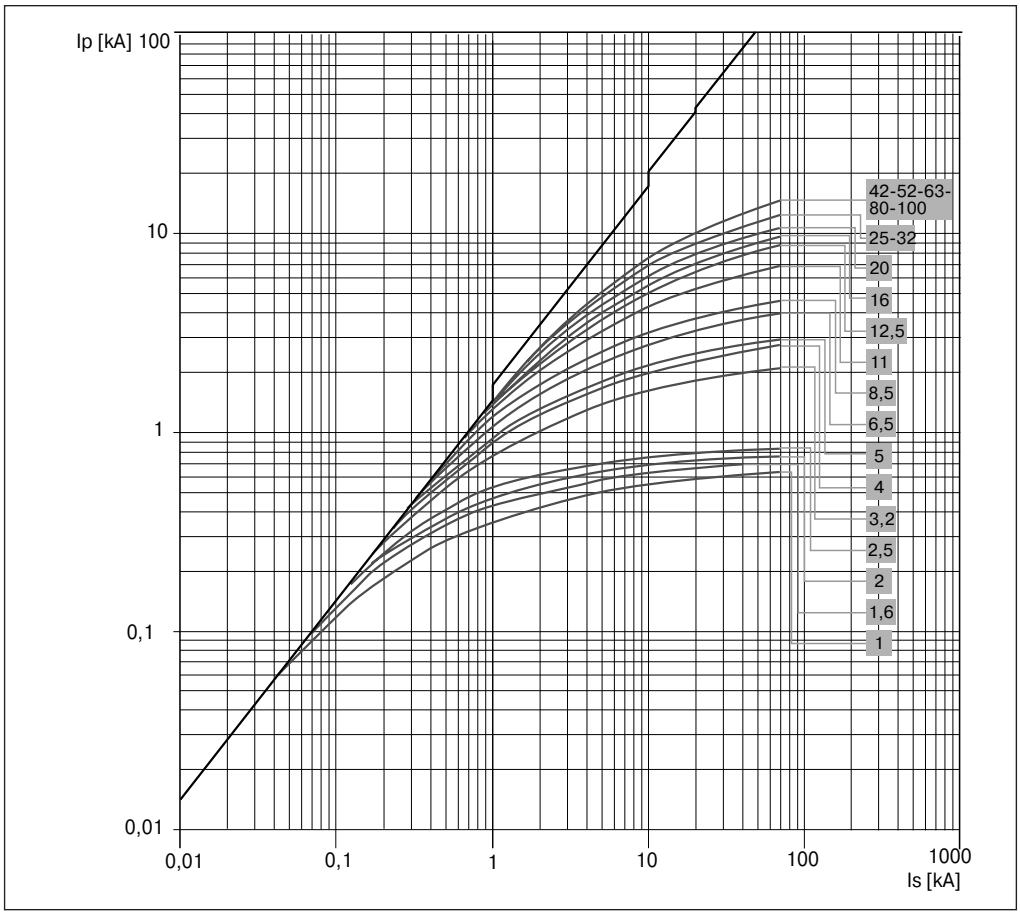

Кривые ограничения тока выключателей SACE S3X 125, S3X 200, S4X, S6X

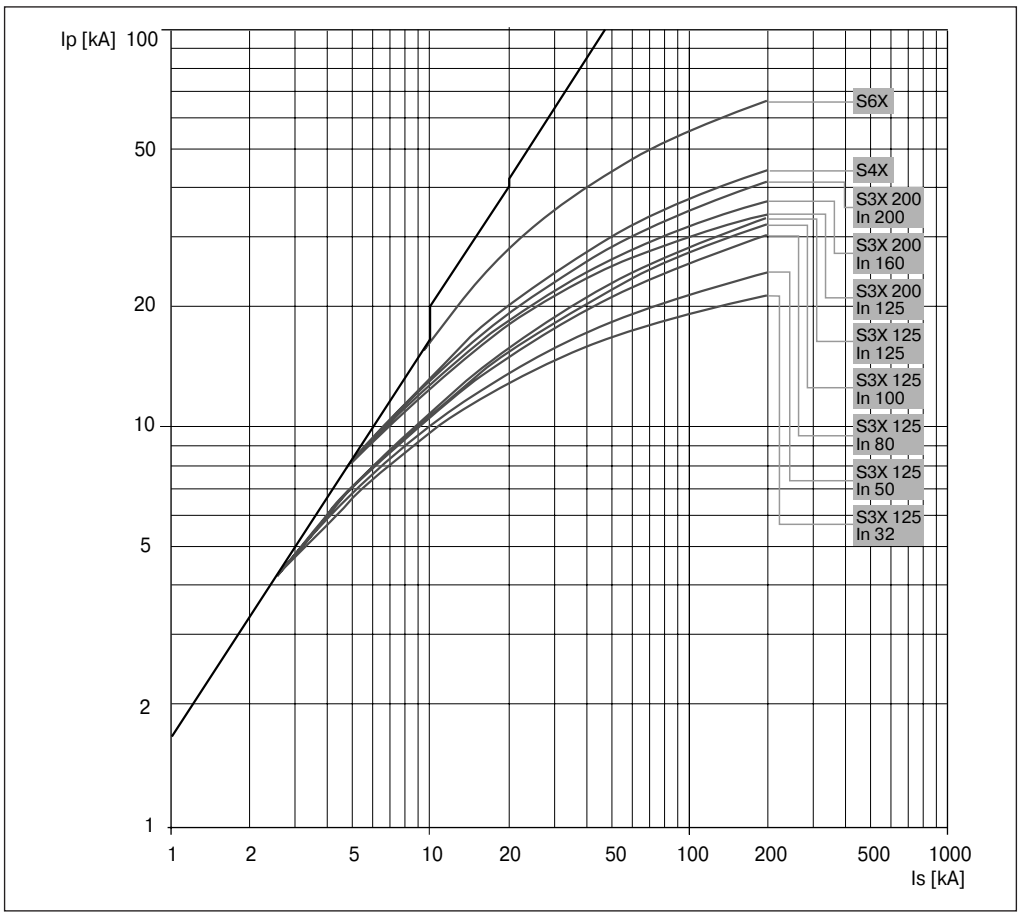

Кривые ограничения тока

Кривые ограничения тока выключателей на напряжение 500 В

Кривые ограничения тока выключателя SACE S1

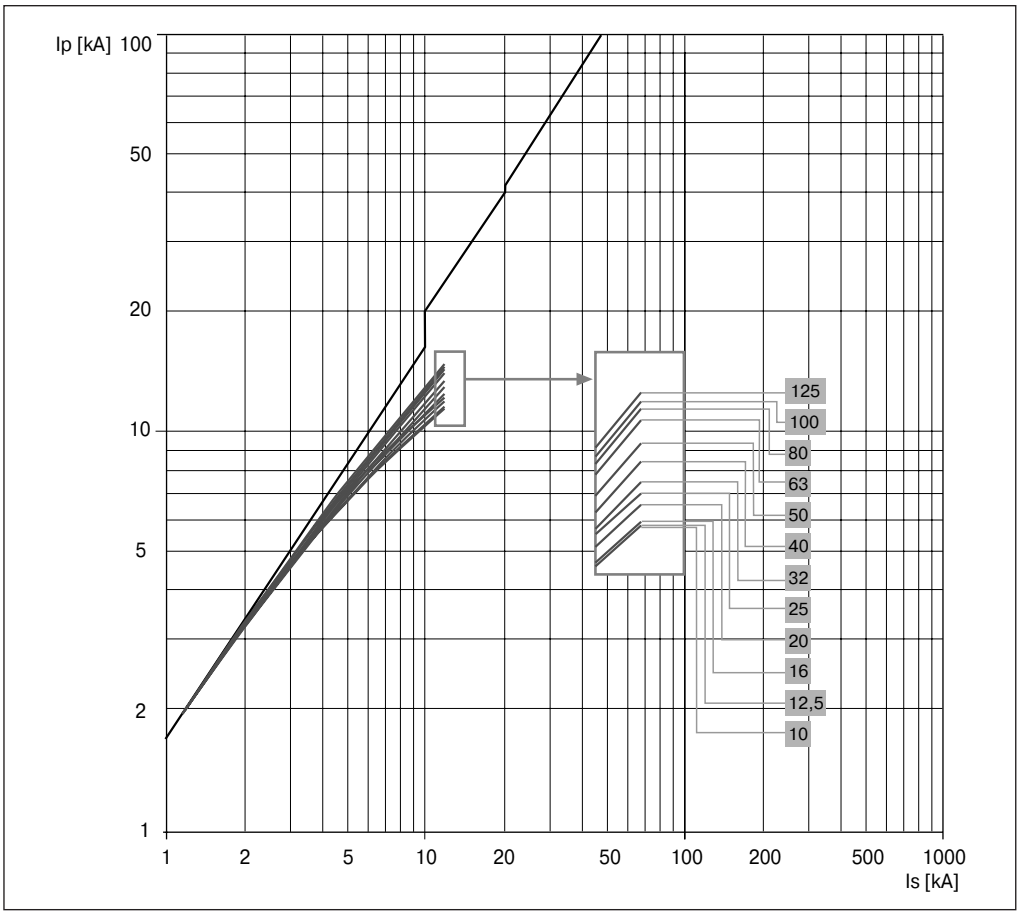

Кривые ограничения тока выключателей на напряжение 690 В

Кривые ограничения тока выключателей SACE S2

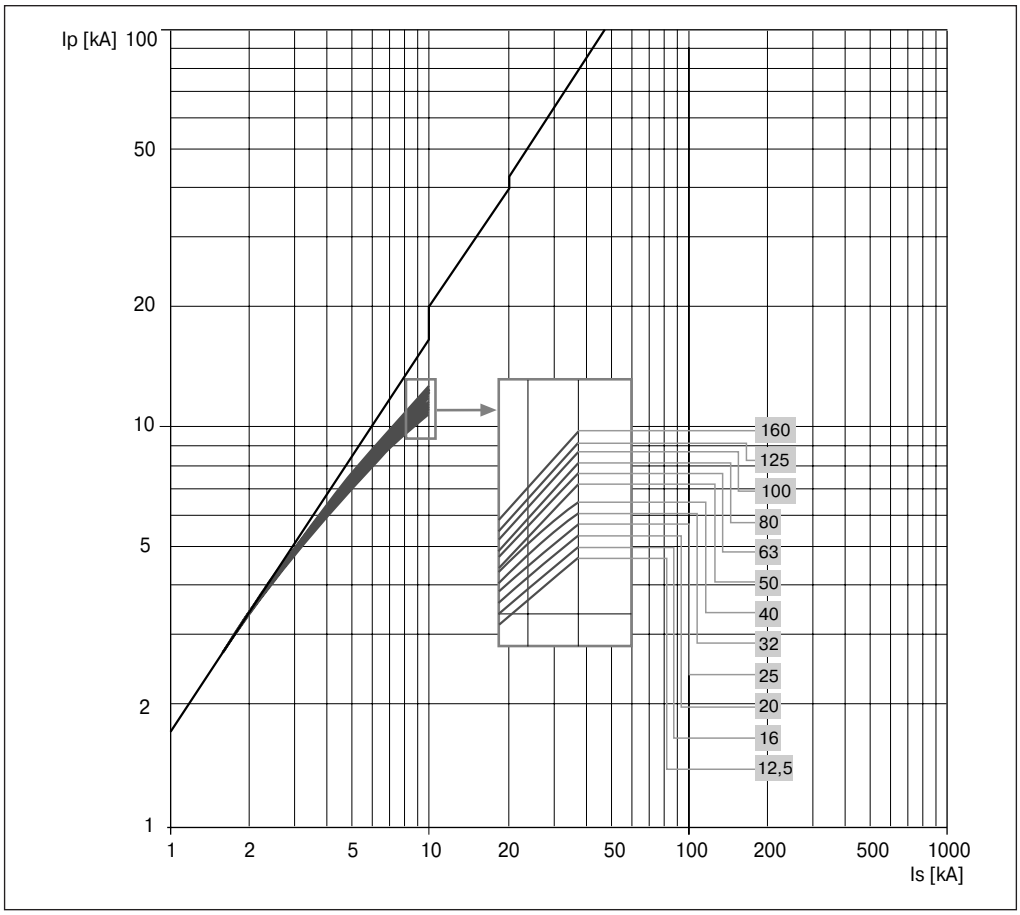

Кривые ограничения тока выключателей SACE S3 160, S3 250

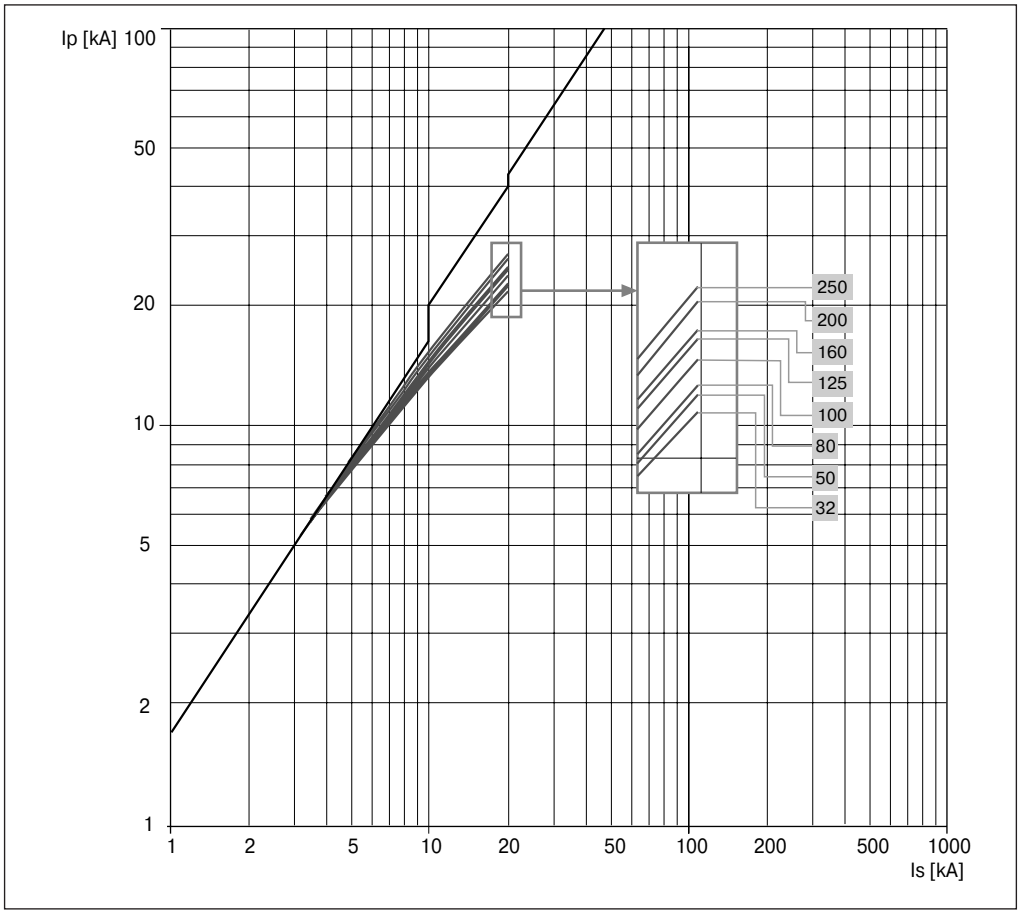

Кривые ограничения тока

Кривые ограничения тока выключателей на напряжение 690 В

Кривые ограничения тока выключателей SACE S4 160, S4 250, S5, S6 630, S6 800, S7, S8

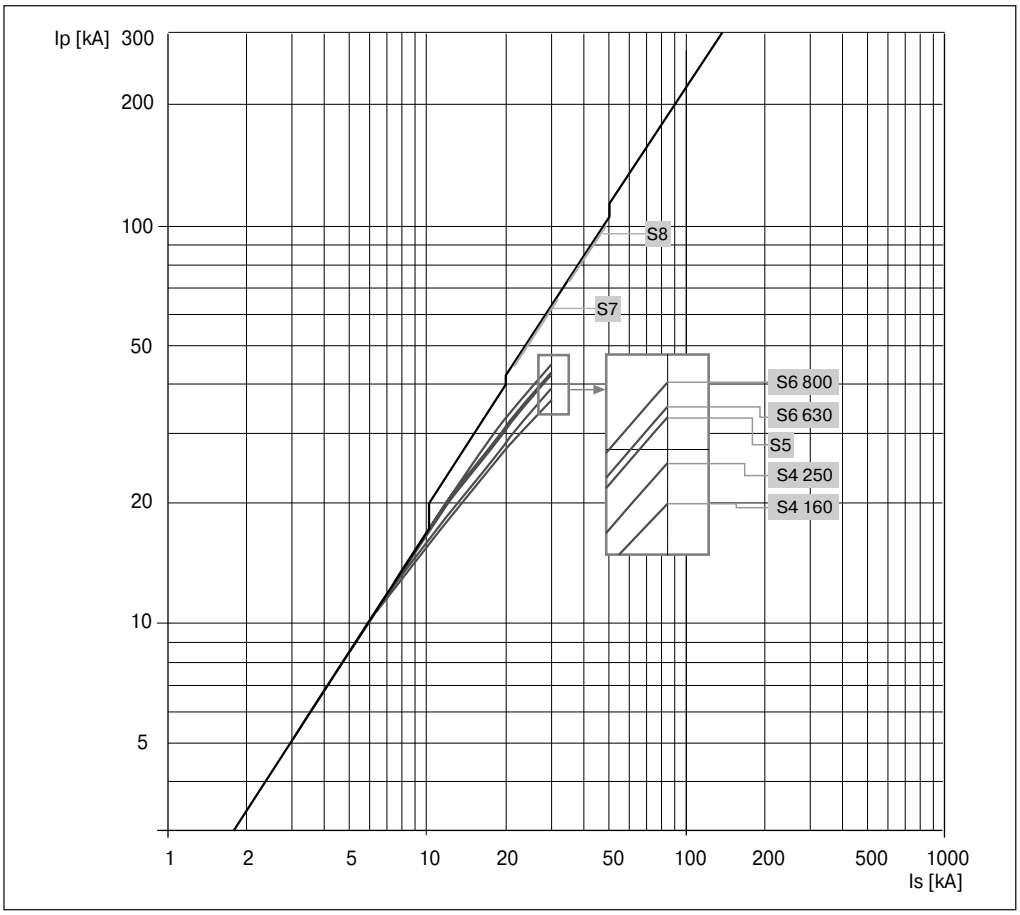

Кривые ограничения тока выключателей SACE S2X 80, S2X 100

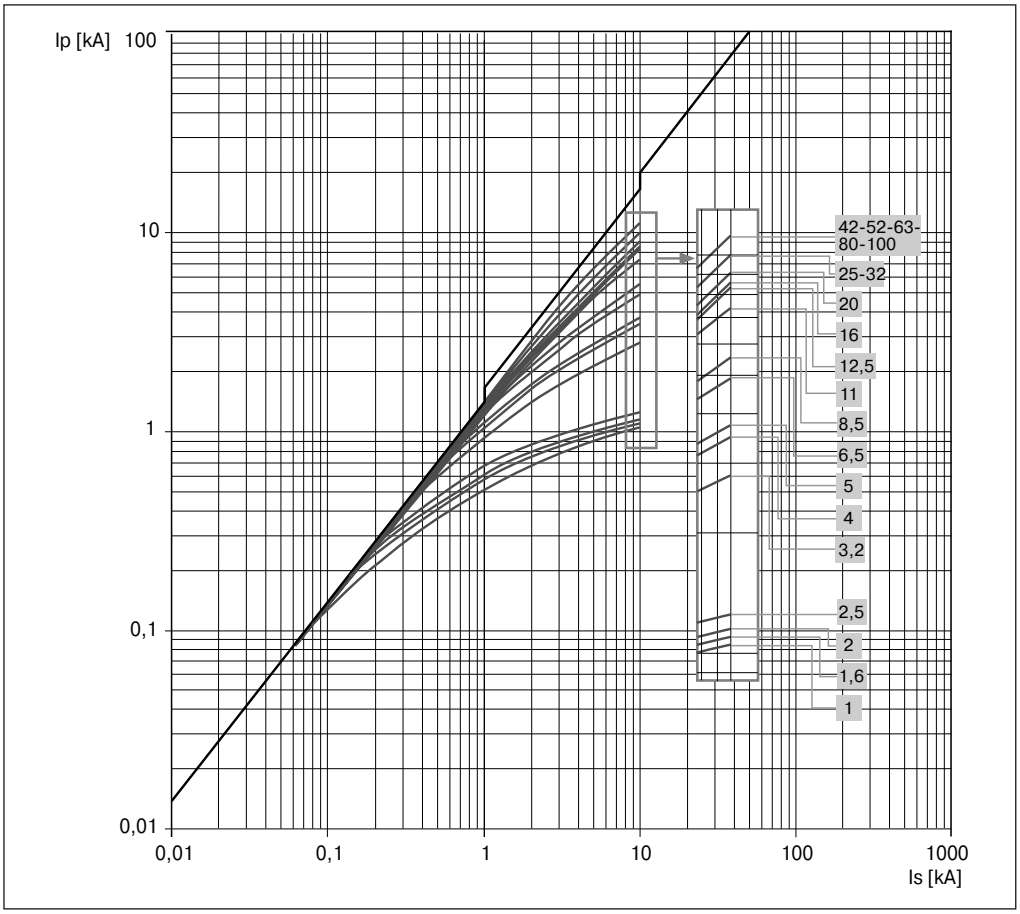

Кривые ограничения тока выключателей SACE S3X 125, S3X 200, S4X, S6X

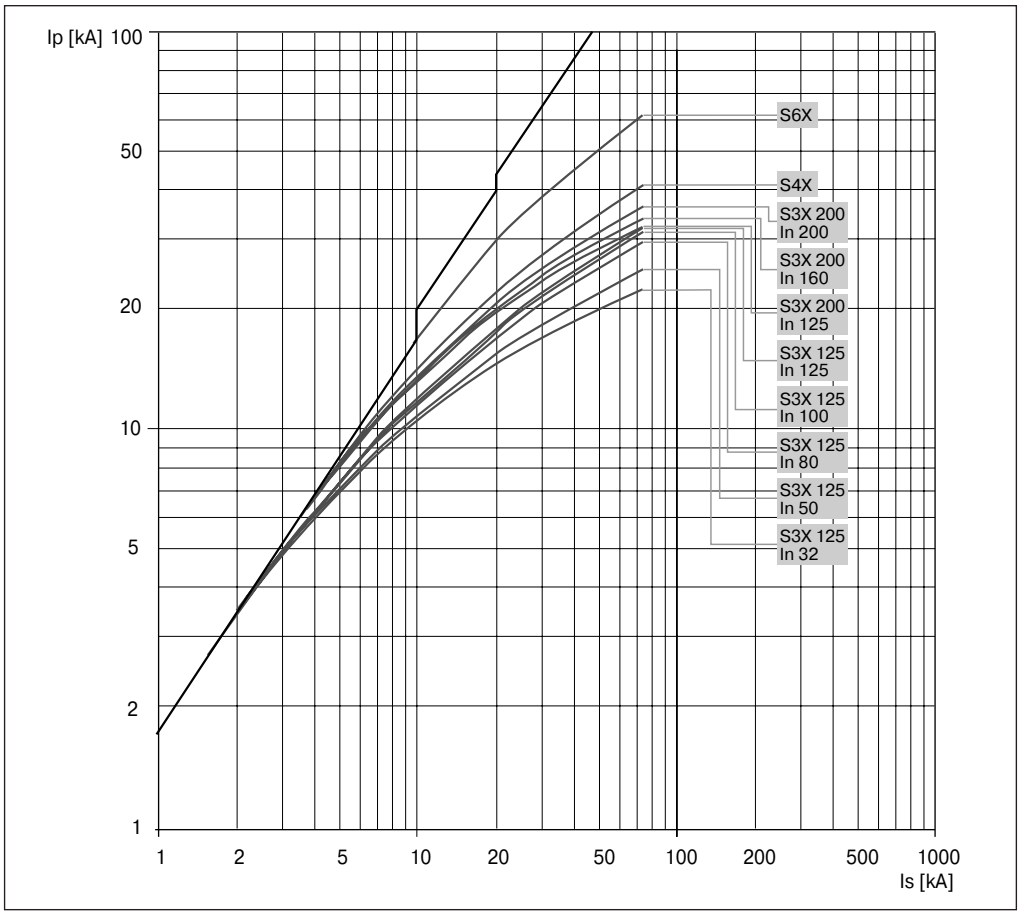

Кривые удельной рассеиваемой энергии

Кривые удельной рассеиваемой энергии выключателей на напряжение 230 В

Кривые удельной рассеиваемой энергии выключателей SACE S1

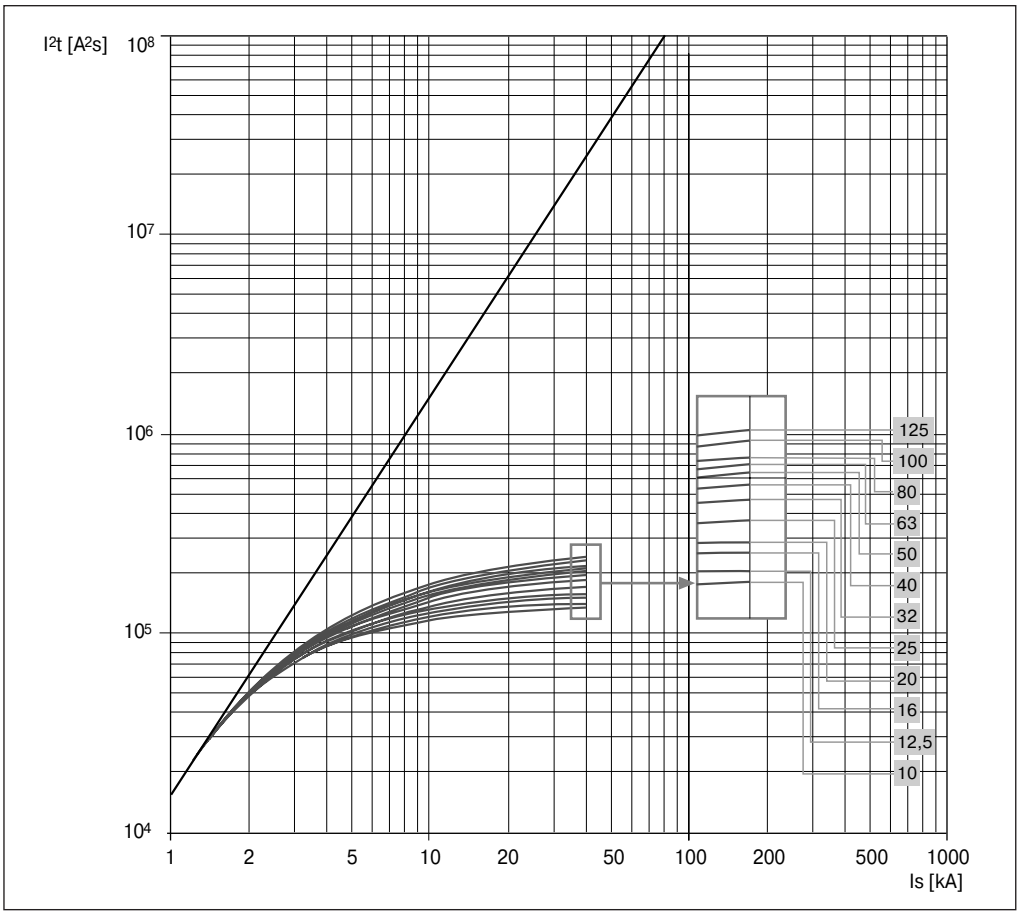

Кривые удельной рассеиваемой энергии выключателей SACE S2

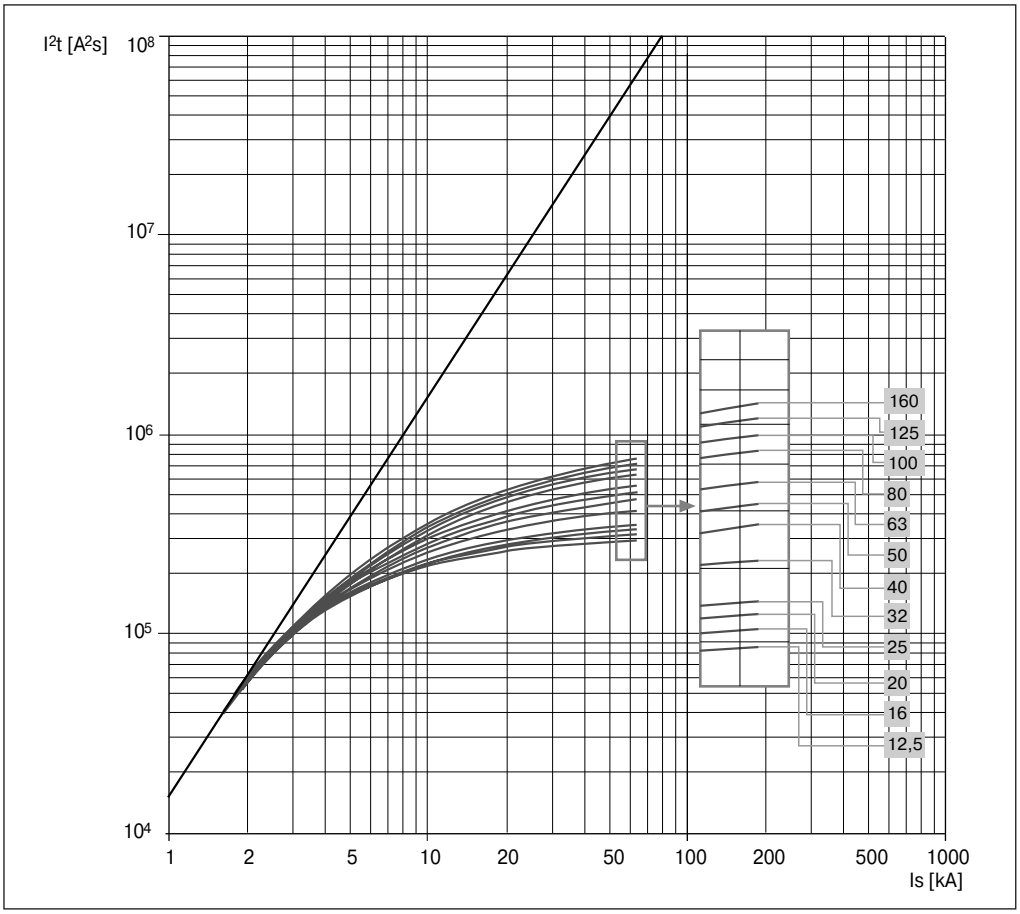

Кривые удельной рассеиваемой энергии выключателей SACE S3 160, S3 250

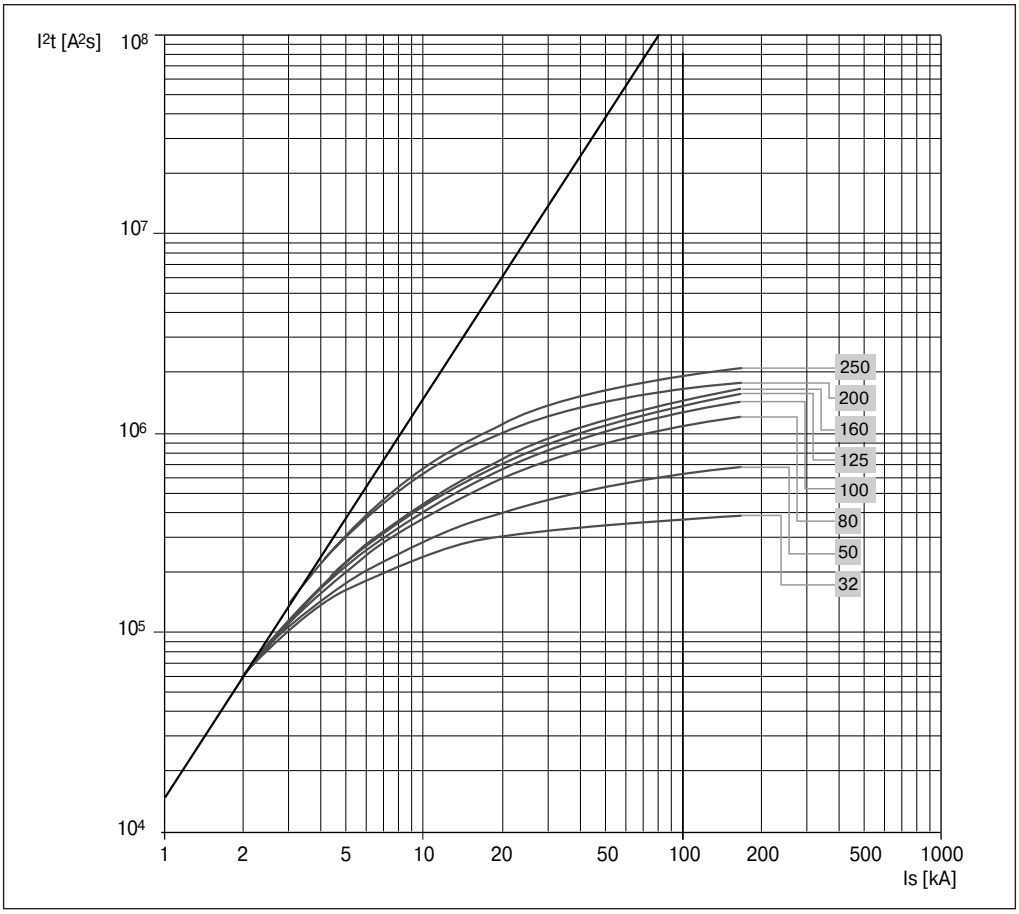

Кривые удельной рассеиваемой энергии выключателей SACE S4 160, S4 250, S5, S6 630, S6 800, S7, S8

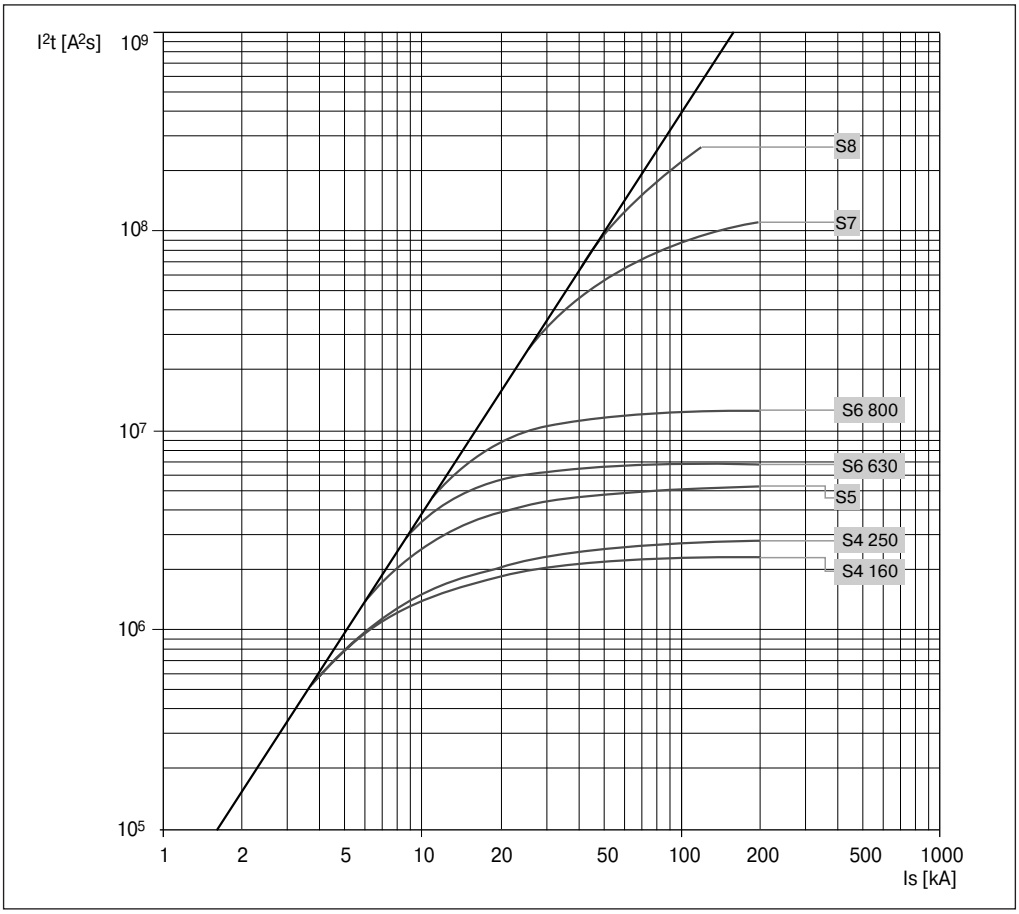

Кривые удельной рассеиваемой энергии

Кривые удельной рассеиваемой энергии выключателей на напряжение 230 В

Кривые удельной рассеиваемой энергии выключателей SACE S2X 80, S2X 100

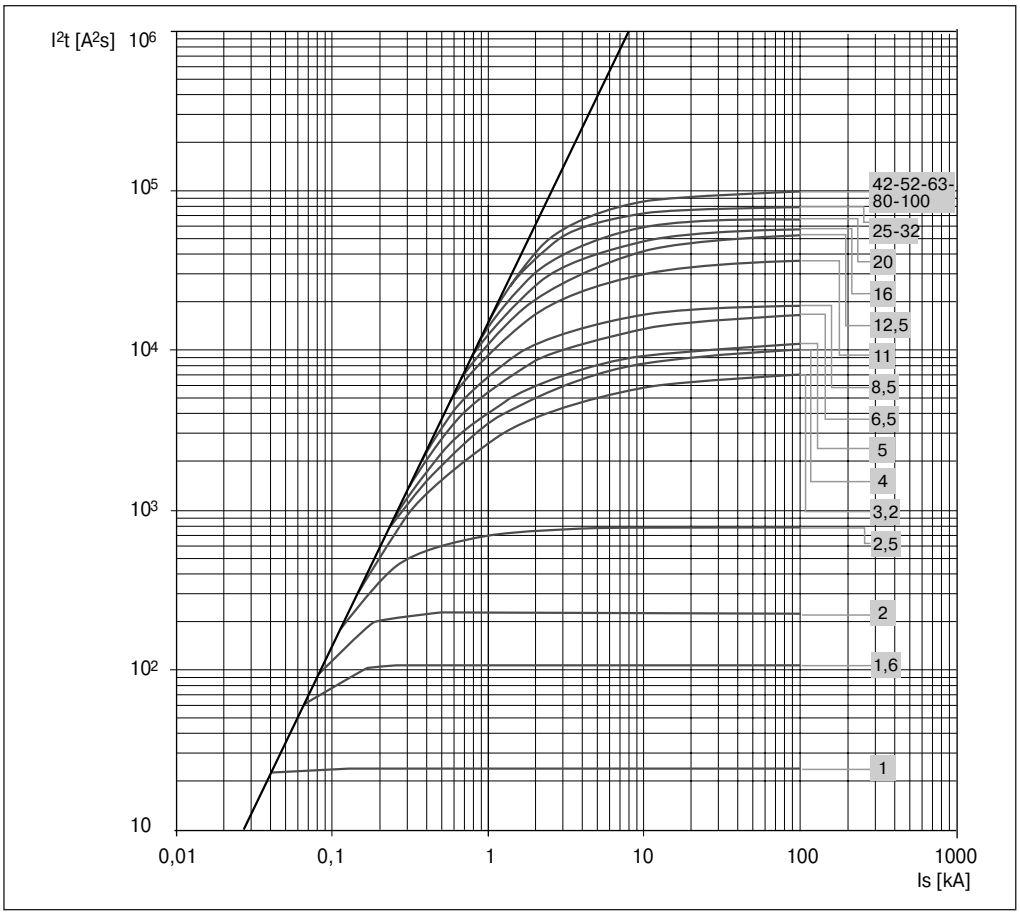

Кривые удельной рассеиваемой энергии выключателей SACE S3X 125, S3X 200, S4X, S6X

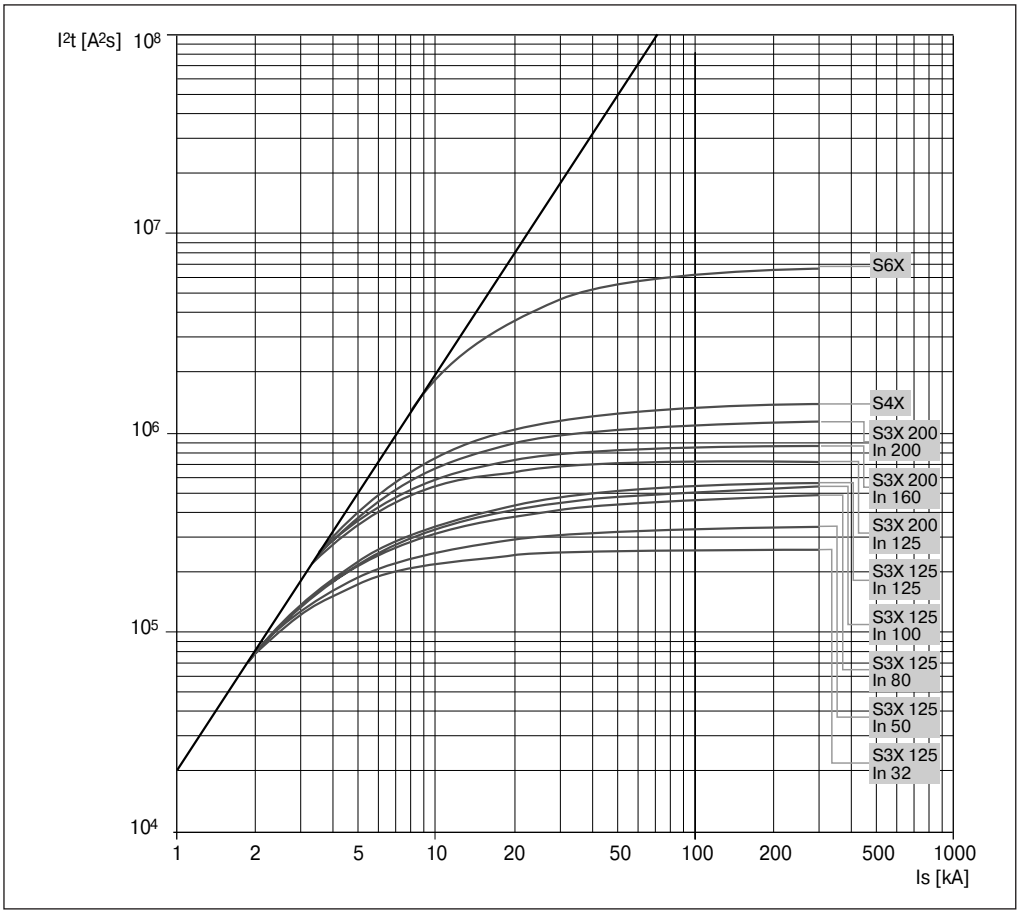

Кривые удельной рассеиваемой энергии выключателей на напряжение 400 - 440 В

Кривые удельной рассеиваемой энергии выключателей SACE S1

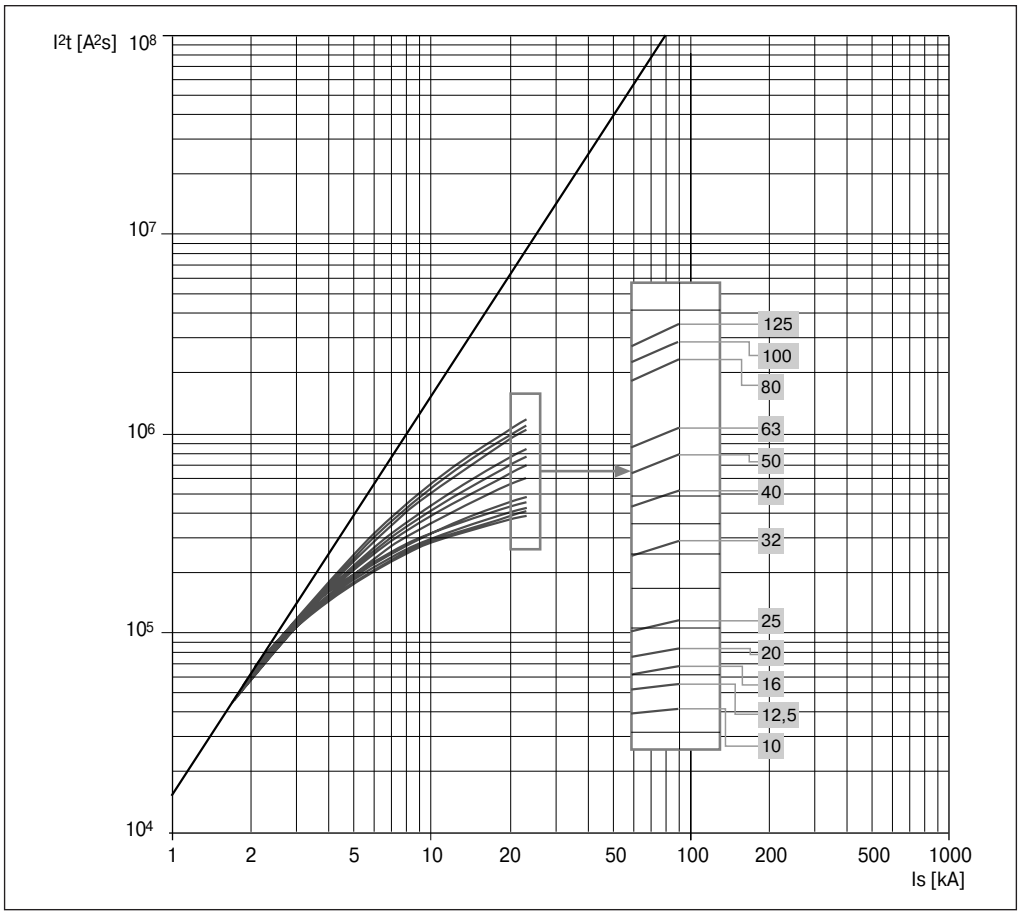

Кривые удельной рассеиваемой энергии выключателей SACE S2

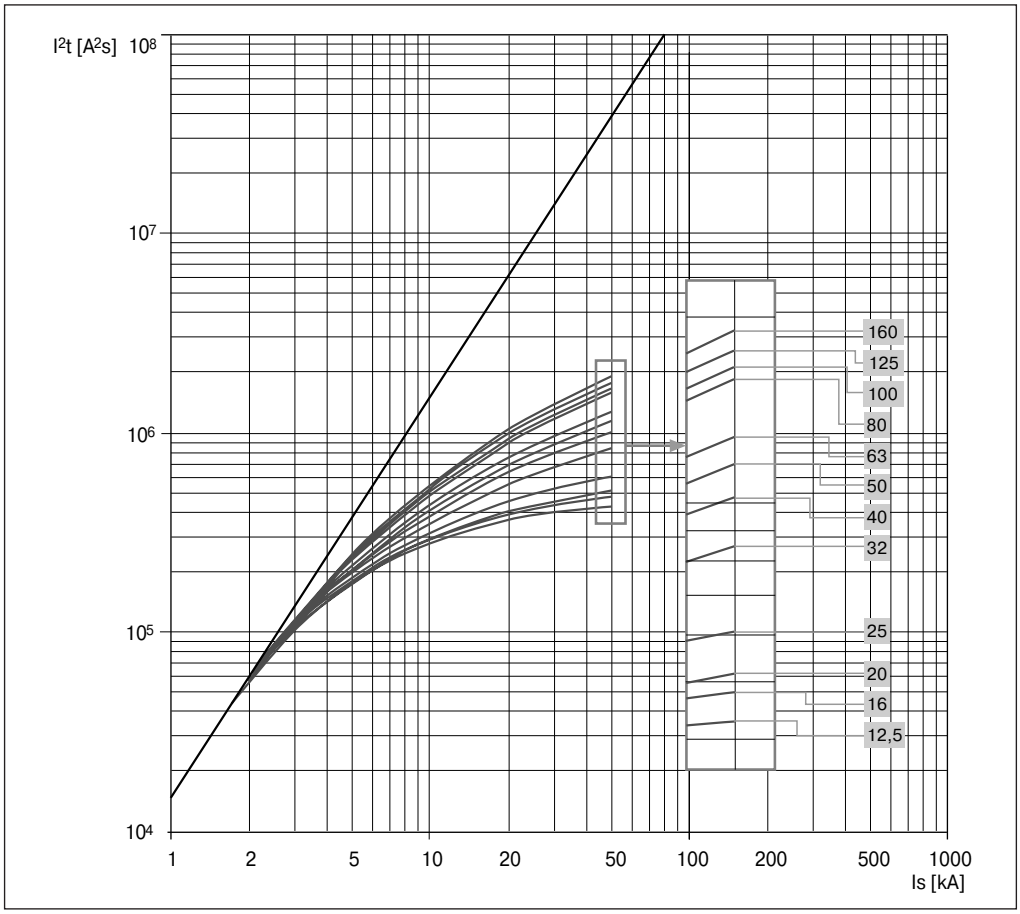

Кривые удельной рассеиваемой энергии

Кривые удельной рассеиваемой энергии выключателей на напряжение 400 - 440 В

Кривые удельной рассеиваемой энергии выключателей SACE S3 160, S3 250

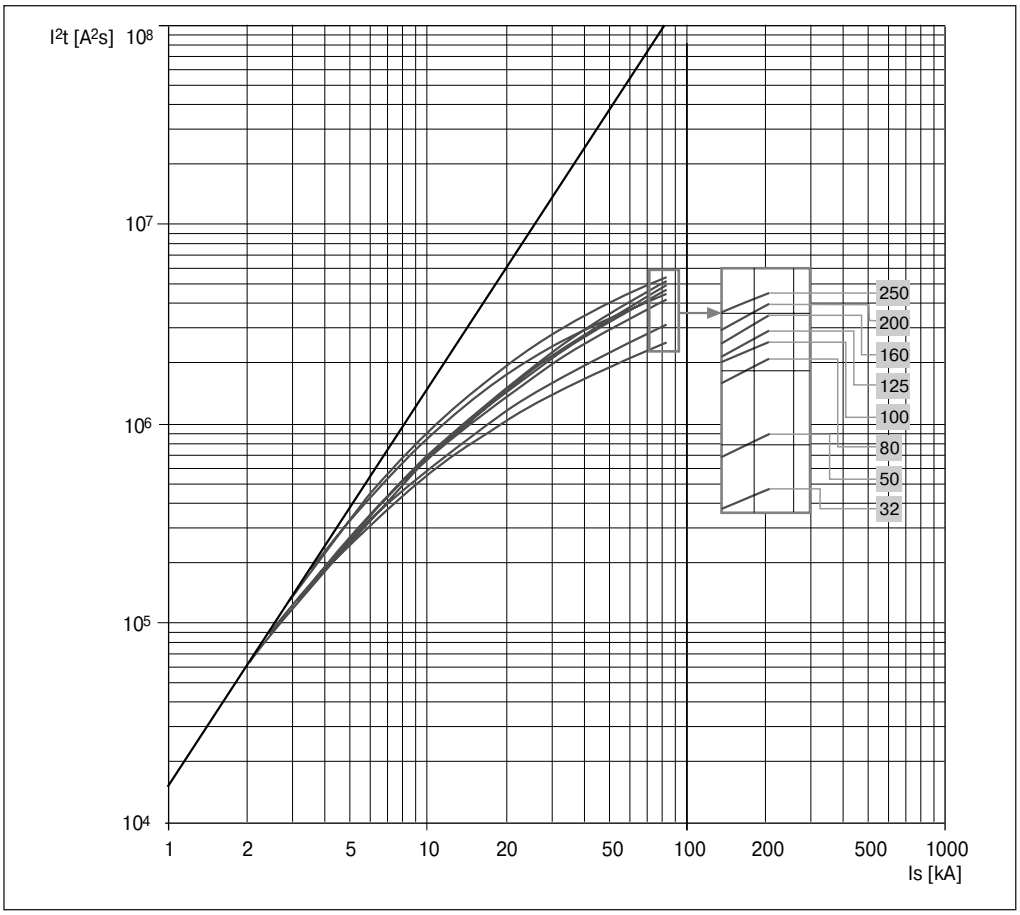

Кривые удельной рассеиваемой энергии выключателей SACE S4 160, S4 250, S5, S6 630, S6 800, S7, S8

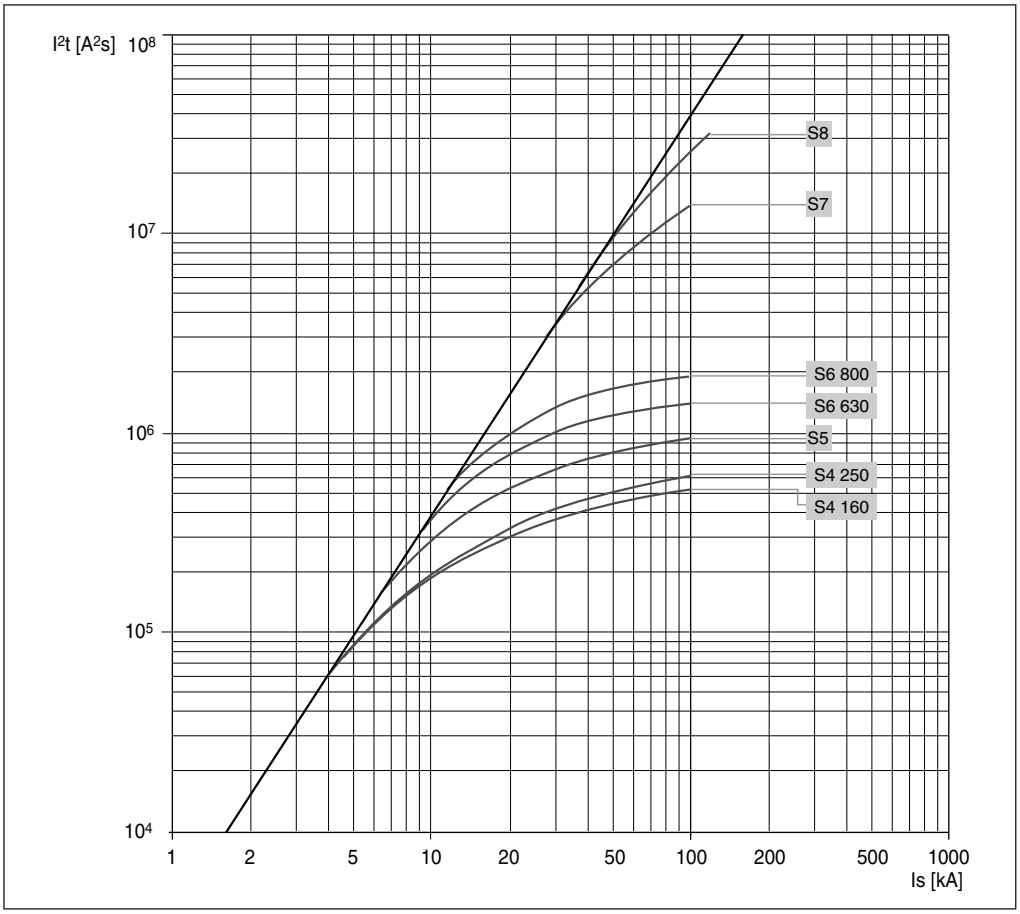

Кривые удельной рассеиваемой энергии выключателей SACE S2X 80, S2X 100

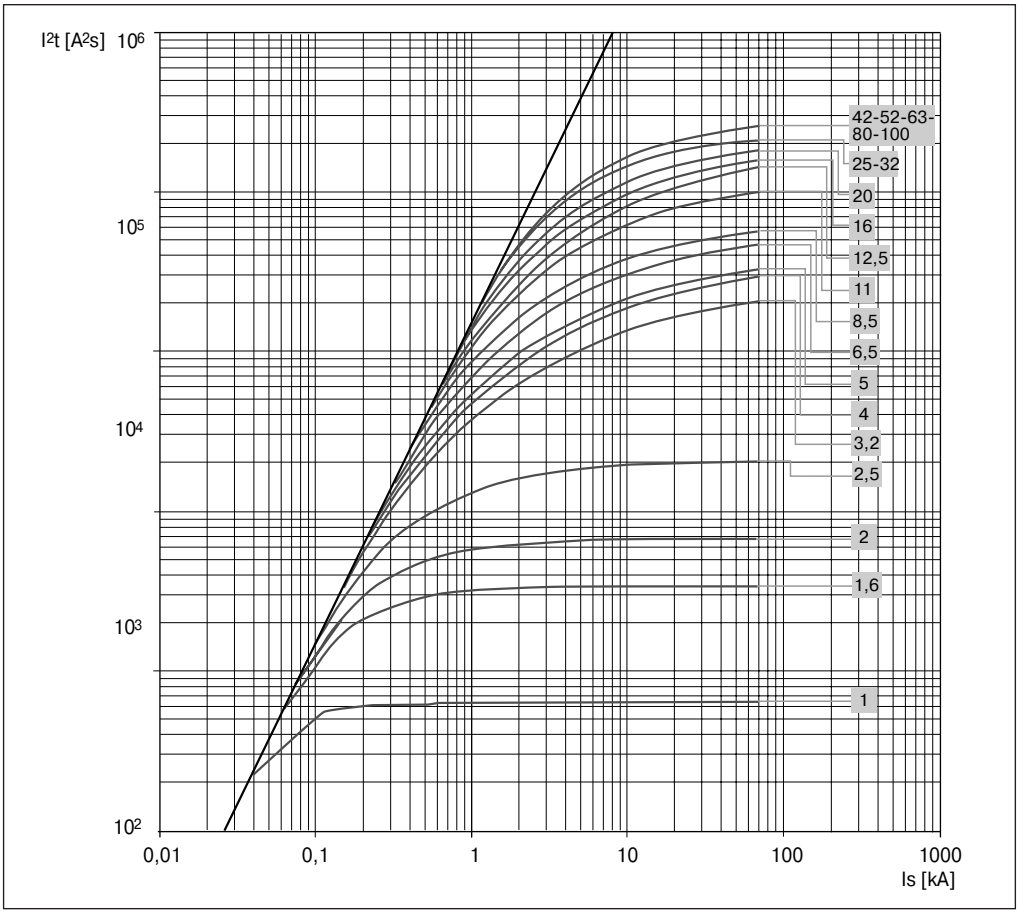

Кривые удельной рассеиваемой энергии выключателей SACE S3X 125, S3X 200, S4X, S6X

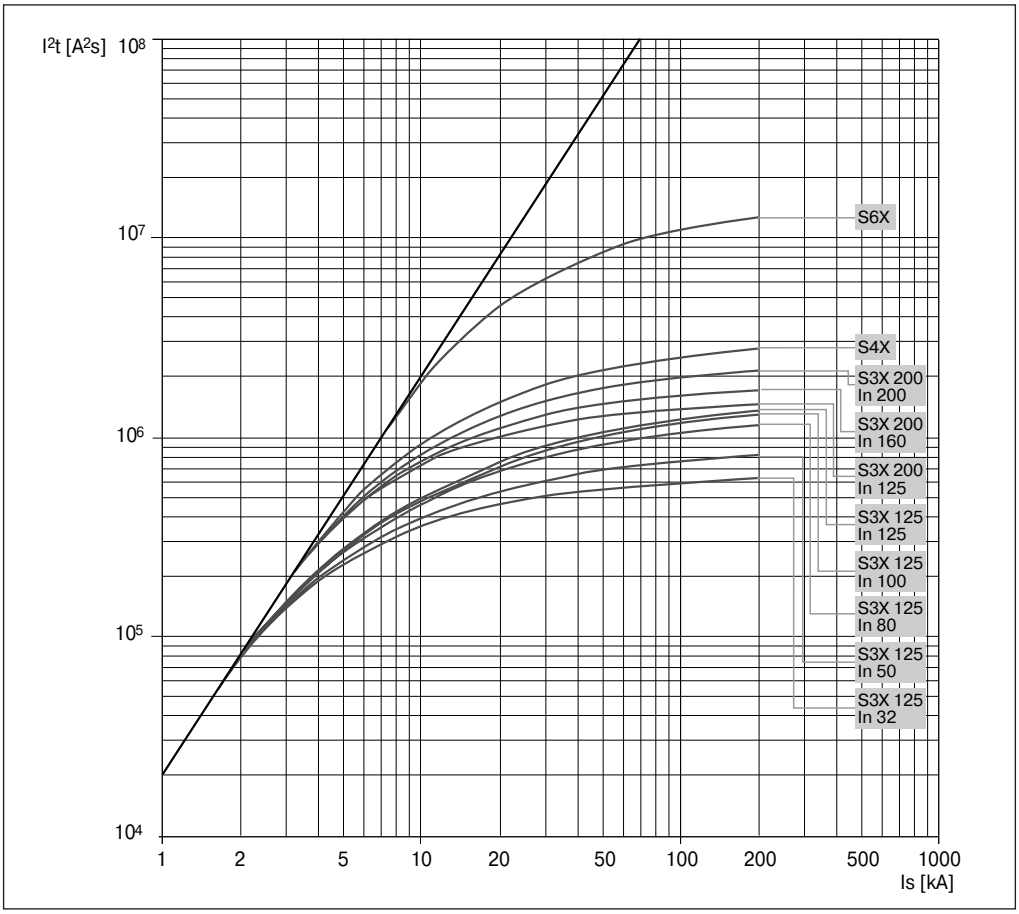

Кривые удельной рассеиваемой энергии

Кривые удельной рассеиваемой энергии выключателей на напряжение 500 В

Кривые удельной рассеиваемой энергии выключателей SACE S1

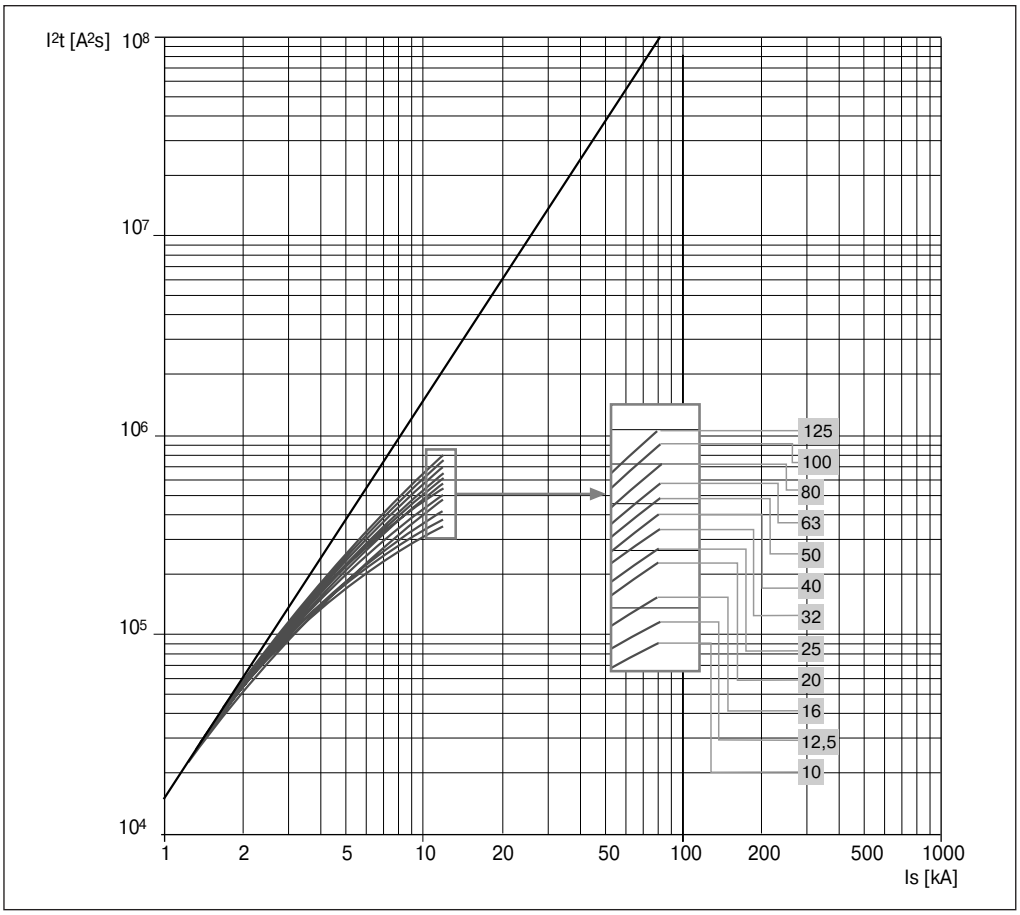

Кривые удельной рассеиваемой энергии выключателей на напряжение 690 В

Кривые удельной рассеиваемой энергии выключателей SACE S2

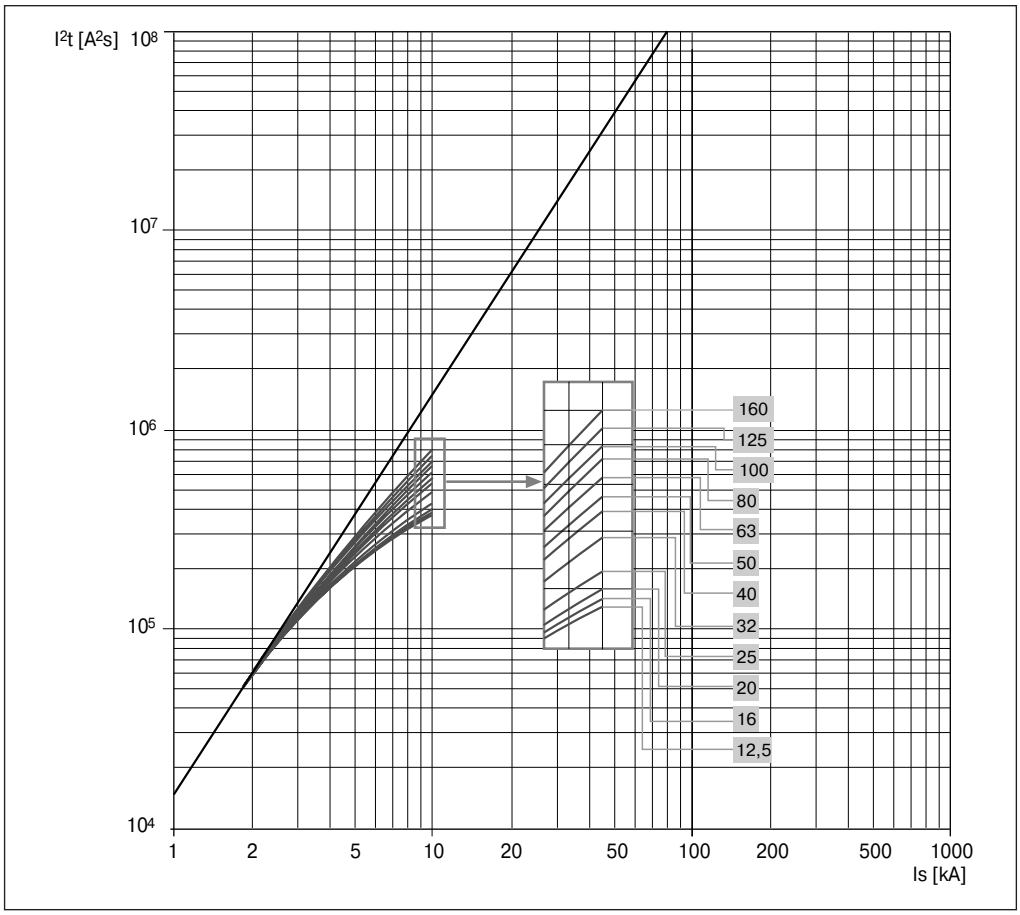

Кривые удельной рассеиваемой энергии выключателей SACE S3 160, S3 250

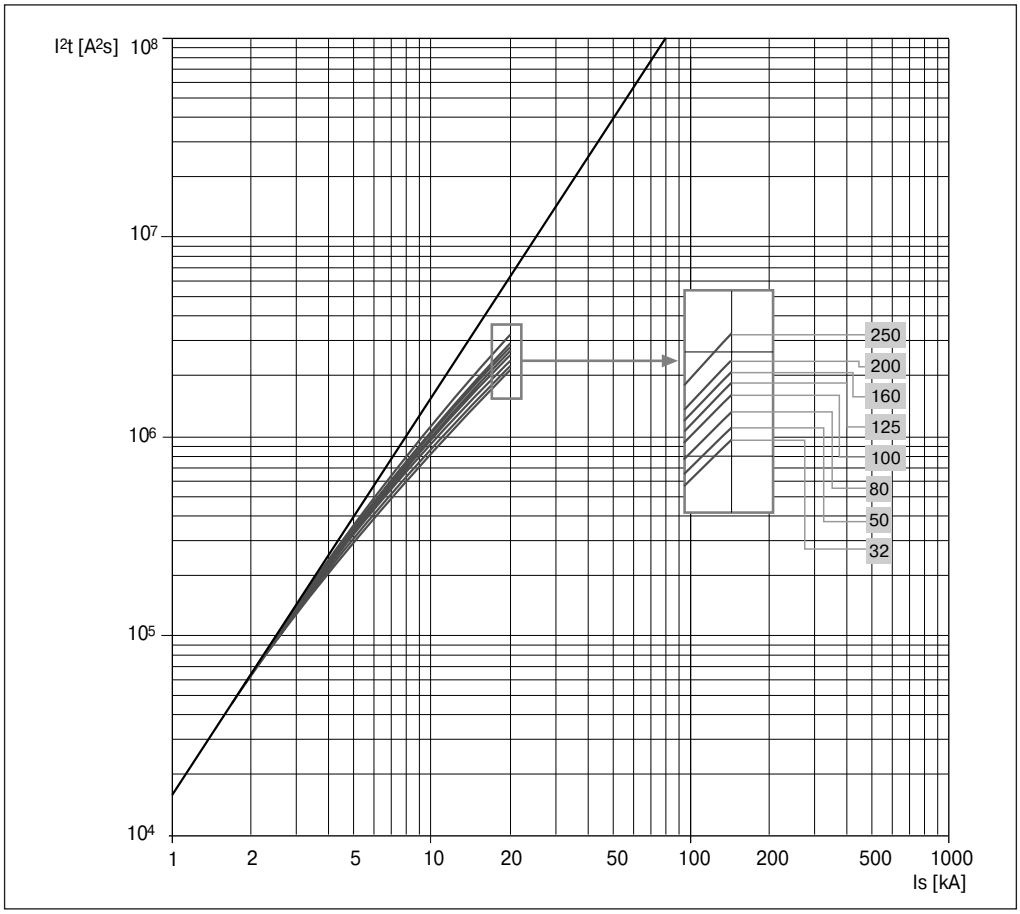

Кривые удельной рассеиваемой энергии

Кривые удельной рассеиваемой энергии выключателей на напряжение 690 В

Кривые удельной рассеиваемой энергии выключателей SACE S4 160, S4 250, S5, S6 630, S6 800, S7, S8

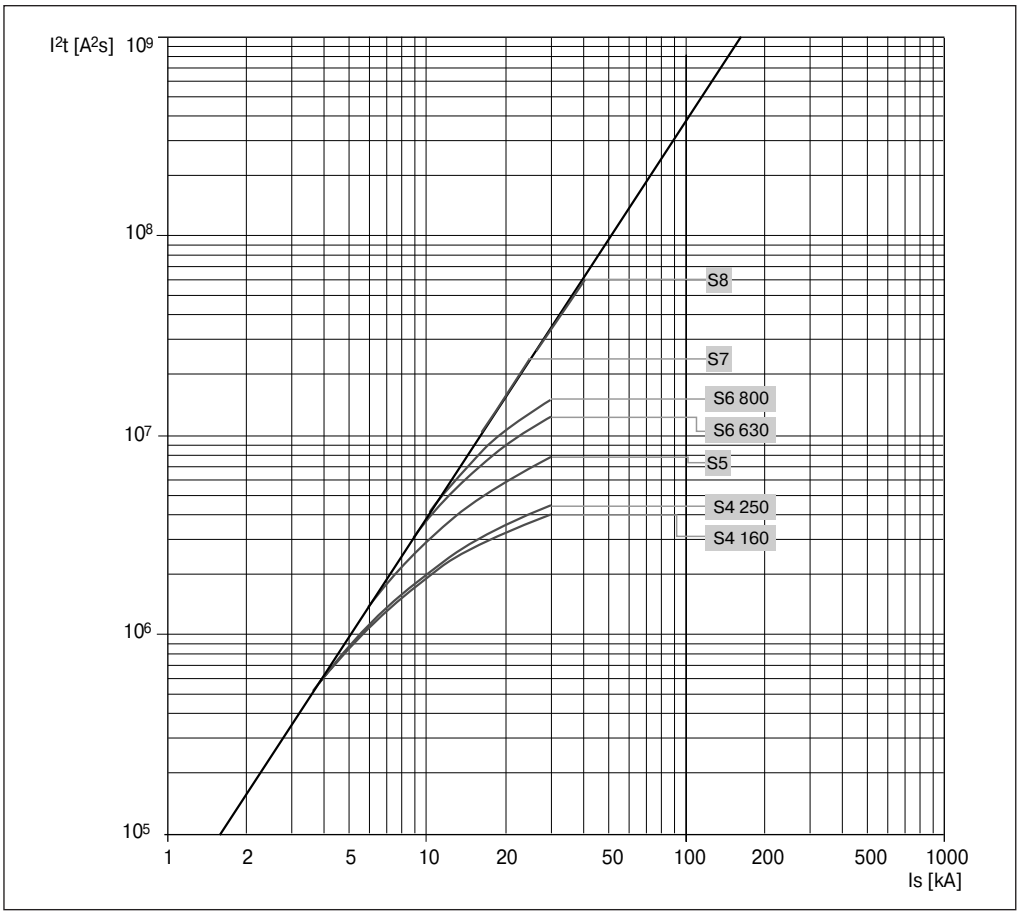

Кривые удельной рассеиваемой энергии выключателей SACE S2X 80, S2X 100

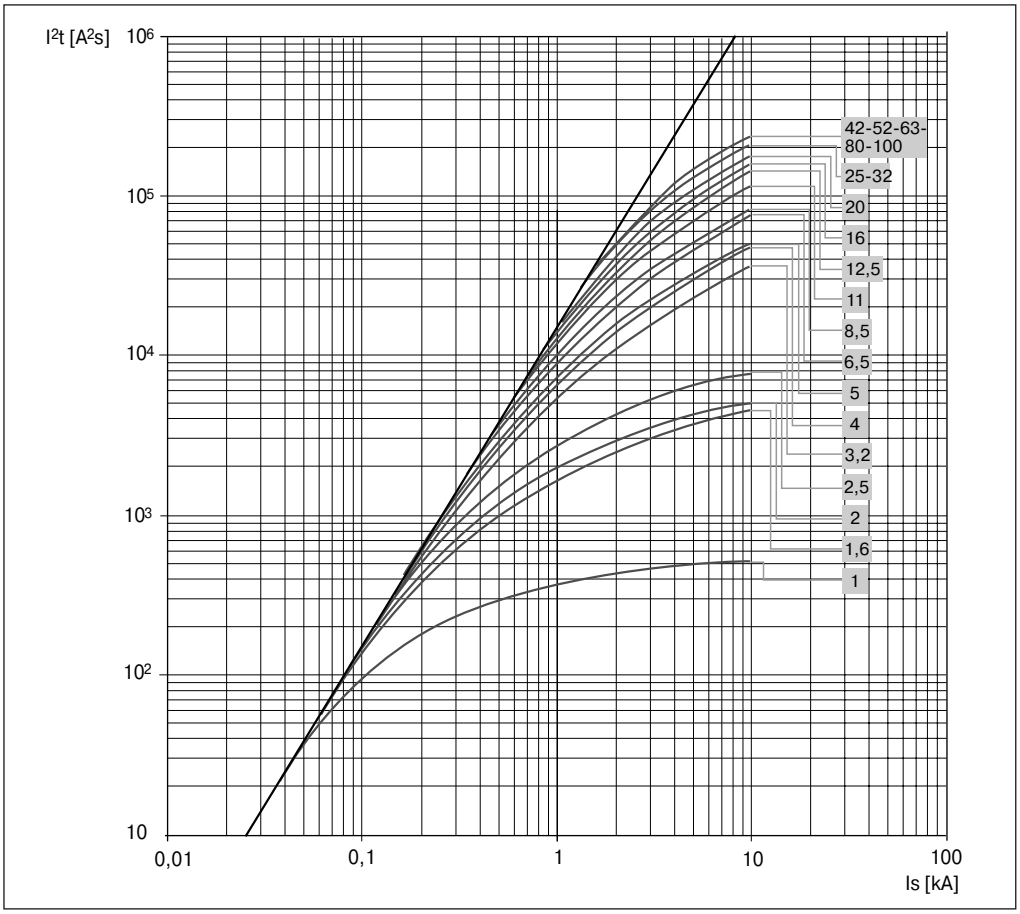

Кривые удельной рассеиваемой энергии выключателей SACE S3X 125, S3X 200, S4X, S6X

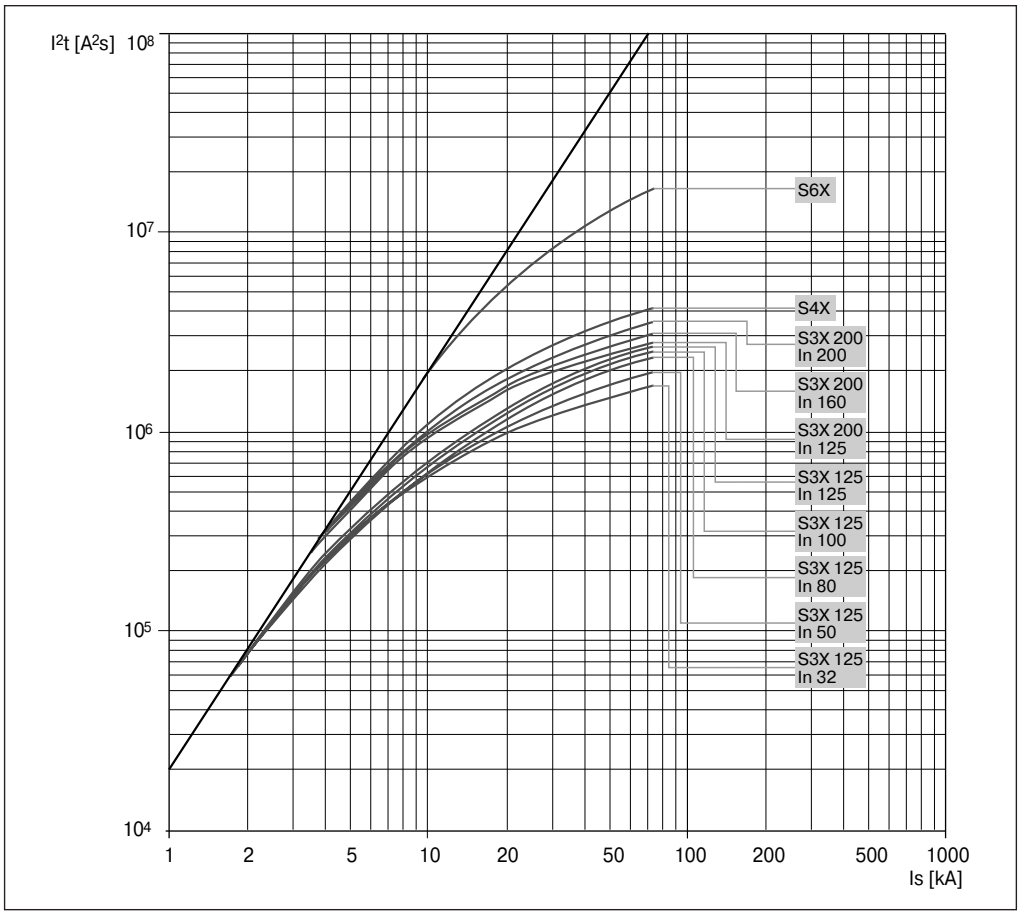

Зависимости характеристик от температуры

Автоматические выключатели с электронными расцепителями

Зависимости характеристик от температуры для автоматических выключателей SACE S4 160

Стационарный

Подключение	≤ 40 °C		50 °C		60 °C		70 °C	
	I_{max} [A]	I_1	I_{max} [A]	I_1	I_{max} [A]	I_1	I_{max} [A]	I_1
Переднее под шины	**160**	1	160	1	160	1	160	1
Переднее под кабели	**160**	1	160	1	160	1	160	1
Заднее под кабели	**160**	1	160	1	160	1	160	0,95
Заднее резьбовое	**160**	1	160	1	160	1	160	0,95

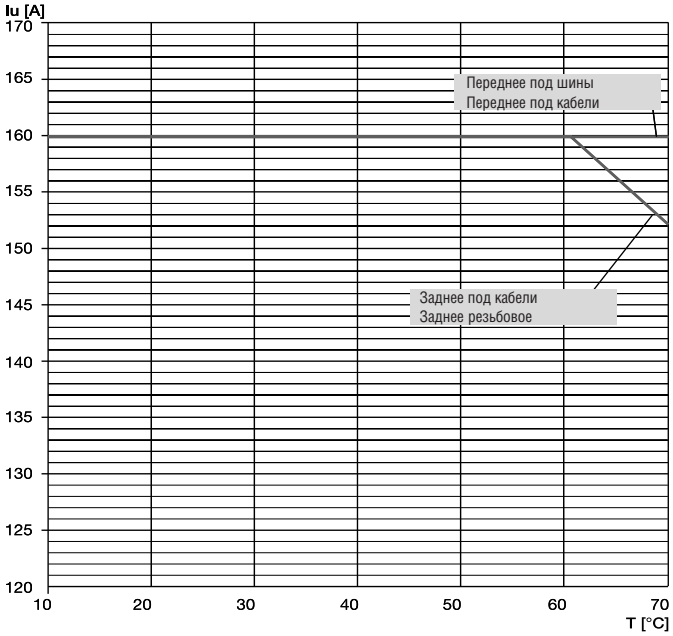

Втычной-выкатной

Подключение	≤ 40 °C		50 °C		60 °C		70 °C	
	I_{max} [A]	I_1	I_{max} [A]	I_1	I_{max} [A]	I_1	I_{max} [A]	I_1
Переднее под шины	**160**	1	160	1	160	1	152	0,95
Переднее под кабели	**160**	1	160	1	160	1	152	0,95
Заднее под кабели	**160**	1	160	1	160	1	144	0,9
Заднее резьбовое	**160**	1	160	1	160	1	144	0,9

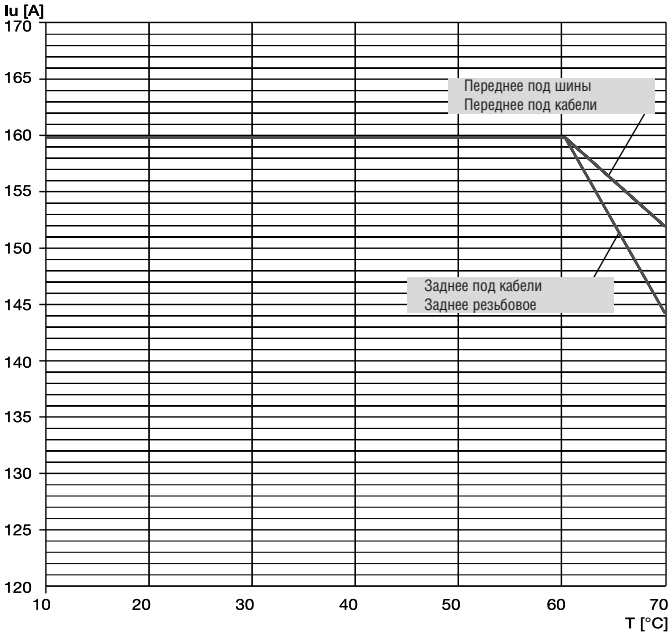

Зависимости характеристик от температуры для автоматических выключателей SACE S4 250

Стационарный

Подключение	≤ 40 °C		50 °C		60 °C		70 °C	
	I_{max} [A]	I_1	I_{max} [A]	I_1	I_{max} [A]	I_1	I_{max} [A]	I_1
Переднее под шины	**250**	1	250	1	250	1	237,5	0,95
Переднее под кабели	**250**	1	250	1	250	1	237,5	0,95
Заднее под кабели	**250**	1	250	1	250	1	225	0,9
Заднее резьбовое	**250**	1	250	1	250	1	225	0,9

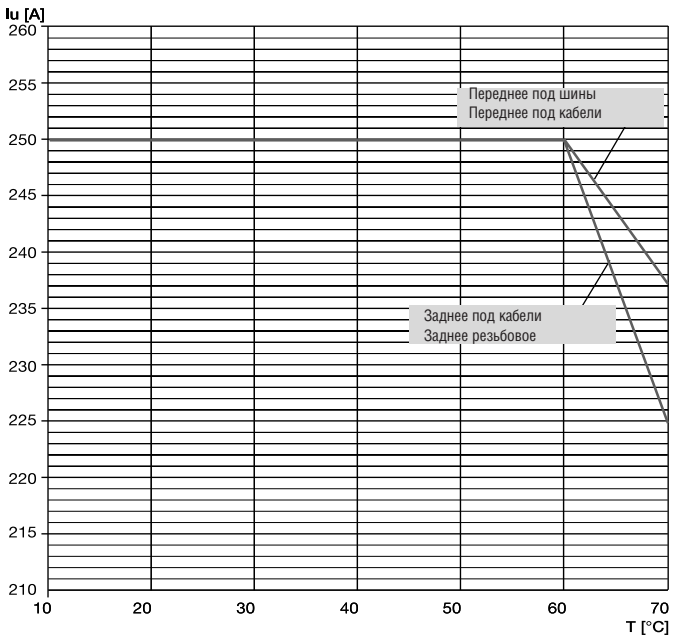

Втычной-выкатной

Подключение	≤ 40 °C		50 °C		60 °C		70 °C	
	I_{max} [A]	I_1	I_{max} [A]	I_1	I_{max} [A]	I_1	I_{max} [A]	I_1
Переднее под шины	**250**	1	250	1	250	1	225	0,9
Переднее под кабели	**250**	1	250	1	250	1	225	0,9
Заднее под кабели	**250**	1	250	1	250	1	200	0,8
Заднее резьбовое	**250**	1	250	1	250	1	200	0,8

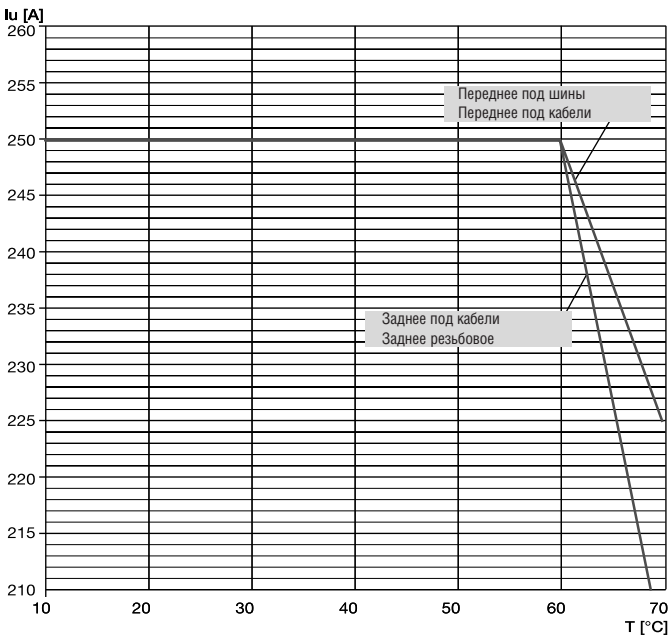

Зависимости характеристик от температуры для автоматических выключателей SACE S5 400

Стационарный

Подключение	≤ 40 °C		50 °C		60 °C		70 °C	
	I_{max} [A]	I_1	I_{max} [A]	I_1	I_{max} [A]	I_1	I_{max} [A]	I_1
Переднее под шины	**400**	1	400	1	400	1	380	0,95
Переднее под кабели	**400**	1	400	1	400	1	380	0,9
Заднее под кабели	**400**	1	400	1	400	1	380	0,9
Заднее резьбовое	**400**	1	400	1	400	1	380	0,8

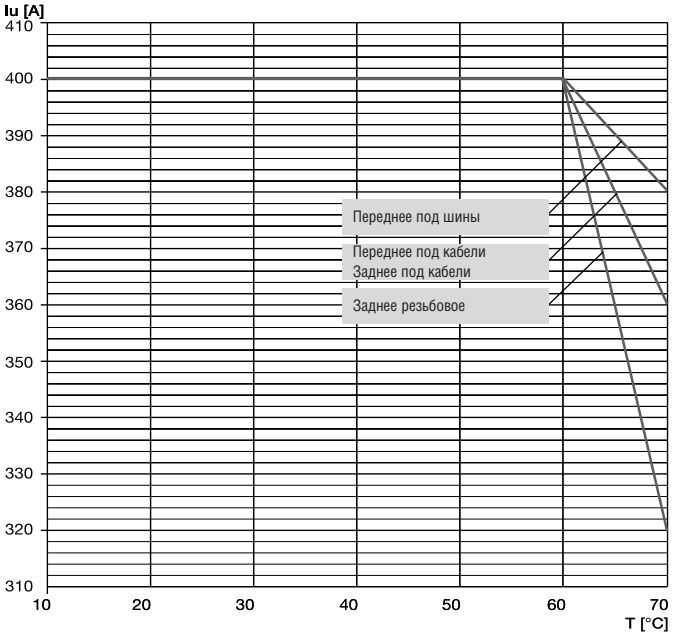

Втычной-выкатной

Подключение	≤ 40 °C		50 °C		60 °C		70 °C	
	I_{max} [A]	I_1	I_{max} [A]	I_1	I_{max} [A]	I_1	I_{max} [A]	I_1
Переднее под шины	**400**	1	400	1	400	1	380	0,95
Переднее под кабели	**400**	1	400	1	380	0,95	360	0,9
Заднее под кабели	**400**	1	400	1	380	0,95	360	0,9
Заднее резьбовое	**400**	1	380	0,95	360	0,9	320	0,8

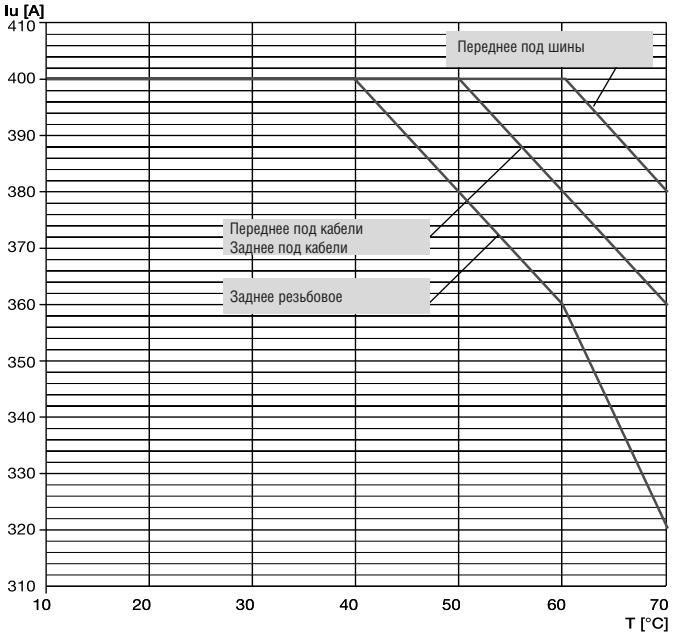

Зависимости характеристик от температуры для автоматических выключателей SACE S5 630

Стационарный

Подключение	≤ 40 °C		50 °C		60 °C		70 °C	
	I_{max} [A]	I_1	I_{max} [A]	I_1	I_{max} [A]	I_1	I_{max} [A]	I_1
Переднее под шины	**630**	1	598,5	0,95	567	0,9	504	0,8
Переднее под кабели	**630**	1	567	0,9	504	0,8	441	0,7
Заднее резьбовое	**630**	1	504	0,8	441	0,7	378	0,6

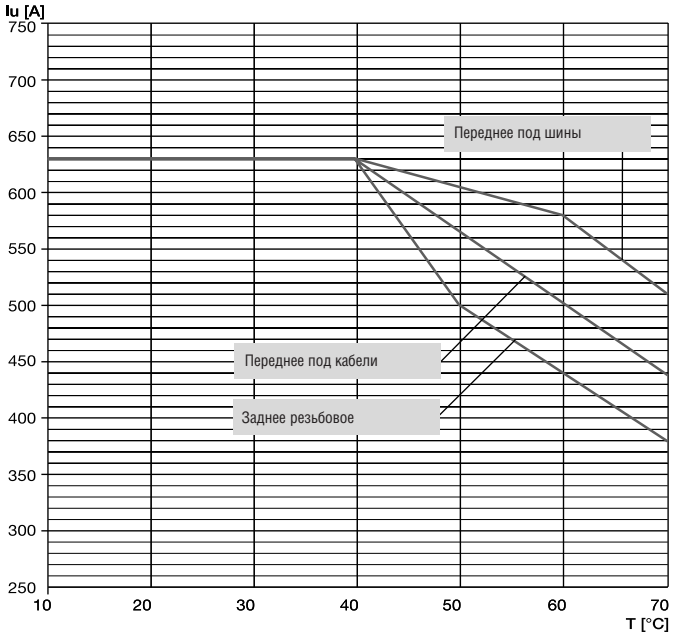

Выкатной

Подключение	≤ 40 °C		50 °C		60 °C		70 °C	
	I_{max} [A]	I_1	I_{max} [A]	I_1	I_{max} [A]	I_1	I_{max} [A]	I_1
Переднее под шины	**630**	1	504	0,8	441	0,7	378	0,6
Переднее под кабели	**630**	1	567	0,9	504	0,8	441	0,7
Заднее резьбовое	**630**	1	441	0,7	378	0,6	315	0,5

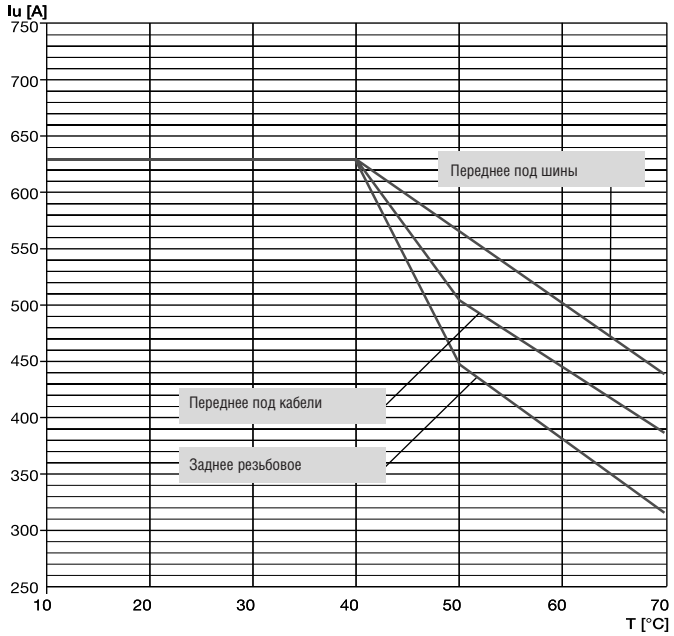

Зависимости характеристик от температуры

Автоматические выключатели с электронными расцепителями

Зависимости характеристик от температуры для автоматических выключателей SACE S6 630

Стационарный

Подключение	≤ 40 °C		50 °C		60 °C		70 °C	
	I_{max} [A]	I_1	I_{max} [A]	I_1	I_{max} [A]	I_1	I_{max} [A]	I_1
Переднее под шины	**630**	1	630	1	630	1	598,5	0,95
Переднее под кабели	**630**	1	630	1	598,5	0,95	567	0,9
Заднее под кабели	**630**	1	630	1	598,5	0,95	567	0,9
Заднее резьбовое	**630**	1	630	1	567	0,9	504	0,8

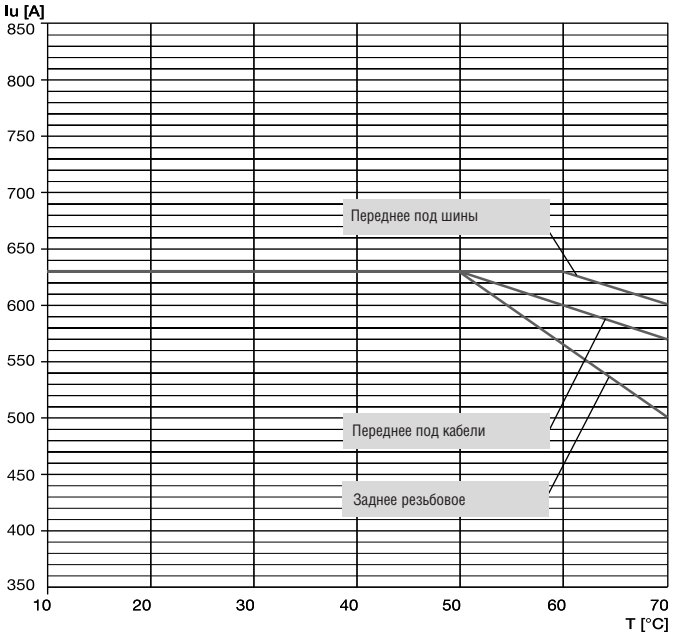

Выкатной

Подключение	≤ 40 °C		50 °C		60 °C		70 °C	
	I_{max} [A]	I_1	I_{max} [A]	I_1	I_{max} [A]	I_1	I_{max} [A]	I_1
Переднее под шины	**630**	1	630	1	598,5	0,95	567	0,9
Заднее под верт. шины	**630**	1	630	1	598,5	0,95	567	0,9
Заднее под гор. шины	**630**	1	598,5	0,95	567	0,9	504	0,8

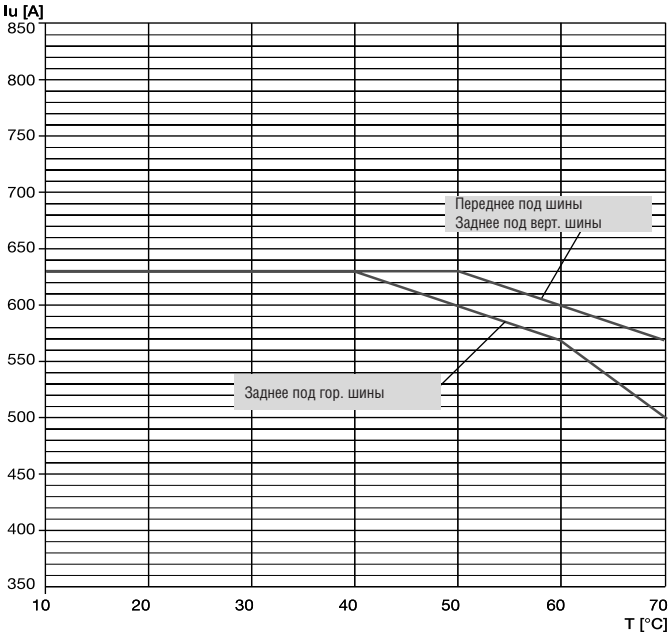

Зависимости характеристик от температуры для автоматических выключателей SACE S6 800

Стационарный

Подключение	≤ 40 °C		50 °C		60 °C		70 °C	
	I_{max} [A]	I_1	I_{max} [A]	I_1	I_{max} [A]	I_1	I_{max} [A]	I_1
Переднее под шины	**800**	1	800	1	800	1	760	0,95
Переднее под кабели	**800**	1	800	1	760	0,95	720	0,9
Заднее под кабели	**800**	1	800	1	760	0,95	720	0,9
Заднее резьбовое	**800**	1	800	1	720	0,9	640	0,8

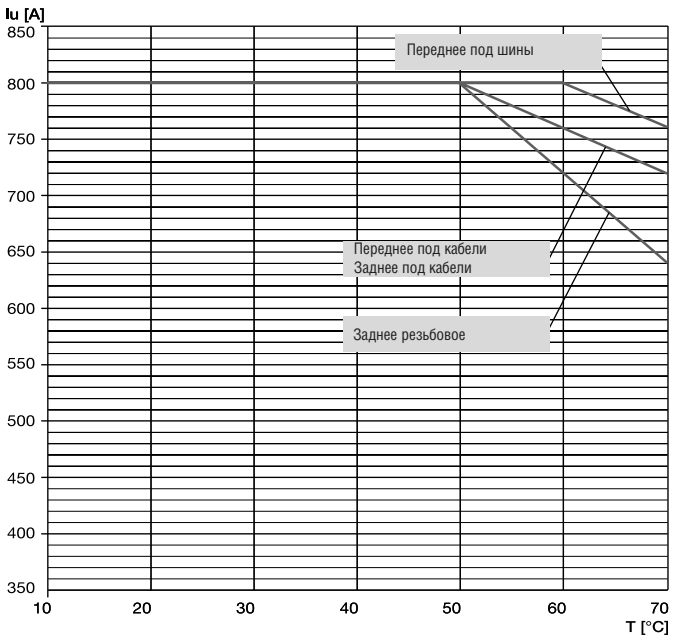

Выкатной

Подключение	≤ 40 °C		50 °C		60 °C		70 °C	
	I_{max} [A]	I_1	I_{max} [A]	I_1	I_{max} [A]	I_1	I_{max} [A]	I_1
Переднее под шины	**800**	1	800	1	760	0,95	720	0.9
Заднее под верт. шины	**800**	1	800	1	760	0,95	720	0.9
Заднее под гор. шины	**800**	1	760	0,95	720	0,9	640	0.8

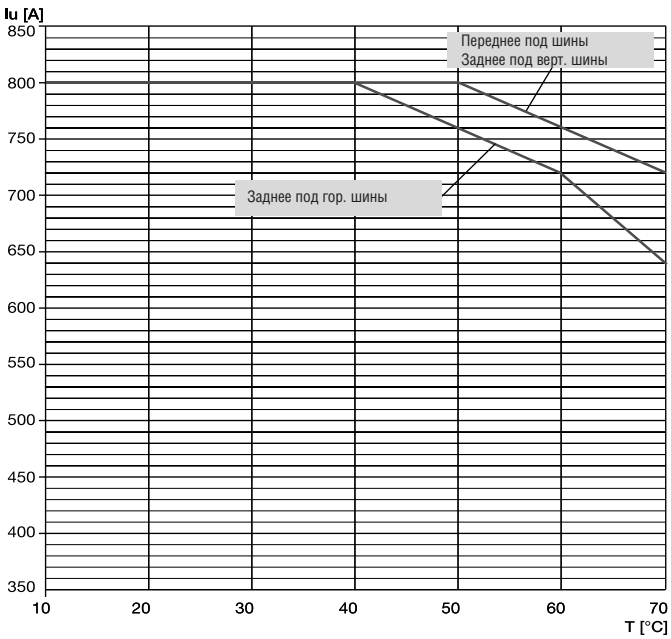

Зависимости характеристик от температуры для автоматических выключателей SACE S7 1250

Стационарный

Подключение	≤ 40 °C		50 °C		60 °C		70 °C	
	I_{max} [A]	I_1	I_{max} [A]	I_1	I_{max} [A]	I_1	I_{max} [A]	I_1
Переднее под шины	**1250**	1	1250	1	1250	1	1187.5	0.95
Заднее под верт. шины	**1250**	1	1250	1	1250	1	1187.5	0.95
Переднее под кабели	**1250**	1	1250	1	1187.5	0.95	1125	0.9
Заднее под гор. шины	**1250**	1	1250	1	1250	1	1125	0.9

Выкатной

Подключение	≤ 40 °C		50 °C		60 °C		70 °C	
	I_{max} [A]	I_1	I_{max} [A]	I_1	I_{max} [A]	I_1	I_{max} [A]	I_1
Переднее под шины	**1250**	1	1250	1	1187.5	0.95	1125	0.9
Заднее под верт. шины	**1250**	1	1250	1	1187.5	0.95	1125	0.9
Заднее под гор. шины	**1250**	1	1250	1	1125	0.9	1000	0.8

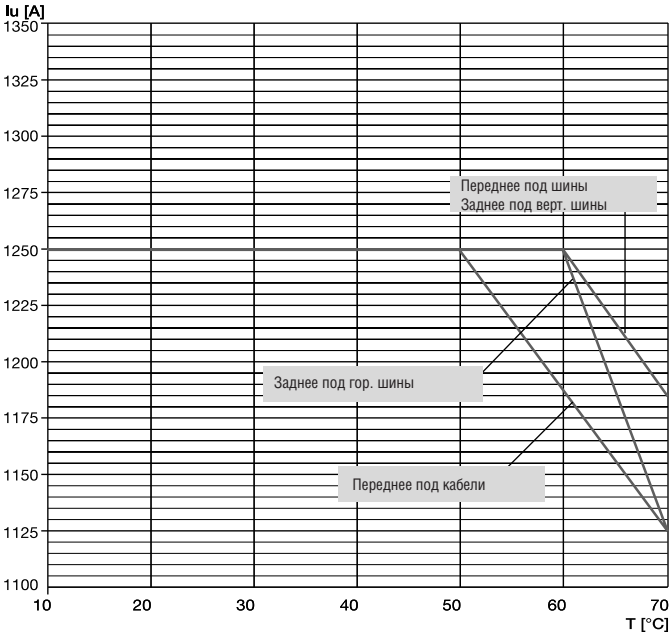

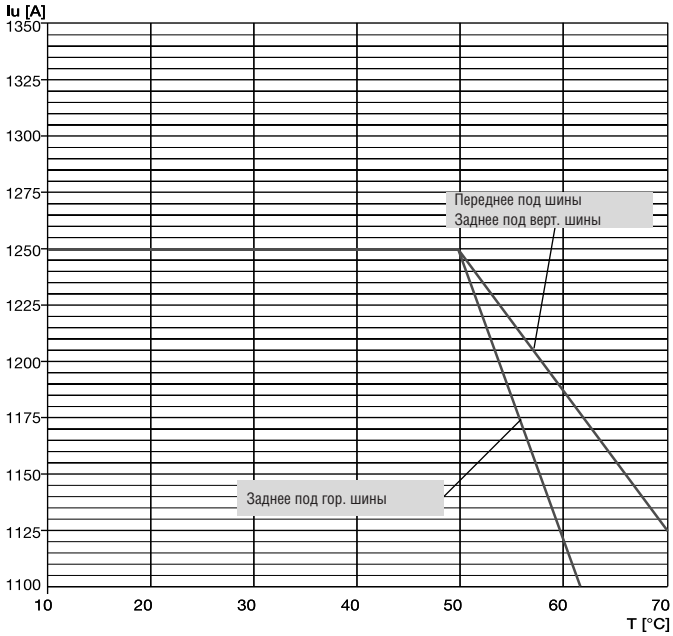

Зависимости характеристик от температуры для автоматических выключателей SACE S7 1600

Стационарный

Подключение	≤ 40 °C		50 °C		60 °C		70 °C	
	I_{max} [A]	I_1	I_{max} [A]	I_1	I_{max} [A]	I_1	I_{max} [A]	I_1
Переднее под шины	**1600**	1	1520	0.95	1440	0.9	1280	0.8
Заднее под верт. шины	**1600**	1	1520	0.95	1440	0.9	1280	0.8
Заднее под гор. шины	**1600**	1	1440	0.9	1280	0.8	1120	0.7

Выкатной

Подключение	≤ 40 °C		50 °C		60 °C		70 °C	
	I_{max} [A]	I_1	I_{max} [A]	I_1	I_{max} [A]	I_1	I_{max} [A]	I_1
Переднее под шины	**1600**	1	1440	0.9	1280	0.8	1120	0.7
Заднее под верт. шины	**1600**	1	1440	0.9	1280	0.8	1120	0.7
Заднее под гор. шины	**1600**	1	1280	0.8	1120	0.7	906	0.6

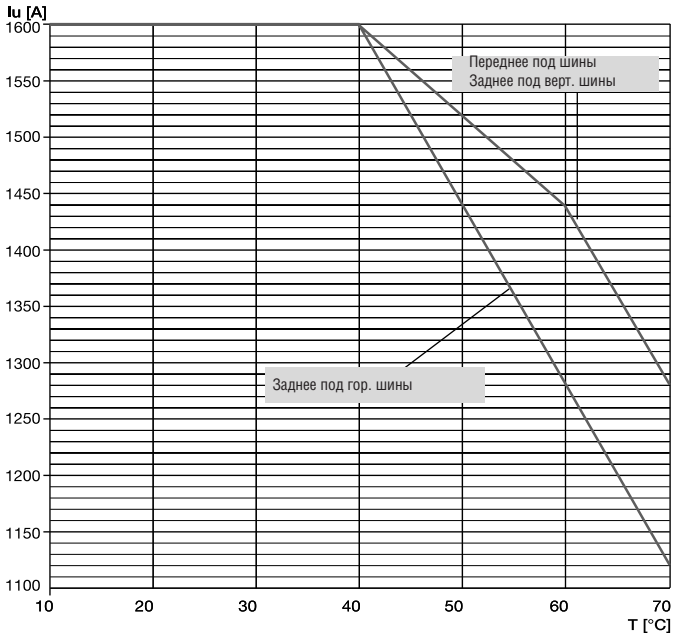

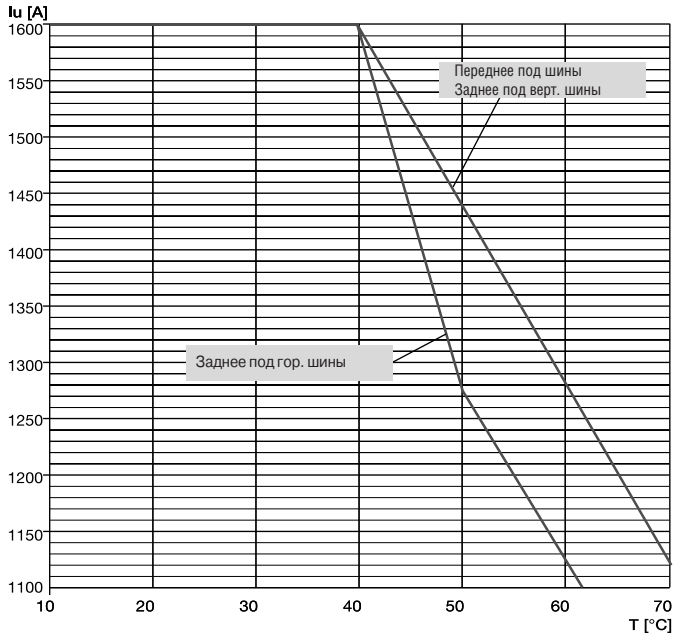

Зависимости характеристик от температуры

Автоматические выключатели с электронными расцепителями

Зависимости характеристик от температуры для автомат. выключателей SACE S8 2000

Стационарный

Подключение		≤ 40 °C		50 °C		60 °C		70 °C	
		I_{max} [A]	I_1	I_{max} [A]	I_1	I_{max} [A]	I_1	I_{max} [A]	I_1
Переднее под шины	**2000**	1	2000	1	1900	0,95	1715	0,85
Заднее под верт. шины	**2000**	1	2000	1	2000	1	1785	0,9

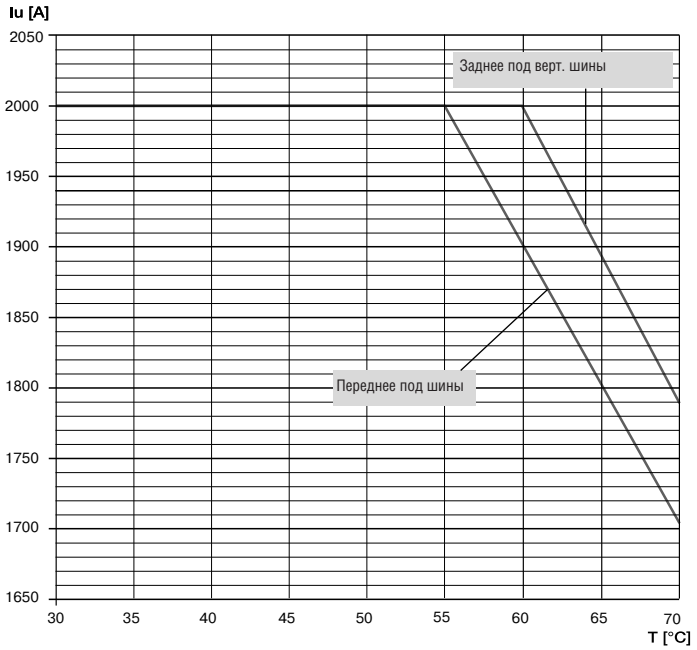

Зависимости характеристик от температуры для автомат. выключателей SACE S8 2500

Стационарный

Подключение		≤ 40 °C		50 °C		60 °C		70 °C	
		I_{max} [A]	I_1	I_{max} [A]	I_1	I_{max} [A]	I_1	I_{max} [A]	I_1
Переднее под шины	**2500**	1	2500	1	2270	0,9	2040	0,8
Заднее под верт. шины	**2500**	1	2500	1	2375	0,95	2130	0,85

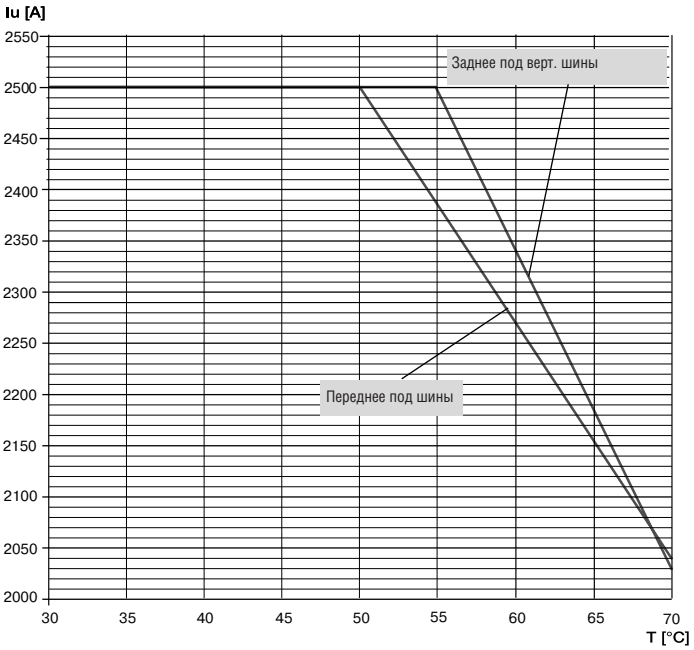

Зависимости характеристик от температуры для автомат. выключателей SACE S8 3200

Стационарный

Подключение		≤ 40 °C		50 °C		60 °C		70 °C	
		I_{max} [A]	I_1	I_{max} [A]	I_1	I_{max} [A]	I_1	I_{max} [A]	I_1
Заднее под верт. шины	**3200**	1	3060	0,95	2780	0,85	2510	0,8

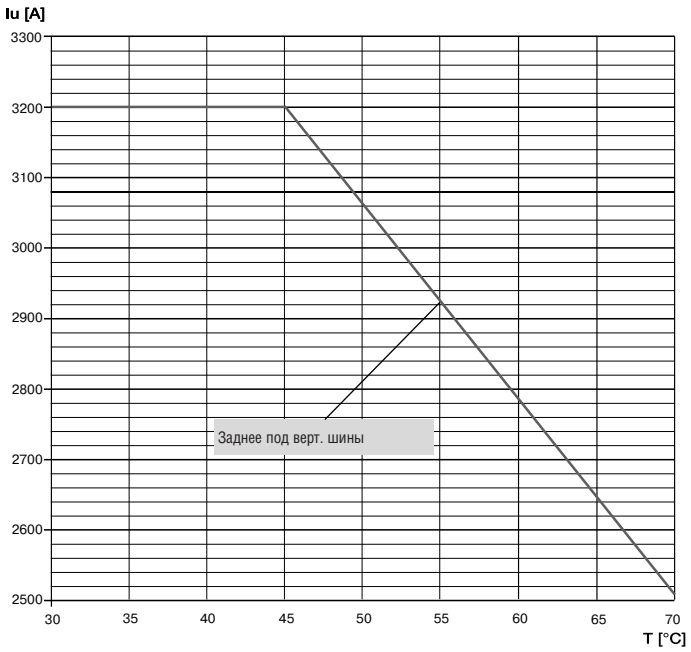

Зависимости характеристик от температуры

Автоматические выключатели с термомагнитными расцепителями

Зависимости характеристик от температуры для автоматических выключателей SACE S1 приведены в таблице 1.

Таблица 1

	10 °C	20 °C	30 °C	40 °C	50 °C	60 °C	70 °C
R 10	13	12	11	10	9	8	7
R 12,5	13	12	11	10	9	8	7
R 16	20	18,5	17	16	15	14	13
R 20	24	22,5	21	20	19	18	17
R 25	30	28	26,5	25	23	21	19
R 32	38	36	34	32	30	28	26
R 40	49	45	43	40	37	35	34
R 50	60	56	53	50	47	44	41
R 63	75	71	67	63	59	55	51
R 80	96	91	86	80	74	68	62
R 100	120	114	108	100	94	88	82
R 125	145	138	132	125	120	112	104

Зависимости характеристик от температуры для автоматических выключателей SACE S2 приведены в таблице 2.

Таблица 2

R 12,5	11...15,5	10...14,5	9,5...13	9...12,5	8...11,5	7,5...10,5	6,5...9,5
R 16	14...19	13...18	11,5...17	11...16	10,5...15	9,5...14	8,5...13
R 20	18...24,5	16,5...23	15...21,5	14...20	13...18	12...17	11...16
R 25	21...30	19,5...28	18,5...26,5	17,5...25	16,5...23	15...21	13...19
R 32	28...38	25,5...36	24...34	22,5...32	20,5...29	19...27	17...25
R 40	33...47	32...45	30...42	28...40	26...37	24...34	21...31
R 50	44...58	39...56	38...53	35...50	33...47	30...43	27...40
R 63	53...74	50...70	47...66	44...63	42...60	38...56	34...52
R 80	66...94	63...90	59...85	56...80	52...75	49...70	44...65
R 100	84...118	80...112	76...106	70...100	65...94	59...85	49...75
R 125	102...145	100...140	93...133	88...125	81...116	75...108	58...101
R 160	130...184	125...176	120...168	112...160	106...150	100...140	90...130

Зависимости характеристик от температуры для автоматических выключателей SACE S3 приведены в таблице 3

Таблица 3

R 32	26...43	24...39	22...36	19...32	16...27	14...24	11...21
R 50	37...62	35...58	33...54	30...50	27...46	25...42	22...39
R 80	59...98	55...92	52...86	48...80	44...74	40...66	32...58
R 100	83...118	80...113	74...106	70...100	66...95	59...85	49...75
R 125	103...145	100...140	94...134	88...125	80...115	73...105	63...95
R 160	130...185	124...176	118...168	112...160	106...150	100...104	90...130
R 200	162...230	155...220	147...210	140...200	133...190	122...175	107...160
R 250	200...285	193...275	183...262	175...250	168...240	160...230	150...220

Зависимости характеристик от температуры для автоматических выключателей SACE S5 400/630 приведены в таблице 4.

Таблица 4

R 320	260...368	245...350	234...335	224...320	212...305	200...285	182...263
R 400	325...465	310...442	295...420	280...400	265...380	250...355	230...325
R 500	435...620	405...580	380...540	350...500	315...450	280...400	240...345

Зависимости характеристик от температуры для автоматических выключателей SACE S6 630/800 приведены в таблице 5.

Таблица 5

R 630	520...740	493...705	462...660	441...630	405...580	380...540	350...500
R 800	685...965	640...905	605...855	560...800	520...740	470...670	420...610

Потери мощности

Данные по потерям мощности приведены в таблице 7.

Таблица 7

Мощность [Вт/полюс]		S1		S2		S3		S4		S5		S6		S7		S8
Уставка	Iu [A]	F	P	F	P	F	P-W	F	P-W	F	P-W	F	W	F	W	F
R 10	10	4	4,5													
R 12,5	12,5	6	6,5	6	6,5											
R 16	16	8	8,5	7,5	8,5											
R 20	20	8	8,5	8	9											
R 25	25	9	9,5	10	11											
R 32	32	13	14	14	15	12	13									
R 40	40	11	12	10	11											
R 50	50	13	14	13	14	16	18									
R 63	63	15	16	16	17											
R 80	80	19	20	21	23	18	21									
R 100	100	16	17	18	20	21	25									
R 125	125	20	22	24	26	20	26									
R 160	160			30	35	30	40									
R 200	200					36	46									
R 250	250					50	65									
R 320	320									60	90					
R 400	400									65	96					
R 500	500									–	–					
R 630	630											92	117			
R 800	800											93	119			
In= 100	100							5	8							
In= 160	160							15	22							
In= 250	250							40	55							
In= 320	320									45	65					
In= 400	400									60	90					
In= 630	630									170	200	90	115			
In= 800	800											96	125			
In= 1000	1000													102	140	
In= 1250	1250													160	220	
In= 1600	1600													260	360	
In= 2000	2000															200
In= 2500	2500															315
In= 3200	3200															500

Примечание: *В таблице приведены значения потерь мощности как 3-х полюсных, так и 4-х полюсных выключателей в стационарном исполнении для сбалансированных нагрузок с токами равными Iu. Для 4-х полюсных выключателей ток в нейтрали равен нулю по определению.*

Продолжение таблицы 7

Мощность [Вт/полюс]		S2X 80		S2X 100		S3X		S4X		S6X	
Уставка	Iu [A]	F	P	F	P	F	P-W	F	P-W	F	W
R 1	1	8	8,2	8	8,2						
R 1,6	1,6	8	8,2	8	8,2						
R 2,5	2,5	11	11,2	11	11,2						
R 4,3	4,3	11	11,2	11	11,2						
R 6,3	6,3	11	11,2	11	11,2						
R 10	10	16	16,3	16	16,3						
R 12,5	12,5	20	20,3	20	20,3						
R 16	16	10	10,6	10	10,6						
R 20	20	13	13,6	13	13,6						
R 25	25	13	13,7	13	13,7						
R 32	32	26	26,6	26	26,6						
R 40	40	26	26,9	26	26,9						
R 50	50	22	23,3	22	23,3						
R 63	63	22	24,1	22	24,1						
R 80	80	26	29,1	26	29,1						
R 100	100			30	34,4						
R 125	125					30,8	37,8				
R 200	200					48	58				
In= 250	250							60	75		
In= 400	400									80,4	101
In= 630	630									126,6	151,6

Примечание: *В таблице приведены значения потерь мощности как 3-х полюсных, так и 4-х полюсных выключателей в стационарном исполнении для сбалансированных нагрузок с токами равными Iu. Для 4-х полюсных выключателей ток в нейтрали равен нулю по определению.*

Ударопрочность

Испытания на ударопрочность проводятся в соответствии со стандартом IEC 60068-2-27. Значения ударных нагрузок приведены в таблице 8.

Таблица 8

	Ударная нагрузка, g
S1 **	12
S2 **	12
S3-S3X *	12
S4X-S4X *	12
S5 *	12
S6-S6X *	12
S7 *	12

* Для автоматических выключателей в стационарном, втычном и выкатном исполнениях с двигательным приводом, расцепителем минимального напряжения и вспомогательными контактами.

** Для автоматических выключателей в стационарном и втычном исполнениях с расцепителем минимального напряжения и вспомогательными контактами.

Данные по автоматическим выключателям для защиты трехфазных генераторов переменного тока приведены в таблице 12.

Таблица 12

Мощность генератора	In	**S1** 125	**S2** 160	**S3** 160	**S3** 250	**S4** 160	**S4** 250	**S5** 400	**S5** 630	**S6** 630	**S6** 800	**S7** 1250	**S7** 1600	**S8** 2000	**S8** 2500	**S8** 3200
[kVA]	[A]	R	R	R	R	In [A]	In [A]	In [A]	In [A]	In [A]	In [A]	In [A]	In [A]	In [A]	In [A]	In [A]
40						100										
50						100										
63	91	100	100	100		100										
100	144,5		160	160	200	160	250	320								
160	231,2				250		250	320								
200	289							320	630	630						
250	361							400	630	630	800					
315	455								630	630	800	1000				
400	578								630	630	800	1000				
500	723										800	1000	1600			
630	910											1000	1600			
800	1156											1250	1600			
1000	1445												1600			
1120	1617												1600			
1250	1804													2000		
1400	2021														2500	
1600	2309														2500	
2000	2887															3200

Коммутация и защита низковольтной стороны трехфазных трансформаторов

Для выбора автоматического выключателя SACE Isomax S, предназначенного для установки как на выходе трансформатора, так и на линиях распределительной сети, используется таблица 9.

В таблице приведены данные по трансформаторам с напряжением холостого хода на вторичной обмотке 400 В, что соответствует наиболее распространенным условиям эксплуатации. Таблица составлена с допущением о неограниченной мощности, подводимой к трансформатору, для самого неблагоприятного случая – короткого замыкания на выводах трансформатора. Принимается, что короткое замыкание произошло на стороне нагрузки автоматического выключателя потребителя.

Таблица 9

Силовые трансформаторы				**Автоматические выключатели “A” (вторичная обмотка трансформаторов)**			
P	U_{cc}	I_b на выходе трансформатора	I_b общий	I_{cc} на выходе трансформатора	SACE Isomax S	Расцепитель	
[кВА]	%	[A]	[A]	[кА]	Модель	Ном. ток	Уставка
1 x 63	4	91	91	2,3	S1B125	R100	–
2 x 63		91	182	2,3	S1B125	R100	–
1 x 100	4	144	144	3,6	S2B160	R160	0,95
2 x 100		144	288	3,6	S2B160	R160	0,95
1 x 125	4	180	180	4,5	S3N/S4N250	R200/I_n = 250	0,95/0,8
2 x 125		180	360	4,5	S3N/S4N250	R200/I_n = 250	0,95/0,8
1 x 160	4	231	231	5,8	S3N/S4N250	R250/I_n = 250	0,95/0,95
2 x 160		231	462	5,8	S3N/S4N250	R250/I_n = 250	0,95/0,95
1 x 200	4	289	289	7,2	S5N400	I_n = 320 A	0,95
2 x 200		289	578	7,2	S5N400	I_n = 320 A	0,95
1 x 250	4	361	361	9	S5N400	I_n = 400 A	0,95
2 x 250		361	722	9	S5N400	I_n = 320 A	0,95
1 x 315	4	455	455	11,4	S6N630	I_n = 630 A	0,8
2 x 315		455	910	11,4	S6N630	I_n = 630 A	0,8
1 x 400	4	577	577	14,4	S6N630/S6N800	I_n = 630/1000	0,95/0,6
2 x 400		577	1154	14,4	S6N630/S6N800	I_n = 630/1000	0,95/0,6
1 x 500	4	722	722	18	S6N800/S7S1250	I_n = 800/1000	0,95/0,8
2 x 500		722	1444	18	S6N800/S7S1250	I_n = 800/1000	0,95/0,8
1 x 630	4	909	909	22,7	S71250	I_n = 1000 A	0,95
2 x 630		909	1818	22,7	S71250	I_n = 1000 A	0,95
3 x 630		909	2727	45,4	S71250	I_n = 1000 A	0,95
1 x 800	5	1155	1155	23,1	S7S1250/S7S1600	I_n = 1250 A	0,95
2 x 800		1155	2310	23,1	S7S1250/S7S1600	I_n = 1250 A	0,95
3 x 800		1155	3465	46,2	S7S1250/S7S1600	I_n = 1250 A	0,95
1 x 1000	5	1443	1443	28,9	S7S1600	I_n = 1600 A	0,95
2 x 1000		1443	2686	28,9	S7S1600	I_n = 1600 A	0,95
3 x 1000		1443	4329	57,8	S7H1600	I_n = 1600 A	0,95
1 x 1250	5	1804	1804	36	S8H2000	I_n = 2000 A	0,95
2 x 1250		1804	3608	36	S8H2000	I_n = 2000 A	0,95
3 x 1250		1804	5412	72,2	S8V2000	I_n = 2000 A	0,95
1 x 1600	5	2309	2309	37	S8H2500	I_n = 2500 A	0,95
2 x 1600		2309	4618	37	S8H2500	I_n = 2500 A	0,95
3 x 1600		2309	6927	74	S8V2500	I_n = 2500 A	0,95
1 x 2000	5	2887	2887	46,2	S8H3200	I_n = 3200 A	0,95
2 x 2000		2887	5774	46,2	S8V3200	I_n = 3200 A	0,95
3 x 2000		2887	8661	92,4	S8V3200	I_n = 3200 A	0,95

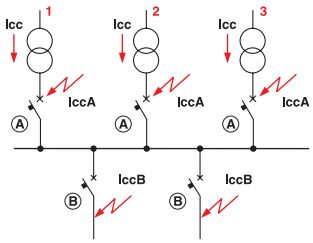

Продолжение таблицы 9

	Автоматические выключатели “B” (на линии потребителя)									
I_{cu} потреб.	Номинальный ток потребителя и модель автоматического выключателя									
[kA]	32 A	63 A	125 A	160 A	250 A	400 A	630 A	800 A	1250 A	1600 A
2,3	S250	S250								
4,6	S250	S250	S1B125							
3,6	S250	S250	S1B125							
7,2	S250	S250	S1B125							
4,5	S250	S250	S1B125	S2B160						
9	S250	S250	S1B125	S2B160						
5,8	S250	S250	S1B125	S2B160						
11,6	S250	S250	S1B125	S2B160	S3N250					
7,2	S1B125	S1B125	S1B125	S2B160	S3N250					
14,4	S1B125	S1B125	S1B125	S2B160	S3N250	S5N400				
9	S1B125	S1B125	S1B125	S2B160	S3N250					
18	S1N125	S1N125	S1N125	S2N160	S3N250	S5N400				
11,4	S1B125	S1B125	S1B125	S2B160	S3N250	S5N400				
22,8	S1N125	S1N125	S1N125	S2N160	S3N250	S5N400	S5N630			
14,4	S1B125	S1B125	S1B125	S2B160	S3N250	S5N400	–			
28,8	S2N125	S2N125	S2N125	S2N160	S3N250	S5N400	S5N / S6N630			
18	S1B125	S1B125	S1B125	S2N160	S3N250	S5N400	S5N / S6N630			
36	S2N160	S2N160	S2N160	S2N160	S3N250	S5N400	S5N / S6N630	S6N800		
22,7	S1N125	S1N125	S1N125	S2N160	S3N250	S5N400	S5N / S6N630	S6N800		
45,4	S2S160	S2S160	S2S160	S2S160	S3H250	S5H400	S5H / S6S630	S6S800	S7S1250	
68,1	S2X100	S2X100	S3L160	S3L250	S3L250	S5L400	S5L / S6L630	S6L800	S7L1250	
23,1	S1N125	S1N125	S1N125	S2N160	S3N250	S5N400	S5N / S6N630	S6N800	–	
46,2	S2S160	S2S160	S2S160	S2S160	S3H250	S5H400	S5H / S6S630	S6S800	S7S1250	
69,3	S2X100	S2X100	S3L160	S3L160	S3L250	S5L400	S5L / S6L630	S6L800	S7L1250	
28,9	S2N160	S2N160	S2N160	S2N160	S3N250	S5N400	S5N / S6N630	S6N800	S7S1250	
57,8	S2X100	S2X100	S3H160	S3H160	S3H250	S5H400	S5H / S6H630	S6H800	S7H1250	S7H1250
86,7	S4L160	S4L160	S4L160	S4L160	S3L250	S5L400	S5L / S6L630	S6L800	S7L1250	S7S1250
36	S2N160	S2N160	S2N160	S2N160	S3N160	S5H400	S6S630	S6S800	S7S1250	S7S1600
72,2	S3L160	S3L160	S3L160	S3L160	S3L250	S5L400	S6L630	S6L800	S7L1250	S7L1250
108,3	S3X125	S3X125	S3X125	S3X200	S4X250	S6X400	S6X630	–	–	–
37	S2S160	S2S160	S2S160	S2S160	S3H250	S5H400	S6S630	S6S800	S7S1250	S7S1600
74	S3L160	S3L160	S3L160	S3L160	S3L250	S5L400	S6L630	S6L800	S7L1250	S7L1600
111	S3X125	S3X125	S3X125	S3X200	S4X250	S6X400	S6X630	–	–	–
46,2	S2S160	S2S160	S2S160	S2S160	S3H250	S5H400	S6S630	S6S800	S7S1250	S7S1600
92,4	S4L160	S4L160	S4L160	S4L160	S4L250	S5L400	S6L630	S6L800	S7L1250	S7L1600
138,6	S3X125	S3X125	S3X125	S3X200	S4X250	S6X400	S6X630	–	–	–

Коммутация и защита трехфазных конденсаторов переменного тока

Данные для выбора автоматических выключателей SACE Isomax S в зависимости от номинального тока конденсаторной батареи и мощности установленного трансформатора приведены в таблице 10.

Таблица 10

Автоматический выключатель	Icu 380/415В	Ном. ток расцепителя	Ном. ток конденсатора	Макс. уставка электронного или электро-магнитного расцепителя	Макс. мощность конденсаторной батареи, кВАР-50 Гц				Механическая износо-стойкость		Электрическая износо-стойкость	
Модель	[кА]	[А]	[А]	PR.../TM	400 [В]	440 [В]	500 [В]	690 [В]	Кол. циклов	Циклов в час	Кол. циклов	Циклов в час
S1 B/N 125	16 / 25	125	83	- / Im=10 In	58	64	72	100	25000	240	8000	120
S2 B/N/S 160	16 / 35 / 50	160	107	- / Im=10 In	74	81	92	127	25000	240	8000	120
S3 N/H/L 160	35 / 65 / 85	160	107	- / Im=10 In	74	81	92	127	25000	120	10000	120
S3 N/H/L 250	35 / 65 / 85	250	167	- / Im=10 In	115	127	144	199	25000	120	8000	120
S4 N/H/L 160	35 / 65 / 100	160	107	I_3=OFF / -	74	81	92	127	20000	120	10000	120
S4 N/H/L 250	35 / 65 / 100	250	167	I_3=OFF / -	115	127	144	199	20000	120	8000	120
S5 N/H/L 400	35 / 65 / 100	400	267	I_3=OFF / Im=10 In	185	203	231	319	20000	120	7000	60
S5 N/H/L 630	35 / 65 / 100	500/630	333	I_3=OFF / Im=10 In	231	254	288	398	20000	120	5000	60
S6 N//H/L 630	35/50/65/100	630	420	I_3=OFF / Im=10 In	291	320	364	502	20000	120	7000	60
S6 N//H/L 800	35/50/65/100	800	533	I_3=OFF / Im=10 In	369	406	462	637	20000	120	5000	60
S7 S/H/L 1250	50 / 65 / 100	1250	833	I_3=OFF / -	577	635	722	996	10000	120	7000	20
S7 S/H/L 1600	50 / 65 / 100	1600	1067	I_3=OFF / -	739	813	924	1275	10000	120	5000	20
S8 H/V 2000	85 / 120	2000	1333	I_3=OFF / -	924	1016	1155	1593	10000	120	3000	20
S8 H/V 2500	85 / 120	2500	1667	I_3=OFF / -	1155	1270	1443	1992	10000	120	2500	20
S8 H/V 3200	85 / 120	3200	2133	I_3=OFF / -	1478	1626	1847	2550	10000	120	1500	10

В таблице 11 приведены коэффициенты для расчета мощности конденсаторной батареи (в кВАР на кВт установленной мощности) с целью повышения значения Cos φ.

Таблица 11

	Получаемый Cosφ												
Исходный Cosφ	0,81	0,85	0,9	0,91	0,92	0,93	0,94	0,95	0,96	0,97	0,98	0,99	1
0,60	0,584	0,714	0,849	0,878	0,905	0,939	0,971	1,005	1,043	1,083	1,131	1,192	1,334
0,61	0,549	0,679	0,815	0,843	0,870	0,904	0,936	0,970	1,008	1,048	1,096	1,157	1,299
0,62	0,515	0,645	0,781	0,809	0,836	0,870	0,902	09,36	0,974	1,014	1,062	1,123	1,265
0,63	0,483	0,613	0,749	0,777	0,804	0,838	0,870	0,904	0,942	0,982	1,030	1,091	10233
0,64	0,450	0,580	0,716	0,744	0,771	0,805	0,837	0,871	0,909	0,949	0,997	1,058	1,200
0,65	0,419	0,549	0,685	0,713	0,740	0,774	0,806	0,840	0,878	0,918	0,966	1,007	1,169
0,66	0,388	0,518	0,654	0,682	0,709	0,743	0,775	0,809	0,847	0,887	0,935	0,996	1,138
0,67	0,358	0,488	0,624	0,652	0,679	0,713	0,745	0,779	0,817	0,857	0,905	0,966	1,108
0,68	0,329	0,459	0,595	0,623	0,650	0,984	0,716	0,750	0,788	0,828	0,876	0,937	1,079
0,69	0,299	0,429	0,565	0,593	0,620	0,654	0,686	0,720	0,758	0,798	0,840	0,907	1,049
0,70	0,270	0,400	0,536	0,564	0,591	0,625	0,657	0,691	0,729	0,769	0,811	0,878	1,020
0,71	0,242	0,372	0,508	0,536	0,563	0,597	0,629	0,663	0,701	0,741	0,783	0,850	0,992
0,72	0,213	0,343	0,479	0,507	0,534	0,568	0,600	0,634	0,672	0,712	0,754	0,821	0,963
0,73	0,186	0,316	0,452	0,400	0,507	0,541	0,573	0,607	0,645	0,685	0,727	0,794	0,936
0,74	0,159	0,289	0,425	0,453	0,480	0,514	0,546	0,580	0,618	0,658	0,700	0,767	0,909
0,75	0,132	0,262	0,398	0,426	0,453	0,487	0,519	0,553	0,591	0,631	0,673	0,740	0,882
0,76	0,105	0,235	0,371	0,399	0,426	0,460	0,492	0,526	0,564	0,604	0,652	0,713	0,855
0,77	0,079	0,209	0,345	0,373	0,400	0,434	0,466	0,500	0,538	0,578	0,620	0,687	0,829
0,78	0,053	0,182	0,319	0,347	0,374	0,408	0,440	0,474	0,512	0,552	0,594	0,661	0,803
0,79	0,026	0,156	0,292	0,320	0,347	0,381	0,413	0,447	0,485	0,525	0,567	0,634	0,776
0,80		0,130	0,266	0,294	0,321	0,355	0,387	0,421	0,459	0,499	0,541	0,608	0,750
0,81		0,104	0,240	0,268	0,295	0,329	0,361	0,395	0,433	0,473	0,515	0,582	0,724
0,82		0,078	0,214	0,242	0,269	0,303	0,335	0,369	0,407	0,447	0,489	0,556	0,698
0,83		0,052	0,188	0,216	0,243	0,277	0,309	0,343	0,381	0,421	0,462	0,530	0,672
0,84		0,026	0,162	0,190	0,217	0,251	0,283	0,317	0355	0,395	0,437	0,504	0,645
0,85			0,136	0,164	0,191	0,225	0,257	0,291	0,329	0,369	0,417	0,478	0,620
0,86			0,109	0,140	0,167	0,198	0,230	0,264	0,301	0,343	0,390	0,450	0,593
0,87			0,083	0,114	0,141	0,172	0,204	0,238	0,275	0,317	0,364	0,424	0,567
0,88			0,054	0,085	0,112	0,143	0,175	0,209	0,246	0,288	0,335	0,395	0,538
0,89			0,028	0,059	0,086	0,117	0,149	0,183	0,230	0262	0,309	0,369	0,512
0,90				0,031	0,058	0,089	0,121	0,155	0,192	0,234	0,281	0,341	0,484

Применение автоматических выключателей в цепях постоянного тока

Способы подключения

Для обеспечения требуемой отключающей способности при заданном рабочем напряжении необходимо соединить полюсы автоматического выключателя в соответствии с одной из приведенных ниже схем.

Защита и разъединение цепи с помощью трехполюсного автоматического выключателя

Схема A: Подключение по одному полюсу выключателя к каждому полюсу цепи
Схема B: Подключение двух последовательно соединенных полюсов выключателя к одному полюсу цепи и одного полюса выключателя к другому полюсу цепи
Схема C: Подключение трех последовательно соединенных полюсов выключателя к одному полюсу цепи

Параллельное соединение полюсов

Схема D: Подключение двух параллельно соединенных полюсов выключателя к одному полюсу цепи и двух других параллельно соединенных полюсов выключателя к другому полюсу цепи

Схема E: Подключение четырех параллельно-последовательно соединенных полюсов выключателя к одному полюсу цепи

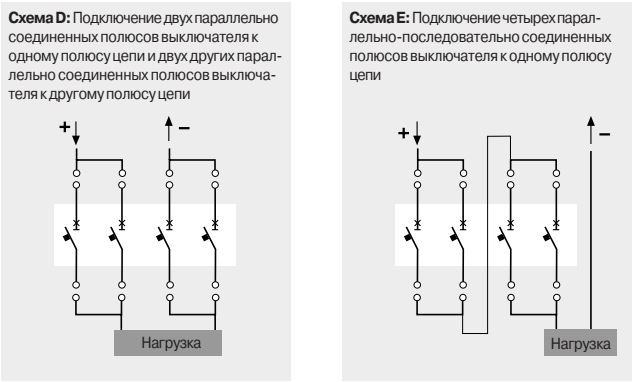

Использование 4-х полюсных автоматических выключателей в цепях постоянного тока с напряжением 1000 В

Схема F: Подключение четырех последовательно соединенных полюсов выключателя к одному полюсу цепи

Схема G: Подключение полюсов выключателя, соединенных по схеме “3 + 1”, к полюсам цепи

Схема H: Подключение полюсов выключателя, соединенных по схеме “2 + 2”, к полюсам цепи

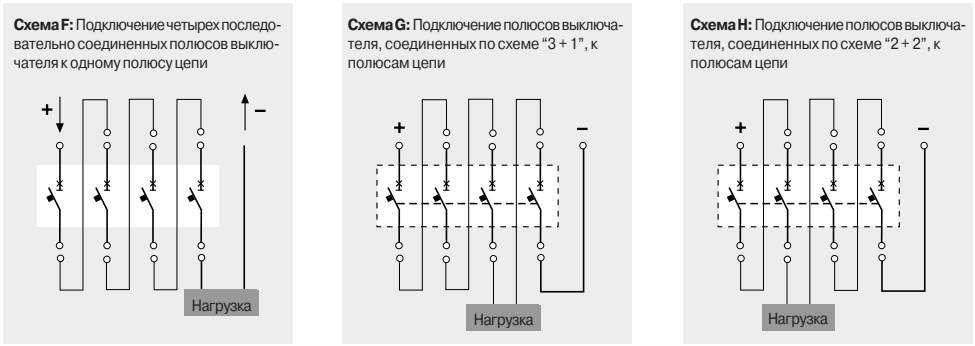

Для выбора схемы соединения полюсов автоматического выключателя, обеспечивающей требуемую отключающую способность при заданном рабочем напряжении, используется таблица 13.

Таблица 13

Номинальное напряжение	**Функция** Защита	Разъединение	**Тип распределительной сети** Изолирована от земли	С одним заземленным полюсом*	С заземленной средней точкой источника питания
≤ 250	■ ■	■	A,D -	A,D E	A,D -
≤ 500	■ ■	■	A, D -	B C,E	A, D -
≤ 750	■ ■	■	B -	G C	H -
≤ 1000	■ ■	■	G, H -	- F	H -

*Для заземления используется отрицательный полюс

Примечания:

1) Риск возникновения двойного короткого замыкания на землю с током короткого замыкания, достаточным для воздействия только на одну сторону полюсов автоматического выключателя, считается незначительным.
2) При номинальном напряжении более 750 В должен использоваться выключатель, рассчитанный на 1000 В постоянного тока
3) Схемы D и E используются только для модели S6

Пример настройки порога срабатывания для постоянного тока (схема A) приведен в таблице 14.

Таблица 14

Уставка	S1 125			S2 160			S3 160			S3 250		
	I_{th}	I_m=10I_{th}	I_m=5I_{th}	I_{th}	I_m=10I_{th}	I_m=5I_{th}	I_{th}	I_m=10I_{th}	I_m=5I_{th}	I_{th}	I_m=10I_{th}	I_m=5I_{th}
R 10	10		208									
R 12.5	12,5		208	9÷12,5		208						
R 16	16		208	11,2÷16		208						
R 20	20	650	260	14÷20	650	260						
R 25	25	650	260	17,5÷25	650	260						
R 32	32	650	260	22,5÷32	650	260	19÷32	650	390			
R 40	40	650	260	28÷40	650	260						
R 50	50	650	325	35÷50	650	325	30÷50	650	390			
R 63	63	819	416	44÷63	819	416						
R 80	80	1040	520	56÷80	1040	520	48÷80	1040	520			
R 100	100	1300	650	70÷100	1300	650	70÷100	1300	650			
R 125	125	1625	819	87,5÷125	1625	819	87,5÷125	1625	819			
R 160				112÷160	2080	1040	112÷160	2080	1040			
R 200										140÷200	2600	1300
R 250										175÷250	3250	1625

Примечание: Для уставок R10, R12.5, R16 может использоваться только $I_m = 5_{Ith}$

Продолжение таблицы 14

Уставка	S5 400		S5 630		S6 630		S6 800	
	I_{th}=0,7÷1xI_n	I_m=5÷10xI_n	I_{th}=0,7÷1xI_n	I_m=5÷10xI_n	I_{th}=0,7÷1xI_n	I_m=5÷10xI_n	I_{th}=0,7÷1xI_n	I_m= 5÷10xI_n
R 320	225÷320	1760÷3520						
R 400	280÷400	2200÷4400						
R 500			350÷500	2750÷5500				
R 630					440÷630	3065÷6930		
R 800							560÷800	4400÷8800

Поправочные коэффициенты для порогов срабатывания автоматических выключателей приведены в таблице 15.

Таблица 15

Поправочные коэффициенты вводятся в связи с тем, что при одной и той же уставке ток срабатывания в цепи постоянного тока выше, чем в цепи переменного тока. Соответственно, рассчитав порог срабатывания, следует выбирать уставку с учетом поправочных коэффициентов.

Тип выключателя	Схема A	Схема B	Схема C	Схема F	Схема G	Схема H
S1	k_m=1,3	k_m=1	k_m=1	–	–	–
S2	k_m=1,3	k_m=1	k_m=1	–	–	–
S3	k_m=1,3	k_m=1,15	k_m=1,15	k_m=1	k_m=1	k_m=1
S5	k_m=1,1	k_m=1	k_m=1	k_m=1,1	k_m=1,1	k_m=1,1
S6	k_m=1,1	k_m=1	k_m=1	k_m=0,9	k_m=0,9	k_m=0,9

Пример:

– Рабочий ток: Lb = 600 A;

– Порог срабатывания электромагнитного расцепителя: Im = 5000 A;

– Уставка электромагнитного расцепителя:

$$set = \frac{I_m}{k_m \times I_n} \qquad set = \frac{5000}{1{,}1 \times 630} \approx 7$$

Резервная защита

В таблице 16 представлены возможности резервной защиты и отключающие способности выключателей для номинального напряжения переменного тока Ue = 400 В.

Таблица 16.

Автоматический выключатель, установленный на стороне источника питания

	S270	**S280/20**	**S280/20**	**S290**	**S500**	**LNA**	**S1B**	**S2B**	**S1N**	**S2N**	**S3N**	**S4N**	**S5N**	**S6N**	**S2S**	**S6S**
In [A] ≤						32/63/100	125	160	125	160	250	250	630	800	160	800
Icu [kA]	**15**	**20**	**25**	**15**	**50**	**50**	**16**	**16**	**25**	**35**	**35**	**35**	**35**	**35**	**50**	**50**

Автоматический выключатель, установленный на стороне нагрузки

10							S240	S240	S240	S240					S240	
	S240			S240												
	S250			S250												
16							S250	S250			S250	S250				
20		S240							S250	S250		S270	S1B	S1B	S250	S1B
		S250											S2B	S2B		S2B
		S270														
25			S240						S270	S270	S270	S280/20			S270	
			S250						S280/20		S280/20	S1B				
			S270						S280/25			S2B				
									S1B							
30					S240	S240				S280/20	S280/25	S280/25			S280/20	
35										S280/25	S1B	S1N	S1N	S1N	S280/25	
										S1B	S1N					
										S1N	S2B					
										S2B						
40					S250	S250										S1N
50					S270	S270									S1B	S2N
					S280/20	S280/20									S1N	S3N
					S280/25	S280/25									S2B	S4N
					S1B	S1B									S2N	S5N
					S1N	S1N										
65																
85																
100																
130																
150																
170																
200																

В таблице используются следующие краткие обозначения:

S250: S250, S260, S270K;

S270: S270 (B–C–D), S280 (In = 3 … 8 A), S280 (In = 50 … 63 A), S290;

S280/20: (In = 32 … 40 A);

S280/25: S280 (In = 10 … 25 A)

S7S	S3H	S4H	S5H	S6H	S7H	S3L	S4L	S5L	S6L	S7L	S3X	S3X	S4X	S6X	E2L	E3L
1600	250	250	630	800	1600	250	250	630	800	1600	125	200	250	630	1600	2500
50	**65**	**65**	**65**	**65**	**65**	**85**	**100**	**100**	**100**	**100**	**200**	**200**	**200**	**200**	**130**	**130**
											S240					
	S250	S250				S250	S250									
		S270	S1B	S1B			S270	S1B	S1B		S250	S250	S250	S1B		
			S2B	S2B				S2B	S2B					S2B		
	S270	S280/20				S270	S280/20				S270	S270	S270			
	S280/20					S280/20						S280/20	S280/20			
	S280/25	S280/25				S280/25	S280/25				S280/20		S280/25			
		S1B														
		S2B									S280/25	S280/25				
S3N	S1B		S1N	S1N	S3N		S1B	S1N	S1N	S3N					S5N	S6N
S4N	S2B				S4N		S2B			S4N						
S5N					S5N					S5N						
S6N					S6N											
		S1N				S2B S1B				S6N				S1N	S6N	
	S1N	S2N	S2N	S2N				S2N	S2N				S1B			S6S
	S2N	S2S	S2S	S2S				S3N	S3N				S2B			
	S2S	S3N	S3N	S3N				S4N	S4N							
	S3N		S4N	S4N												
				S5N												
						S1N	S1N		S5N	S5H		S1B				
						S2N				S6S						
						S2S				S6H						
						S3N										
						S3H										
							S2N	S2S	S2S			S2B		S2N	S5H	S6H
							S2S	S3H	S3H					S3N	S6S	S7S
							S3N	S3L	S3L					S4N	S6H	S7H
							S3H	S4H	S4H						S7S	
							S3L		S5H						S7H	
											S1B		S1N	S2S	S5L	S6L
											S2B				S6L	S7L
															S7L	
												S1N				
											S1N			S5N		
											S500	S500	LNA	S3H		
											LNA	LNA	S2N	S3L		
											S2N	S2N	S2S	S4H		
											S2S	S2S	S3N	S4L		
												S3N	S3H	S5H		
												S3H	S3L	S5L		
												S3L		S6S		
														S6H		
														S6L		

Содержание

SACE Isomax S1-S2
Стационарный автоматический выключатель **120**
Втычной автоматический выключатель **121**
Выключатель с расцепителями разностного тока SACE RC210–RC211–RC212 ..... **122**
Аксессуары **123**

SACE Isomax S3-S4-S5-S3X-S4X
Стационарный автоматический выключатель **125**
Установка стационарного автоматического выключателя **127**
Втычной автоматический выключатель – выкатной автоматический выключатель **128**
Установка втычного – выкатного автоматического выключателя **129**
Выключатель SACE S3 с расцепителем разностного тока SACE RC211/3 – RC212/3 ..... **130**
Аксессуары **132**

SACE Isomax S6-S6X
Стационарный автоматический выключатель **136**
Установка стационарных автоматических выключателей **138**
Выкатной автоматический выключатель **140**
Установка выкатного автоматического выключателя **141**
Аксессуары **142**

SACE Isomax S7
Стационарный автоматический выключатель **146**
Установка стационарного автоматического выключателя **147**
Выкатной автоматический выключатель **148**
Установка выкатного автоматического выключателя **149**
Аксессуары **150**

SACE Isomax S8
Стационарный автоматический выключатель **154**
Установка стационарного автоматического выключателя **155**

Расстояния, которые должны быть соблюдены **156**
Минимальное расстояние между центрами **157**

Габаритные размеры

SACE S1-S2

Стационарный автоматический выключатель

Устанавливаемый на панель

Устанавливаемый на DIN–рейку EN 50022

Клеммные крышки (заказываются отдельно, если не входят в поставку)

(*) 75 с крепежными винтами

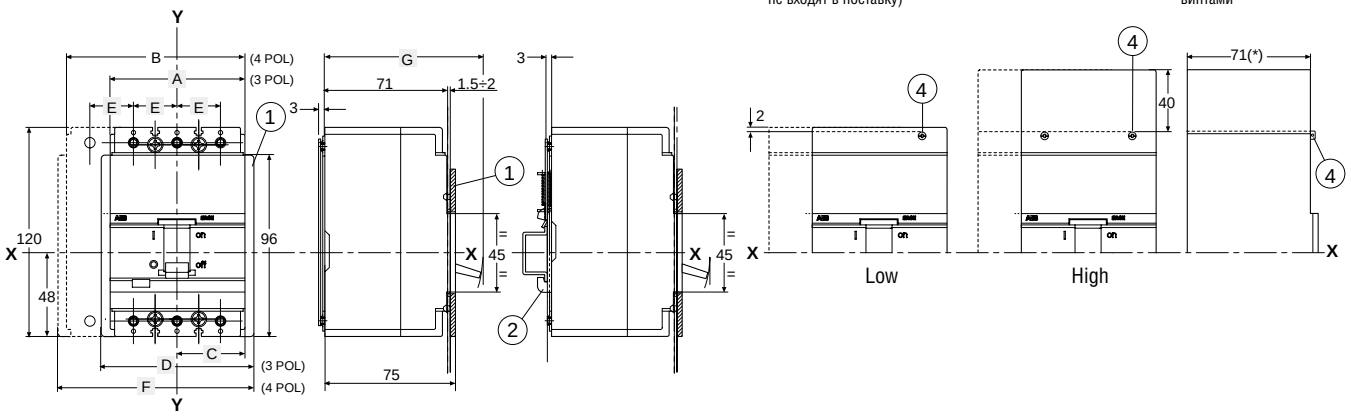

Выводы

Передние для медных кабелей или шин (с разделительными пластинами между фазами)

Передние для медных кабелей или шин (с высокими или низкими клеммными крышками)

Передние удлиненные для S2 (*) высокие клеммные крышки прилагаются

Задние резьбовые (**) низкие клеммные крышки прилагаются (класс защиты IP20)

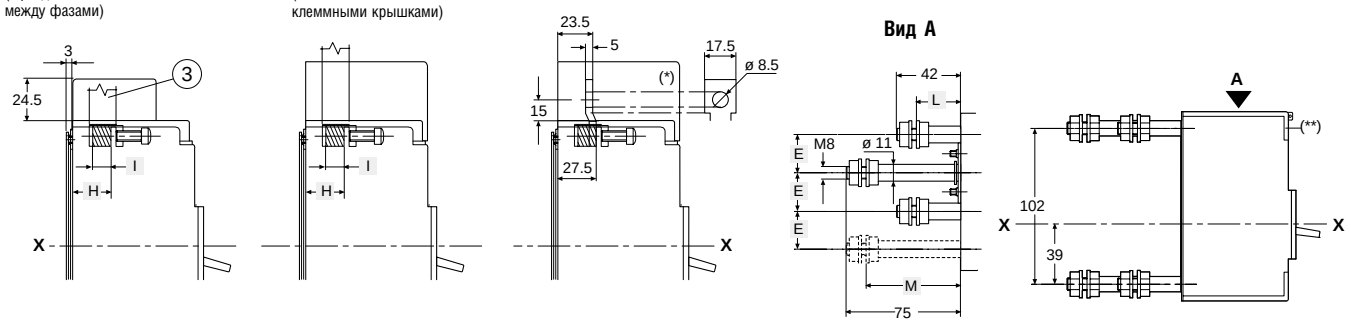

Шаблон для разметки и сверления металлической панели

(минимальная толщина панели: 3 мм)

Для передних выводов

Для задних резьбовых выводов

Шаблон для разметки, сверления двери шкафа и установки фланца

(толщина металлической панели : 1,5 – 2 мм)

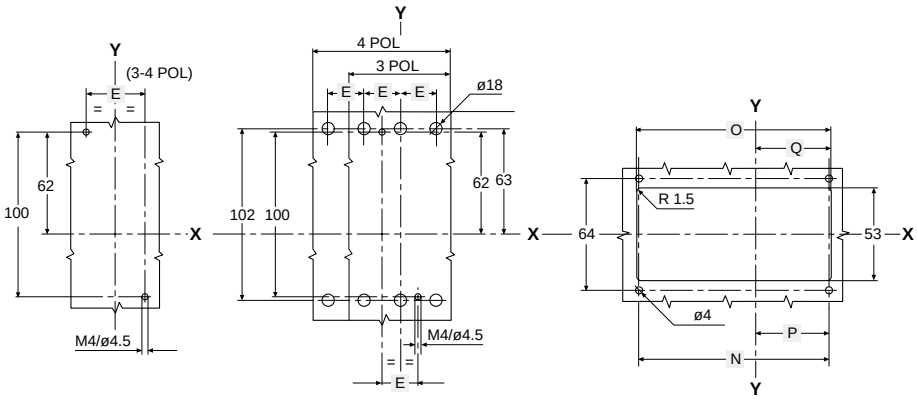

Обозначения

1. Фланец для двери шкафа
2. Скоба для крепления автомата на DIN–рейке (по заказу)
3. Разделительная пластина
4. Крепежные винты

GSIS00001

	A	B	C	D	E	F	G	H	I	L	M	N 3 POL	N 4 POL	O 3 POL	O 4 POL	P	Q	...	...	...
S1	78	103	39	91	25	116	91	25.5	10.5 x 11	29	62	83.5	108.5	86	111	42	43	...	...	...
S2	90	120	45	103	30	133	93	27.5	12.5 x 12.5	27	60	95.5	125.5	98	128	48	49	...	...	...

Втычной автоматический выключатель

Неподвижные части, устанавливаемые на металлической панели или рейке
(клеммные крышки для подвижной части с защитой IP20 прилагаются всегда)

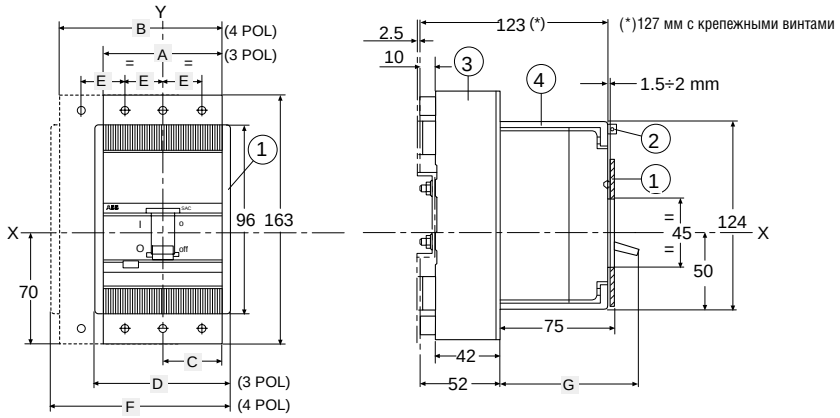

Обозначения

1. Фланец для двери шкафа
2. Крепежные винты
3. Неподвижная часть
4. Подвижная часть вместе к клеммными крышками

Выводы

Передние

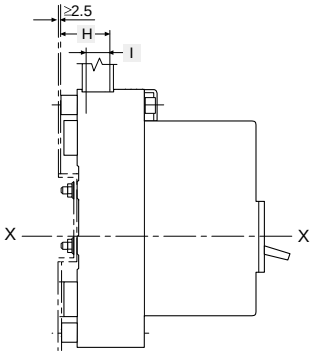

Задние резьбовые

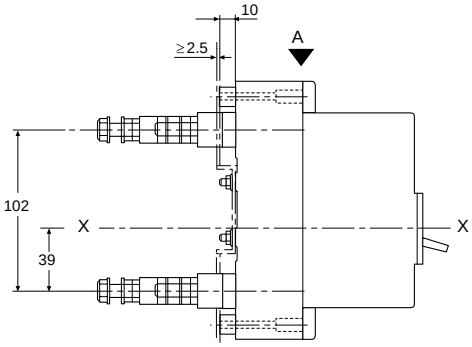

Вид A

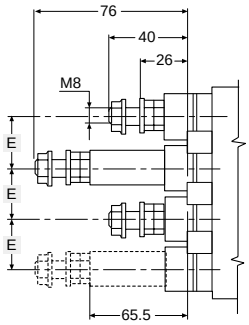

Шаблон для разметки и сверления панели (5) или рейки (6)

(минимальная толщина металлической панели: 2.5 мм)

Для передних выводов

Для задних резьбовых выводов

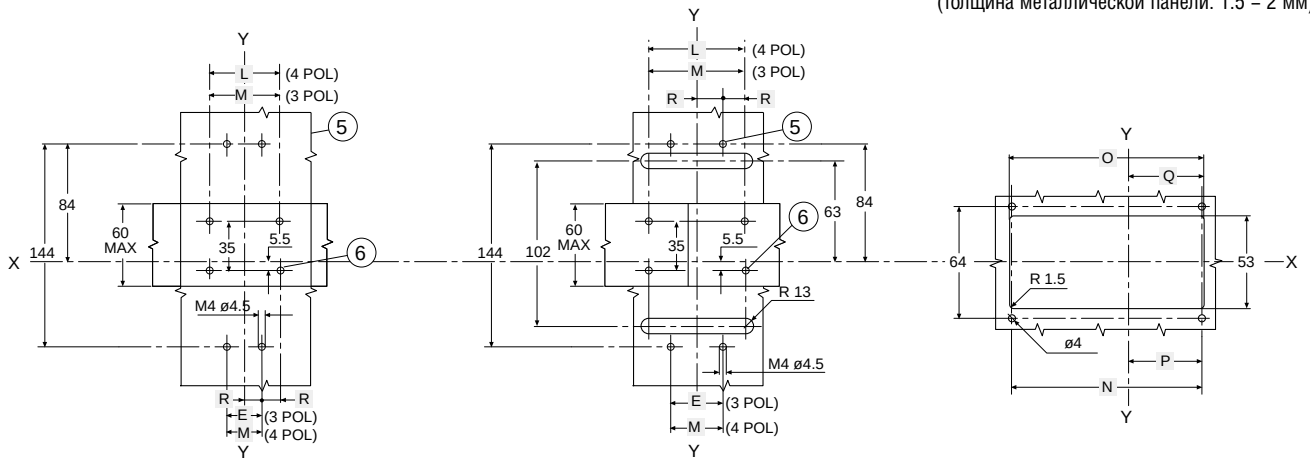

Шаблон для разметки и сверления двери шкафа и установки фланца

(толщина металлической панели: 1.5 – 2 мм)

	A	B	C	D	E	F	G	H	I	L	M	N 3 POL	N 4 POL	O 3 POL	O 4 POL	P	Q	R	...	...
S1	78	103	39	91	25	116	91	28	10.5 x 11	75	50	83.5	108.5	86	111	42	43	12.5	...	...
S2	90	120	45	103	30	133	93	28	12.5 x 12.5	90	60	95.5	125.5	98	128	48	49	15	...	...

Габаритные размеры
SACE S1-S2

Автоматический выключатель с расцепителями разностного тока SACE RC210-RC211-RC212

Вертикальная установка RC211-RC212 (устанавливается на панель)

(*) Без клеммных крышек
(**) С низкими клеммными крышками
(***) С высокими клеммными крышками

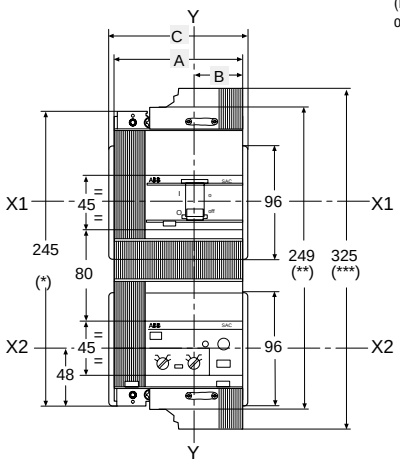

Передние выводы для медных кабелей или шин
(высокие клеммные крышки по отдельному заказу)

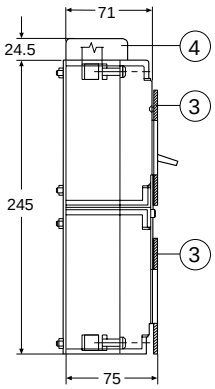

Задние резьбовые выводы
(низкие клеммные крышки прилагаются)

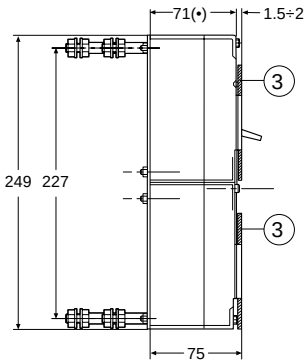

(•) 75 с пломбировочными винтами

Версия с высокими клеммными крышками: переднее или заднее подключение кабелей

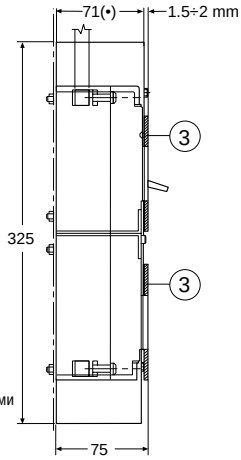

Шаблон для разметки и сверления металлической панели

(минимальная толщина металлической панели: 3 мм)

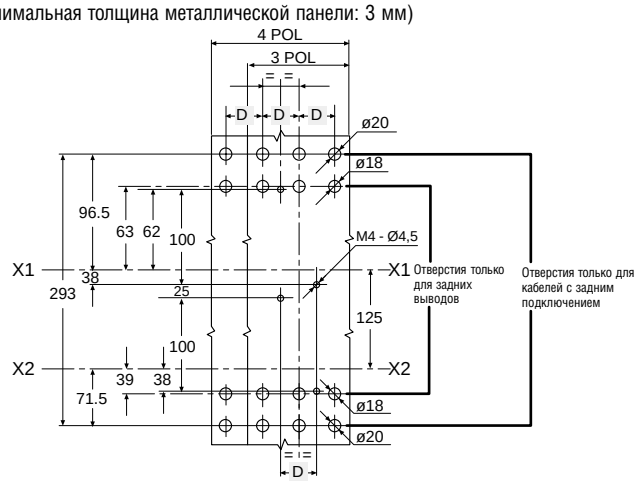

Шаблон для разметки и сверления двери шкафа и установки фланца

(толщина металлической панели: 1.5 – 2 мм)

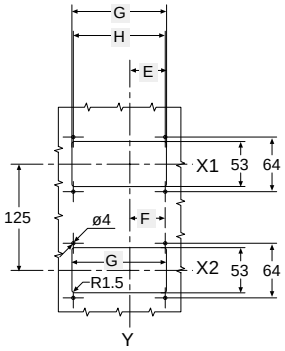

Горизонтальная установка SACE RC210-RC211-RC212

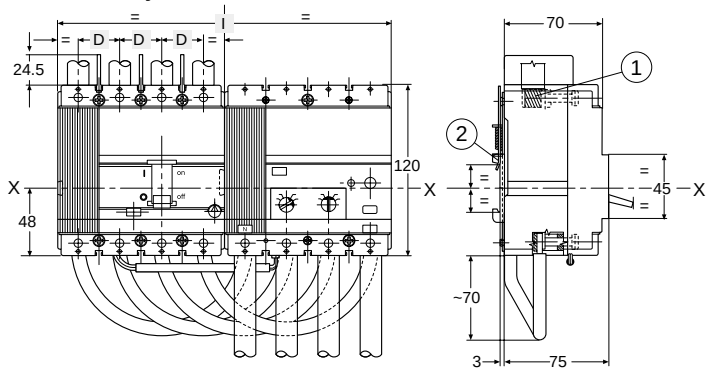

Обозначения

1. Передние выводы для кабелей и плоских шин
2. Скоба для монтажа на DIN–рейке EN 50022
3. Фланец для двери шкафа
4. Разделительная пластина

Примечание
Обратите внимание на различные размеры выводов в других исполнениях

GSIS0003

	A	B	C	D	E	F	G	H	I
S1 - RC210	–	–	–	25	–	–	–	–	206
S1 - RC211/RC212	103	39	116	25	43	41.7	111	108.5	206
S2 - RC211/RC212	120	45	133	30	49	47.7	128	125.5	240

Аксессуары

Моторный привод сбоку автоматического выключателя

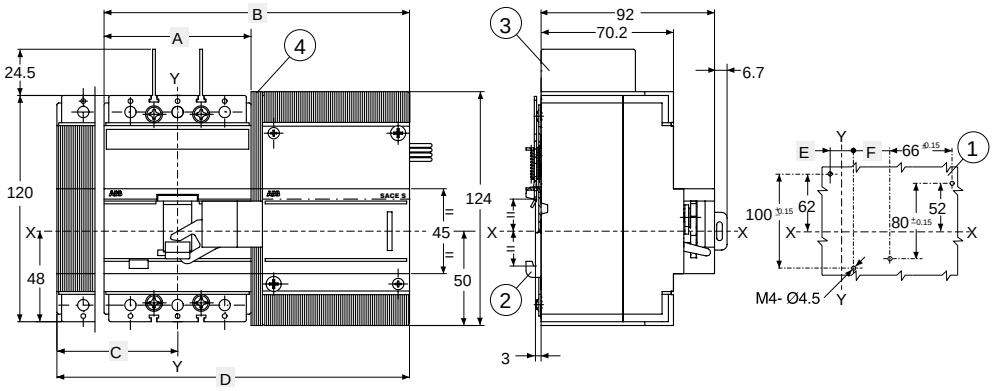

	A 3 POL	B 3 POL	C 4 POL	D 4 POL	E	F
S1	78	162	64	187	25 ± 0.15	38.5 ± 0.2
S2	90	168	75	198	30 ± 0.1	36 ± 0.2

Обозначения

1. Сверление отверстий для установки автомата и моторного привода на панель
2. Панель для установки автомата на DIN-рейку EN 50022
3. Разделительная пластина между фазами
4. Прокладка (только для SACE S1)

Моторный привод на передней панели автоматического выключателя

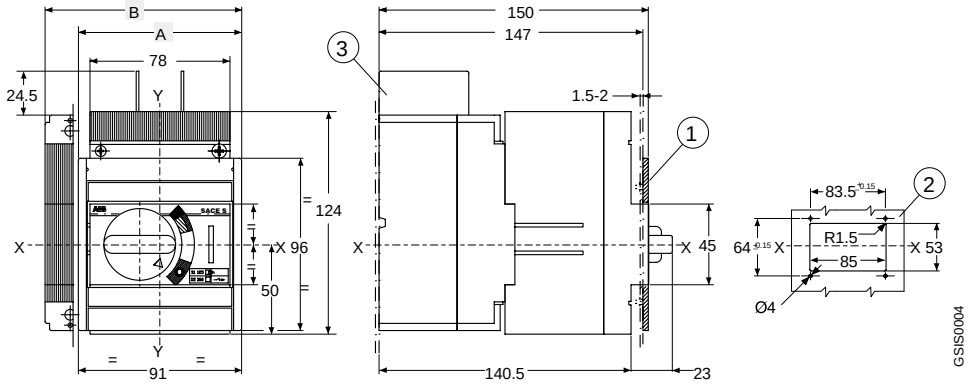

Обозначения

1. Фланец для двери шкафа
2. Шаблон для разметки и сверления двери шкафа и установки фланца
3. Разделительная пластина между фазами

	A 3 POL	B 4 POL
S1	78	103
S2	90	120

Блокировка для двух горизонтально установленных автоматов

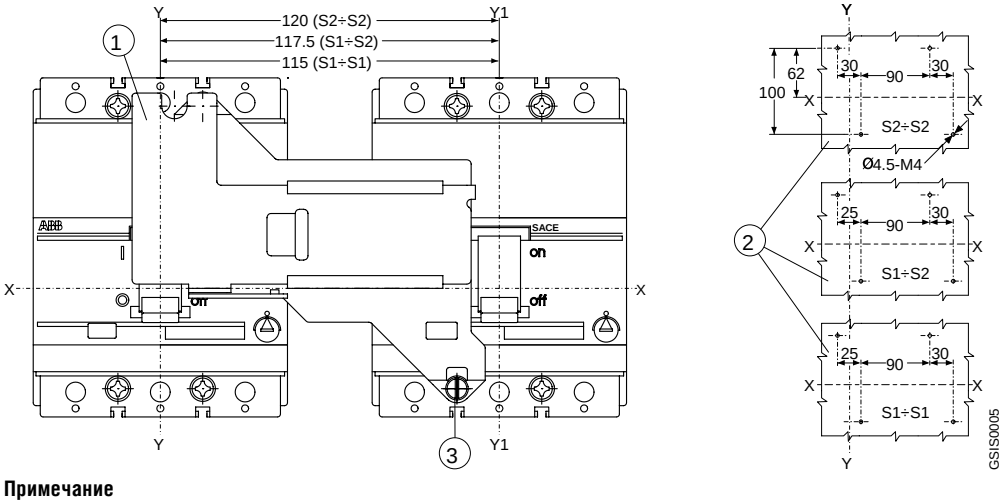

Примечание
Обратите внимание на различные размеры автоматов в других исполнениях

Обозначения

1. Блокировочное устройство
2. Шаблон для разметки и сверления металлической платы
3. Усилие затяжки 1,1 Nm Удалите винты крышки и замените их винтами из набора

Габаритные размеры
SACE S1-S2

Аксессуары

Ручной привод, устанавливаемый на дверь для стационарных и втычных автоматических выключателей

Фиксированная глубина

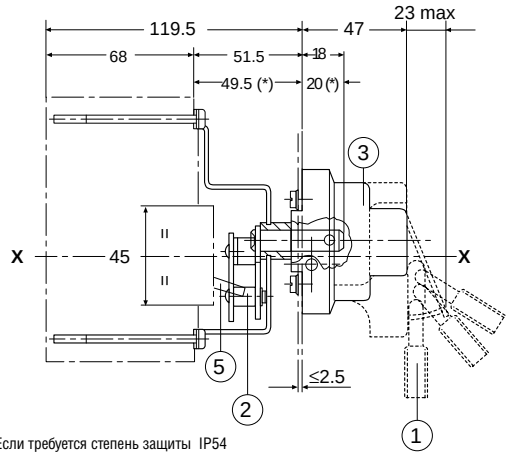

(*) Если требуется степень защиты IP54

Регулируемая глубина (макс. 300 мм)

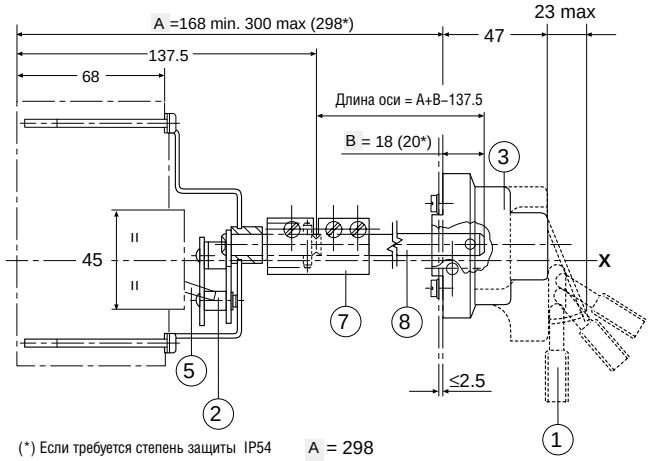

(*) Если требуется степень защиты IP54

A = 298
B = 20

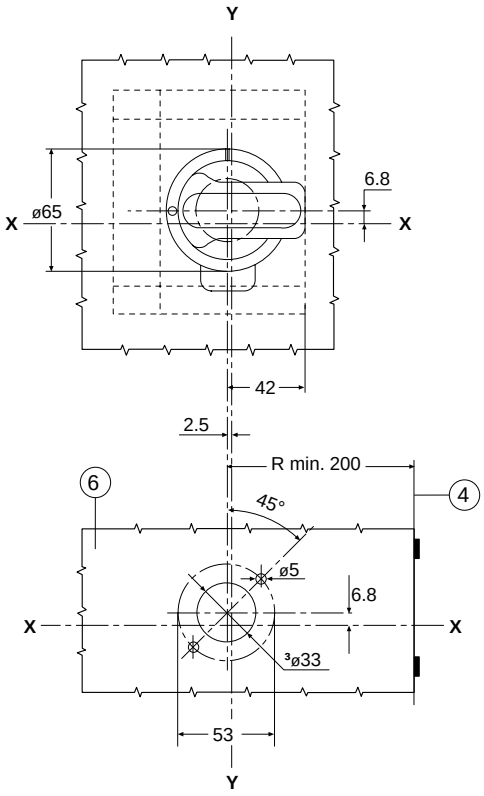

Регулируемая глубина (макс. 621,5 мм)

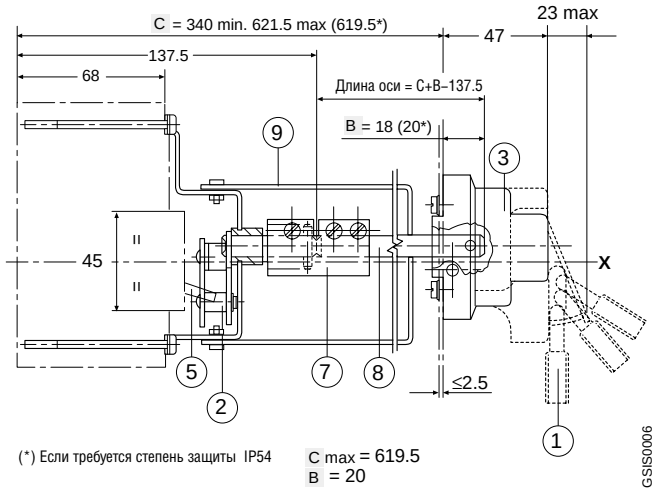

(*) Если требуется степень защиты IP54

C max = 619.5
B = 20

GSIS0006

Обозначения

1. Замковое устройство для отключенного состояния
2. Передача в сборе
3. Рукоятка в сборе
4. Минимальное расстояние от оси двери шкафа
5. Рукоятка автомата
6. Сверление двери
7. Муфта
8. Стержень
9. Кронштейн

Примечание
Обратите внимание на различное размещение монтажных отверстий для различных версий автоматов

Габаритные размеры
SACE S3-S4-S5-S3X-S4X

Стационарный автоматический выключатель

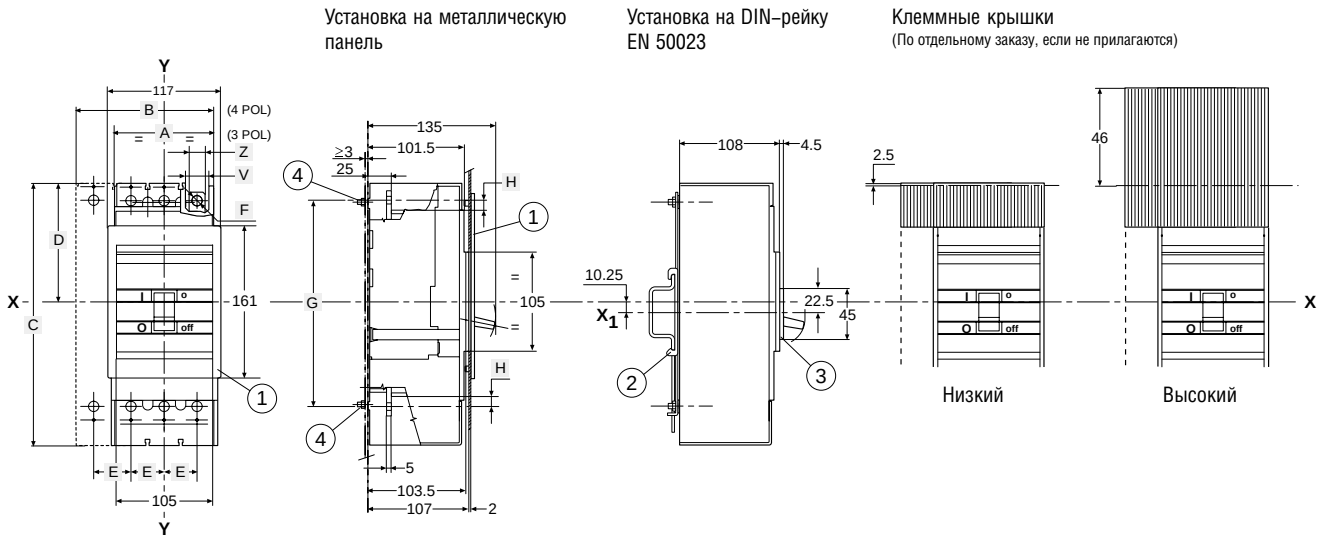

Выводы

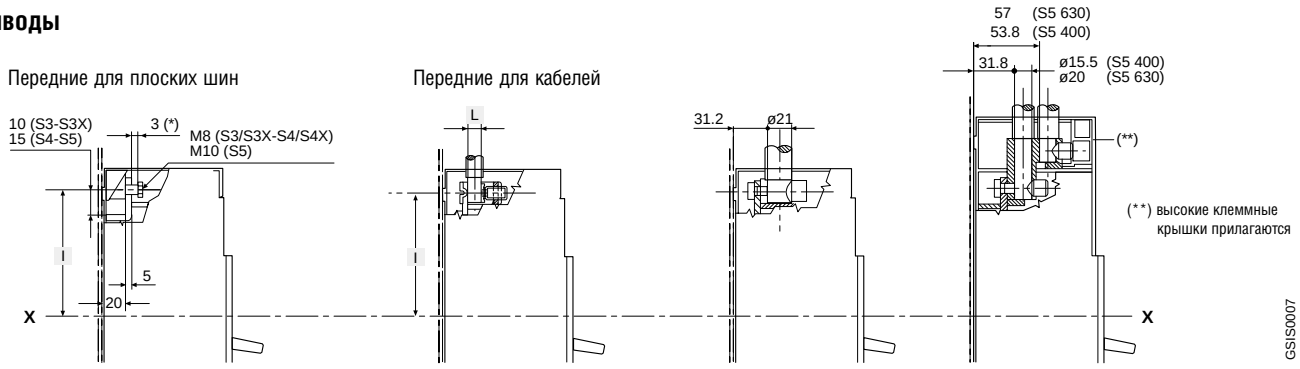

(*) 3 мм = мин. допустимая толщина для S5 400

Только для SACE S3 – S4
S5 400 – S3X – S4X

1 x 240 мм² (S5 400)
2 x 120 мм²

Только для SACE S5 400 – S5 630

Обозначения

1. Фланец для двери шкафа
2. Скоба для монтажа на DIN–рейке EN 50023
3. Передний фланец 45 мм
4. Усилие затяжки 2 Нм

	A	B	C	D	E	F	G	H	I	L	V	Z
S3	105	140	170	87.25	35	□ 8	143	10	73.75	18x18	24	17.5
S4	105	140	254	125.25	35	Ш 8	218	11	107.25	18x18	24	17.5
S5 400	140	183.75	254	125.25	43.75	Ш 10	218	12	107.25	24x24	31	19.5
S5 630	140	183.75	254	125.25	43.75	Ш 10	218	12	107.25	–	31	19.5
S3X	100	140	255	175.25	35	Ш 8	228	10	158.75	18x18	24	17.5
S4X	105	140	359	210.25	35	Ш 8	307.5	11	196.75	18x18	24	17.5

Габаритные размеры

SACE S3-S4-S5-S3X-S4X

Стационарный автоматический выключатель

Выводы

Задние для медных/алюминиевых кабелей

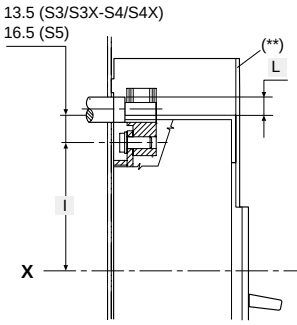

(**) высокие клеммные крышки прилагаются

Передние удлиненные

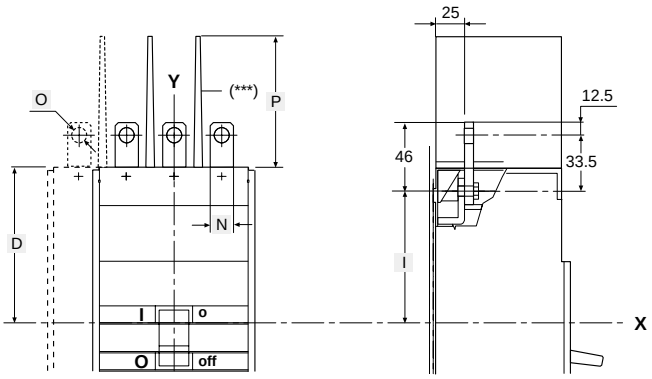

(***) Разделительная пластина между фазами по заказу

Передние удлиненные расширенные

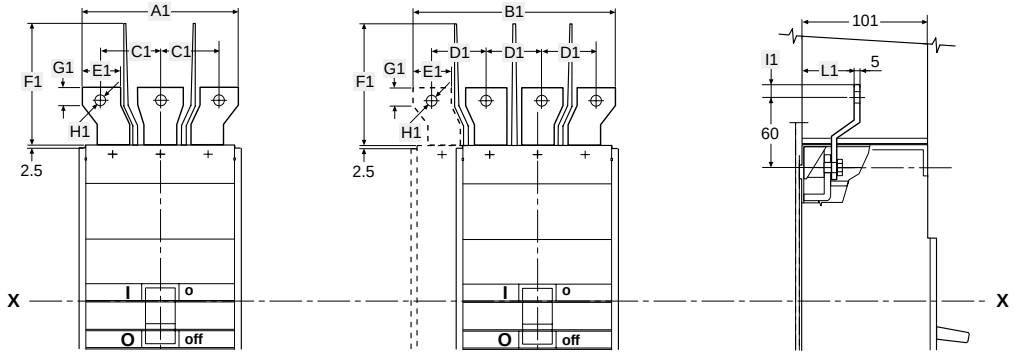

3 ПОЛЮСА

4 ПОЛЮСА

Задние резьбовые

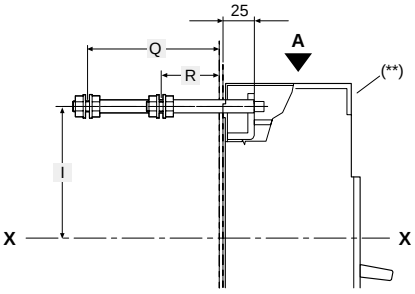

Вид A

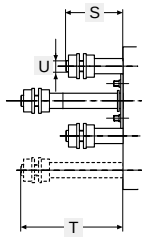

GSIS0008

(**) низкие клеммные крышки прилагаются

	D	I	L	N	O	P	Q	R	S	T	U	A1	B1	C1	D1	E1	F1	G1	H1	I1	L1
S3	87.25	73.75	Ш 16	20	Ш 8.5	100	81.5	36.5	55	100	M 12	130	165	50	45	30	155	...	Ш 8.5	12.5	45
S4	125.25	107.25	Ш 16	20	Ш 8.5	100	81.5	36.5	55	100	M 12	130	165	50	45	30	155	...	Ш 8.5	12.5	45
S5 400	125.25	107.25	Ш 21	25	Ш 11	100	86.5	39.5	62	108	M 16	...	...	...	...	...	...	...	...	...	...
S5 630	125.25	107.25	–	–	–	–	106	41	70	135	M 24	158	202	59	54	40	189 max	...	Ш 11	15	49
S3X	175.25	158.75	Ш 16	20	Ш 8.5	100	81.5	36.5	55	100	M 12	130	165	50	45	30	155	...	Ш 8.5	12.5	45
S4X	210.25	196.75	Ш 16	20	Ш 8.5	100	81.5	36.5	55	100	M 12	130	165	50	45	30	155	...	Ш 8.5	12.5	45

Установка стационарного автоматического выключателя

Шаблон для разметки и сверления металлической панели

(минимальная толщина металлической панели: 3 мм)

Для выводов:
Передних для плоских шин
Передних удлиненных
Передних для кабелей

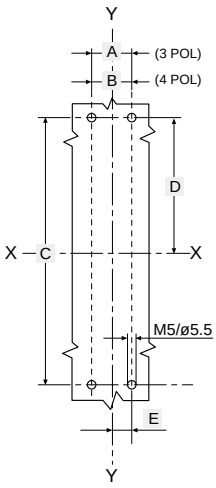

Для задних выводов для медных/алюминиевых кабелей

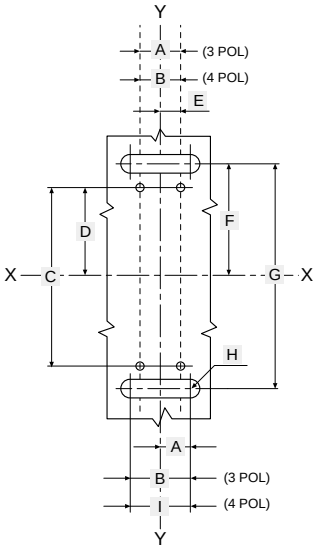

Для задних резьбовых выводов

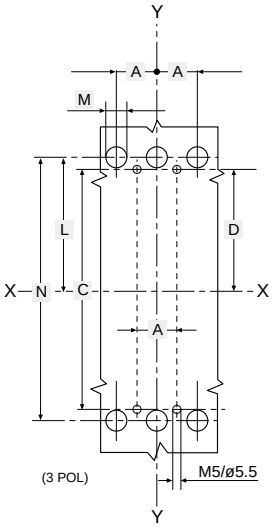

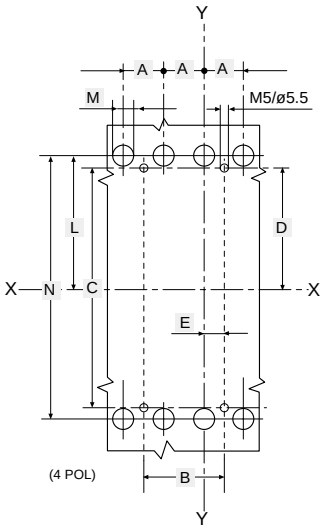

Только для SACE S3 – S4 – S5 400 –S3X – S4X

Для задних резьбовых выводов

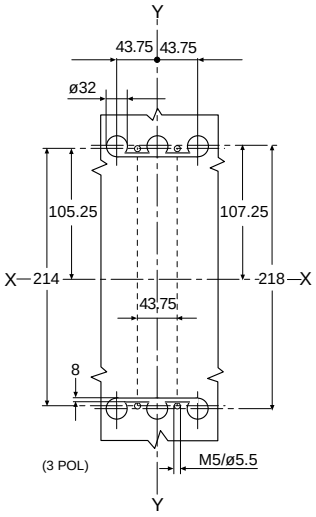

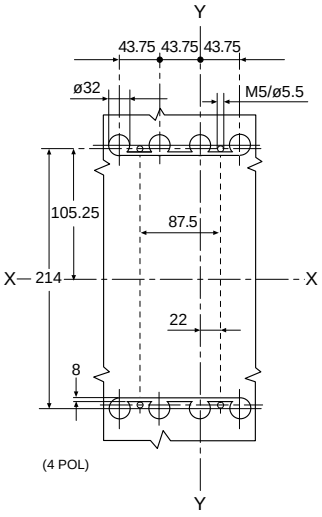

Только для SACE S5 630

Шаблон для разметки и сверления двери шкафа и установки фланца

(толщина металлической панели: 2 мм)

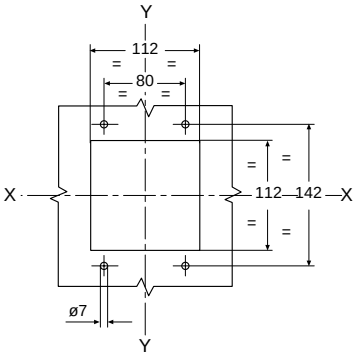

GSIS0009

	A	B	C	D	E	F	G	H	I	L	M	N
S3-S3X	35	70	139	71.75	17.5	94.75	185	R15	105	73.75	Ш 24	143
S4-S4X	35	70	214	105.25	17.5	128.25	260	R15	105	107.25	Ш 24	218
S5	43.75	87.5	214	105.25	22	134.25	272	R20	131.25	107.25	Ш 30	218

Габаритные размеры

SACE S3-S4-S5-S3X-S4X

Втычной автоматический выключатель - выкатной автоматический выключатель

Втычной SACE S3-S4-S5 400-S3X-S4X

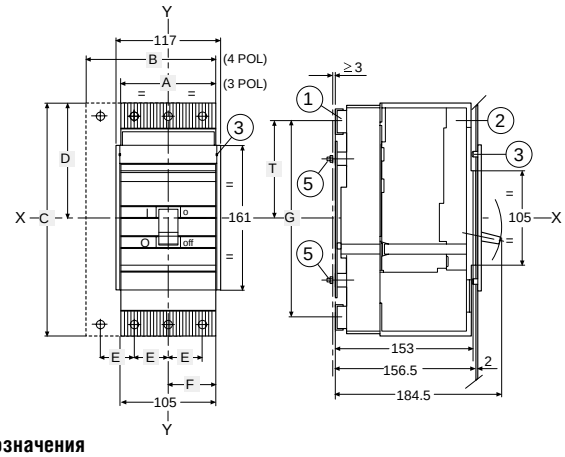

Выкатной SACE S3-S4-S5 400-S3X-S4X

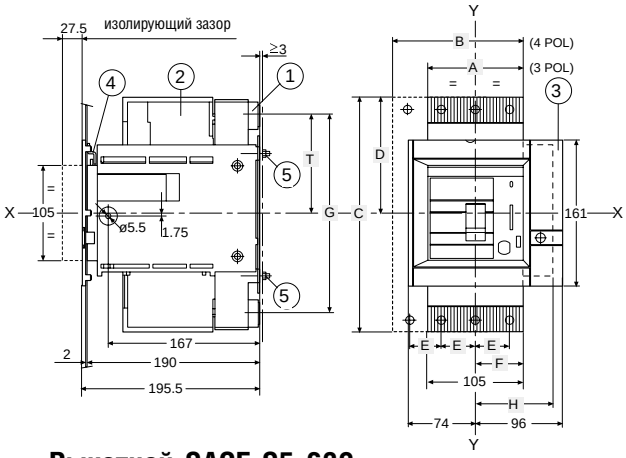

Обозначения

1. Неподвижная часть
2. Подвижная часть в сборе с клеммными крышками с защитой по классу IP20
3. Фланец для двери шкафа (прилагается)
4. Замок для двери шкафа (по заказу)
5. Усилие затяжки 1,1 Нм (S3–S4–S3X–S4X) – 2 Нм (S5)

Примечание

Выкатной автоматический выключатель должен быть укомплектован одним из следующих аксессуаров:

- передний фланец для рычага привода
- поворотная рукоятка
- двигательный привод

Выкатной SACE S5 630

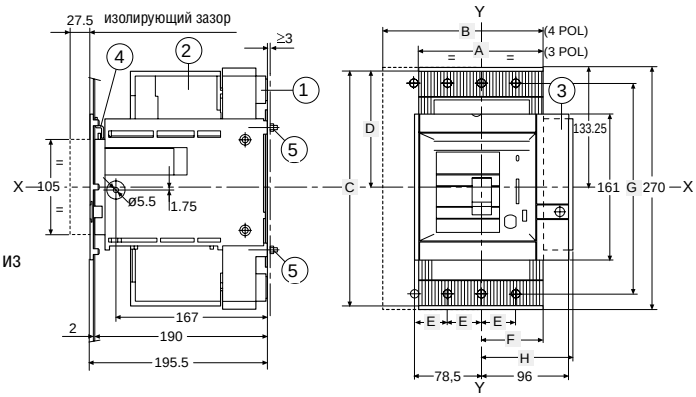

Выводы

Передние для плоских шин (до 400 A и S5 630–400A)

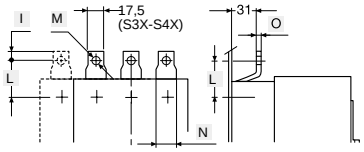

Передние для кабелей (до 400 A)

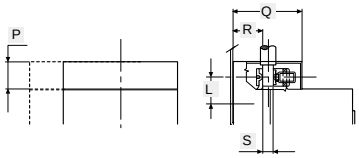

Задние резьбовые

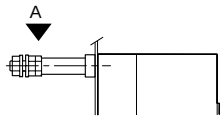

Передние расширенные для SACE S5 630

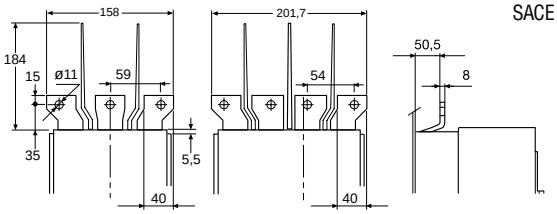

Задние выводы для вертикальной плоской шины для SACE S5 630

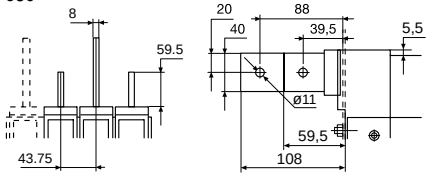

Вид A

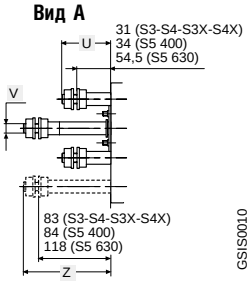

	A	B	C	D	E	F	G	H	I	L	M	N	O	P	Q	R	S	T	U	V	Z
S3	105	140	175	89.75	35	52.5	143	84	10	33.5	Ш 8.2	20	5	37.5	79.5	36	18x18	73.75	48	M12	100
S4	105	140	259	127.75	35	52.5	218	84	10	33.5	Ш 8.2	20	5	37.5	79.5	36	18x18	107.25	48	M12	100
S5 400	140	183.75	259	127.75	43.75	70	218	101.5	14	43.5	Ш 10.2	25	6	47.5	91.5	37	24x24	107.25	58	M16	108
S5 630	140	183.75	259	127.75	43.75	70	218	101.5	14	49	Ш 10.2	25	6	55.75	91.5	37	24x24	109.25	80	M24x2	143
S3X	105	140	260	174.5	35	52.5	143	84	10	33.5	Ш 8.2	20	5	–	–	–	–	73.75	48	M12	100
S4X	105	140	344	212.75	35	52.5	218	84	10	33.5	Ш 8.2	20	5	–	–	–	–	107.25	48	M12	100

Установка втычного - выкатного автоматических выключателей

Шаблон для разметки и сверления металлической панели

(минимальная толщина металлической панели: 3 мм)

SACE S3-S4-S5 400-S3X-S4X

Для выводов:
Передних для плоских шин
Передних для кабелей

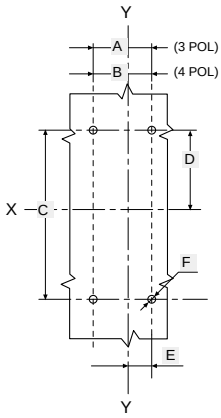

Для выводов
Задних резьбовых

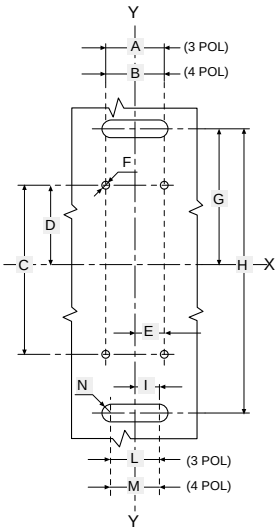

SACE S5 630

Для выводов:
– Задних для вертикальной плоской шины
– Задних резьбовых

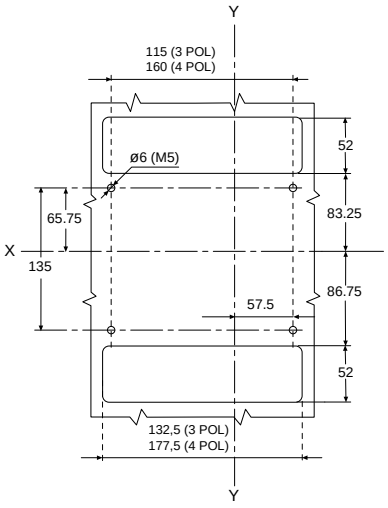

Для выводов:
Передних
Передних для медных кабелей
Передних расширенных

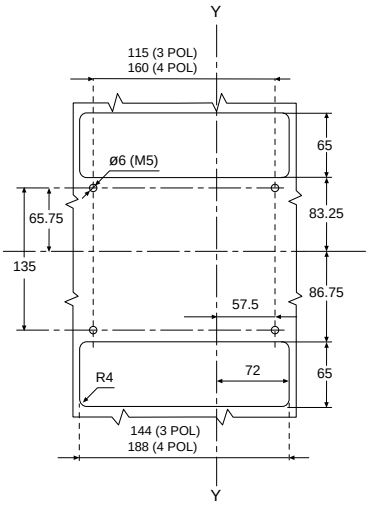

Шаблон для разметки и сверления двери шкафа и установки фланца

(толщина металлической панели: 2 мм)

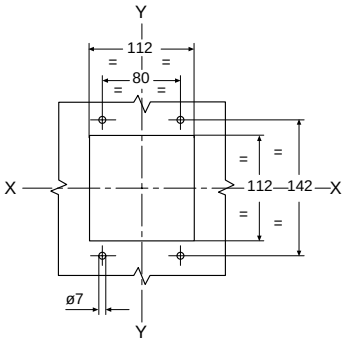

Для втычного автомата

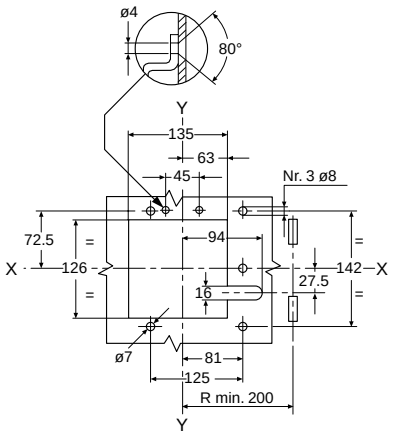

Для выкатного автомата

GSIS0011

	A	B	C	D	E	F	G	H	I	L	M	N
S3 - S3X	70	105	100	52.25	25	M4–Ш5	73.75	143	35	70	105	R14
S4 - S4X	82	117	135	65.75	41	M4–Ш5	107.25	218	35	70	105	R14
S5	115	160	135	65.75	58	M5–Ш6	107.25	218	43.75	87.5	131.25	R18

Габаритные размеры

SACE S3-S4-S5-S3X-S4X

Автоматический выключатель SACE S3 с расцепителем разностного тока SACE RC211/3 - RC212/3

Вертикальная установка (устанавливается на панели)

(*) Без клеммных крышек
(**) с низкими клеммными крышками
(***) с высокими клеммными крышками

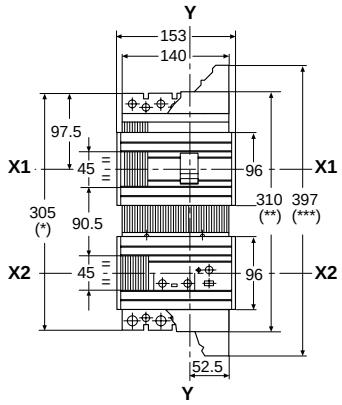

Передние выводы для кабелей
(клеммные крышки по заказу)

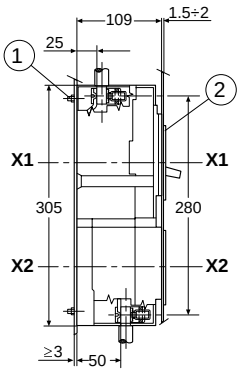

Задние выводы
(низкие клеммные крышки прилагаются)

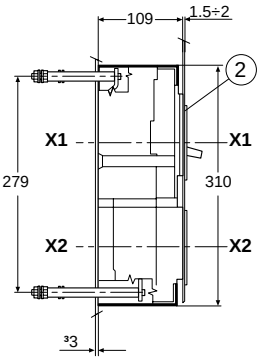

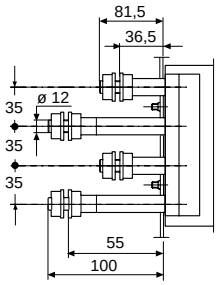

Исполнение с передними удлиненными выводами

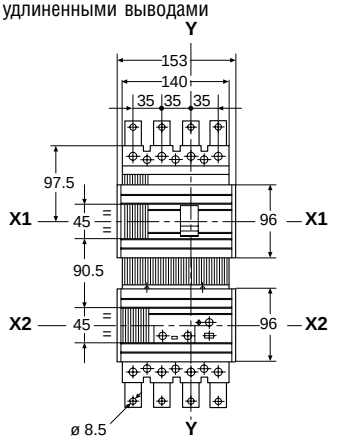

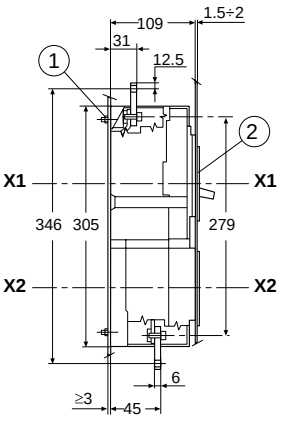

Задние выводы для медных/алюминиевых кабелей
(высокие клеммные крышки прилагаются)

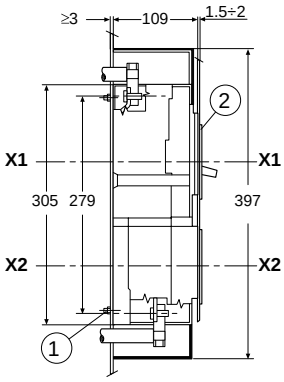

Обозначения

(1) Усилие затягивания 2 Нм

(2) Фланец для двери шкафа

Примечание

Обратите внимание на различные размеры выводов в других исполнениях

Шаблон для разметки и сверления металлической панели

(минимальная толщина металлической панели: 3 мм)

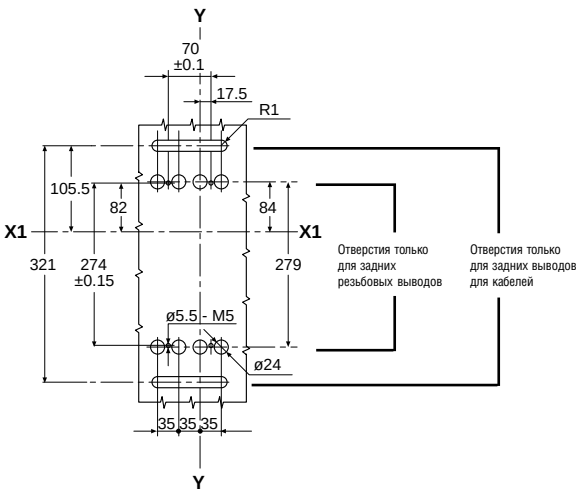

Шаблон для разметки и сверления двери шкафа и установки фланца

(толщина металлической панели: 1.5 – 2 мм)

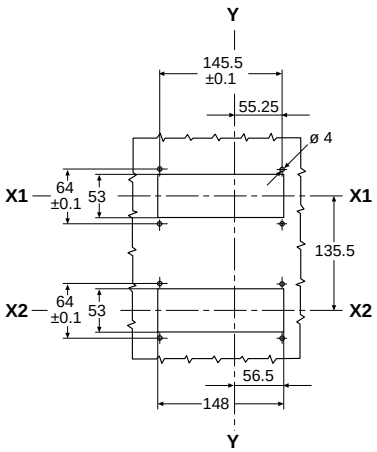

GSIS0012

Автоматический выключатель SACE S3 с расцепителем разностного тока SACE RC211/3 - RC212/3

Горизонтальная установка

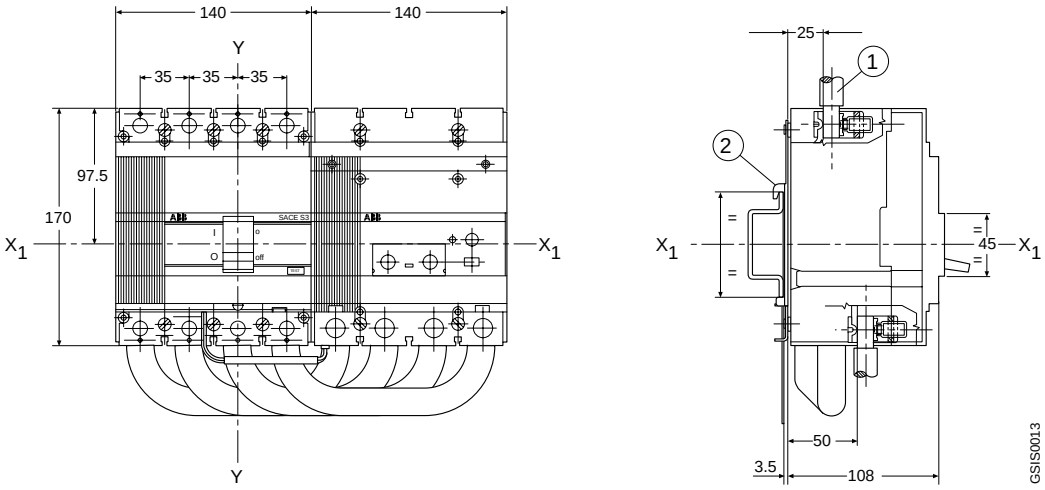

Обозначения

1. Передние выводы для кабелей
2. Скоба для монтажа на DIN–рейке EN 50023

Габаритные размеры

SACE S3-S4-S5-S3X-S4X

Аксессуары

Двигательный привод для стационарного автоматического выключателя

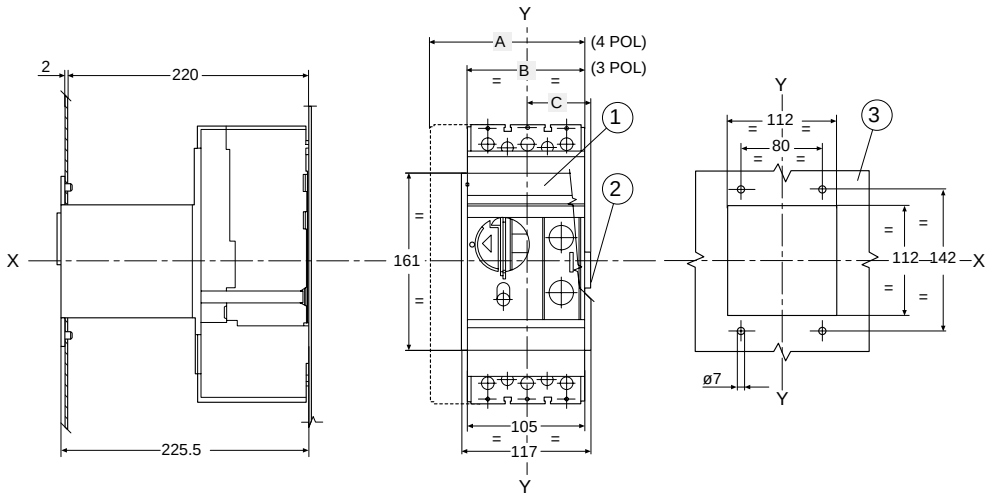

Обозначения

1. Фланец для двери шкафа (прилагается)
2. Размеры с соединителями
3. Сверление двери шкафа

Примечание

Обратите внимание на различное размещение монтажных отверстий для различных версий автоматов

	A	B	C
S3–S4 S3X-S4X	140	105	58
S5	183.75	140	75.5

Двигательный привод для втычного выключателя

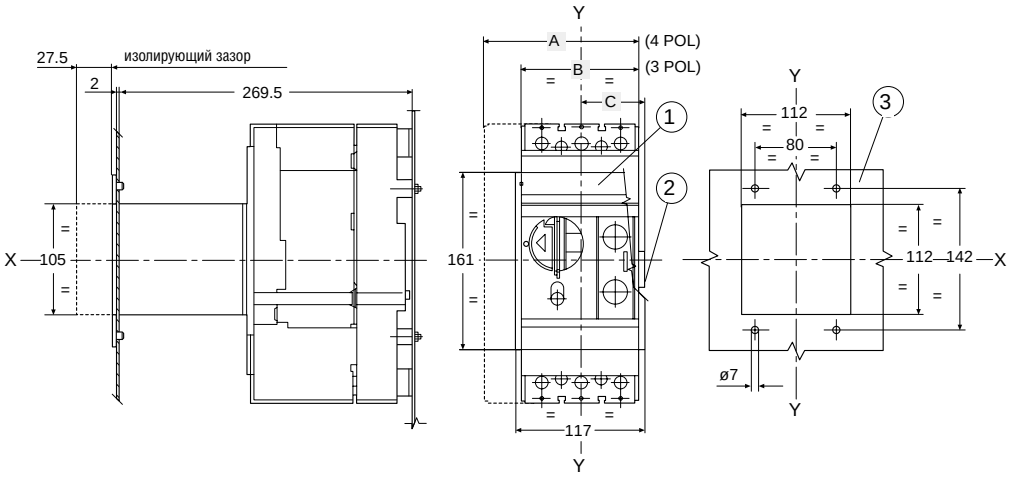

Обозначения

1. Фланец для двери шкафа (прилагается)
2. Размеры с соединителями
3. Сверление двери шкафа

Примечание

Обратите внимание на различное размещение монтажных отверстий для различных версий автоматов

	A	B	C
S3–S4 S3X-S4X	140	105	58
S5	183.75	140	75.5

Двигательный привод для выкатного выключателя

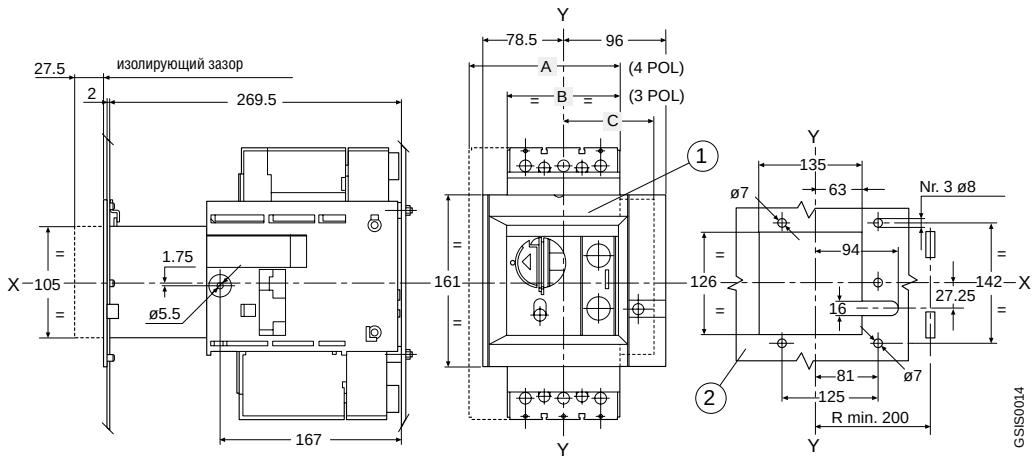

Обозначения

1. Фланец для двери шкафа (прилагается)
2. Сверление двери шкафа

Примечание

Обратите внимание на различное размещение монтажных отверстий для различных версий автоматов

	A	B	C
S3–S4 S3X-S4X	140	105	58
S5	183.75	140	101.5

Аксессуары

Блокировка двух горизонтально установленных автоматических выключателей

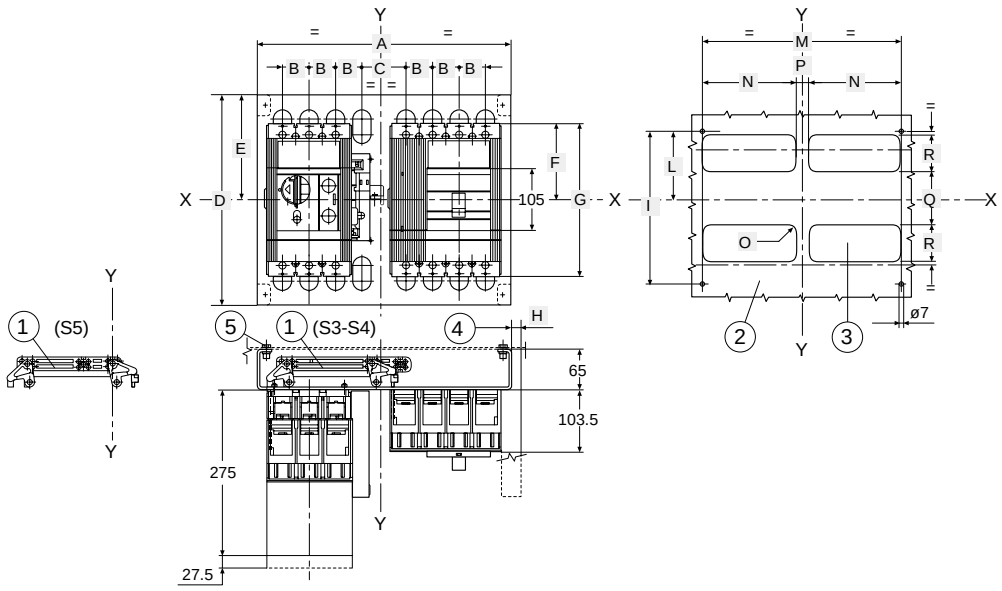

Обозначения

1. Блокировочное устройство
2. Шаблон для разметки и сверления отверстий в металлической панели
3. Шаблон для разметки и сверления отверстий для всех версий с задними выводами
4. Размеры с 4–полюсным выкатным автоматом, установленным справа
5. Усилие затяжки 3,7 Нм

Примечание
Обратите внимание на различие размеров автоматов разных версий

	A	B	C	D	E	F	G	H	I	L	M	N	O	P	Q	R
S3	350	35	66	265	134.5	87.2	170	12	227.5	116	324	155	R15	16	68	75
S4	350	35	66	350	173.5	125.3	254	12	315	156	324	155	R15	16	143	75
S5	500	43.75	119	350	173.3	125.3	254	16	315	156	472	202	R15	48	114	117
S3X	350	35	66	265	135	172	255	12	227.5	116	324	155	R15	16	68*, 153**	75
S4X	350	35	66	350	173.3	210	339	12	315	156	324	155	R15	16	143*, 232.5**	75

* Для выкатного выключателя с задними выводами
** Для стационарного выключателя с задними выводами

Блокировка двух вертикально установленных автоматических выключателей (S3-S4-S5)

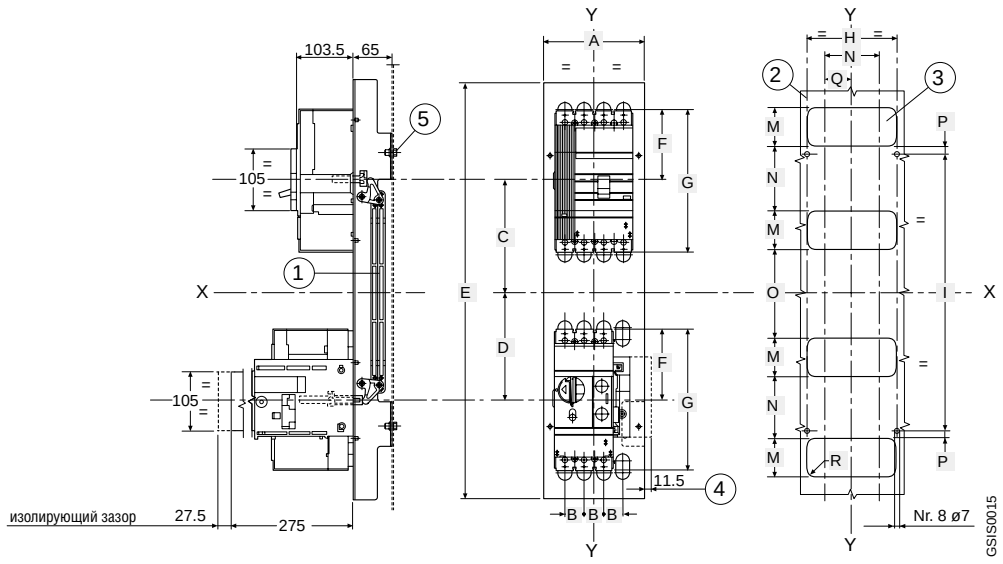

Обозначения

1. Блокировочное устройство
2. Шаблон для разметки и сверления отверстий для монтажа автоматов на металлическую панель
3. Шаблон для разметки и сверления отверстий для всех версий с задними выводами
4. Размеры с 4–полюсным выкатным автоматом
5. Усилие затяжки 3,7 Нм

Примечание
Обратите внимание на различие размеров автоматов разных версий

	A	B	C	D	E	F	G	H	I	L	M	N	O	P	Q	R
S3	180	35	152.5	157.5	578	87.5	170	157.5	350	155	75	68	92	14	77.5	R15
S4	180	35	198.5	195.5	750	125.3	254	157.5	490	155	75	143	101	23.5	77.5	R15
S5	220	43.75	198.5	195.5	750	125.3	254	201	490	202	107	114	66	9	98.5	R15

Габаритные размеры

SACE S3-S4-S5-S3X-S4X

Аксессуары

Поворотная рукоятка для стационарного или втычного автоматических выключателей

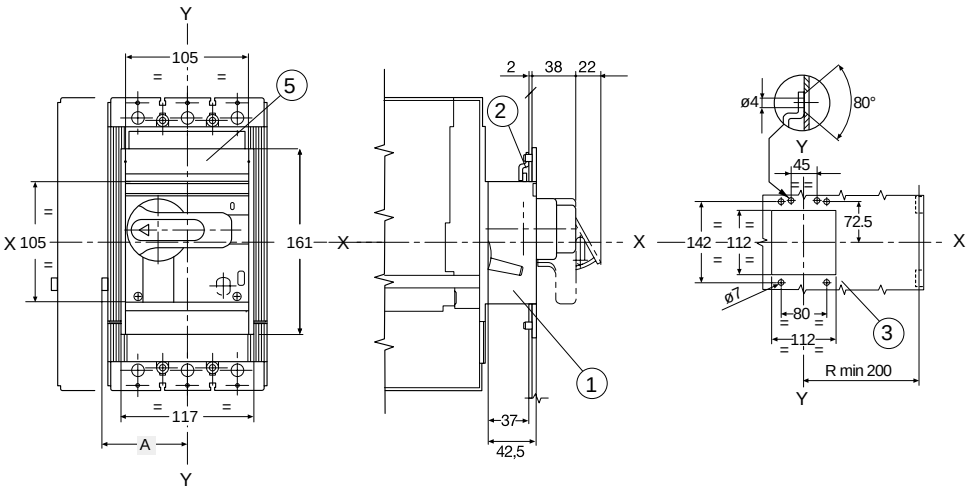

Обозначения

1. Механизм рукоятки
2. Замок для двери шкафа (по заказу)
3. Сверление двери шкафа
4. Размеры для соединителя контакта раннего замыкания для расцепителя миним. напряжения
5. Фланец для двери шкафа (прилагается)

		A — 4
S3–S4 S3X-S4X	III	58
S3–S4 S3X-S4X	IV	93
S5	III	75.5
S5	IV	119.25

Примечание
Обратите внимание на различное размещение монтажных отверстий для различных версий автоматов

Поворотная рукоятка, устанавливаемая на дверь шкафа с регулируемой глубиной для стационарных или втычных автоматических выключателей

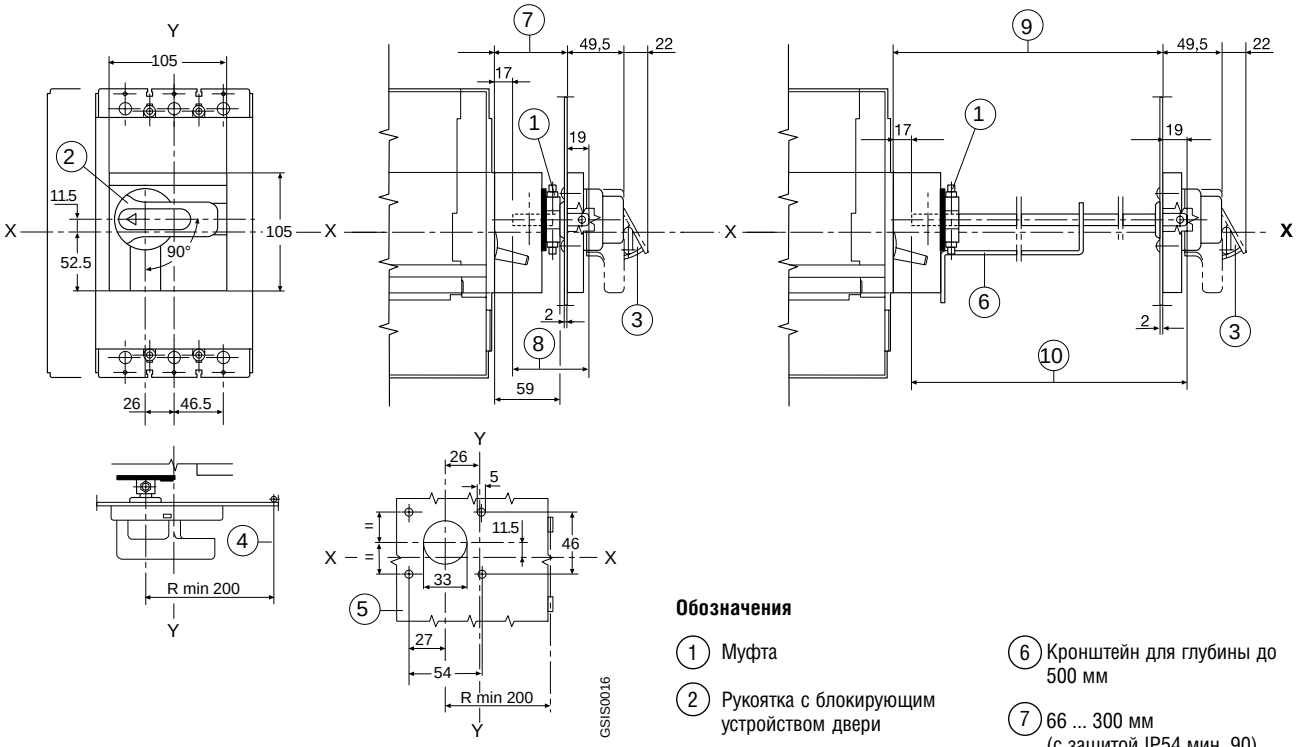

Обозначения

1. Муфта
2. Рукоятка с блокирующим устройством двери
3. Приспособление для навесного замка в отключенном положении
4. Минимальное расстояние от оси двери
5. Сверление двери
6. Кронштейн для глубины до 500 мм
7. 66 ... 300 мм (с защитой IP54 мин. 90)
8. Расстояние 7 + 2 мм (длина стержня)
9. 301...500 мм (с защитой IP54 мин. 325)
10. Расстояние 9 + 2 мм (Длина стержня)

Примечание
Обратите внимание на различное размещение монтажных отверстий для различных версий автоматов

Аксессуары

Поворотная рукоятка для выкатного автоматического выключателя

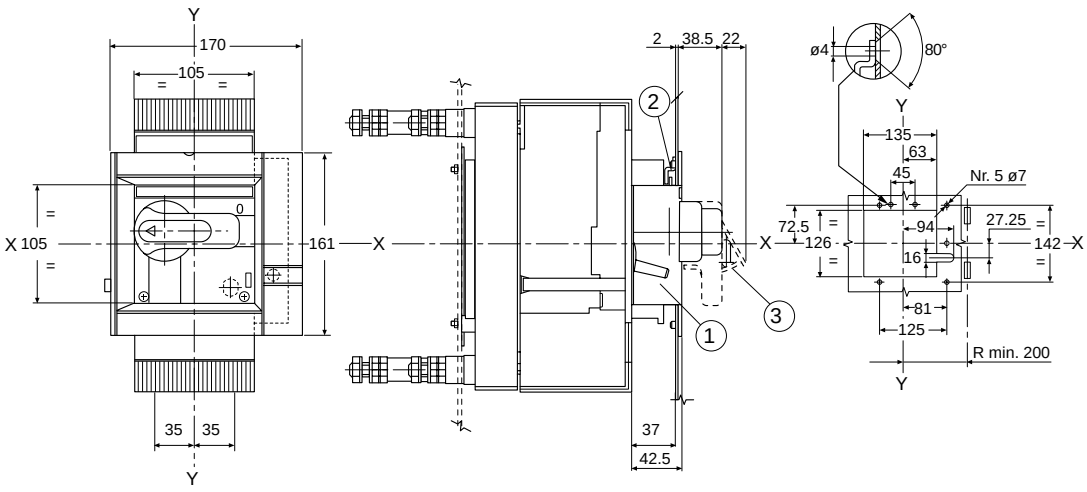

Обозначения

1. Механизм рукоятки
2. Замок для двери шкафа (по заказу)
3. Приспособление для навесного замка в отключенном положении

Примечание
Обратите внимание на различное размещение монтажных отверстий для различных версий автоматов

Передний фланец для рычага

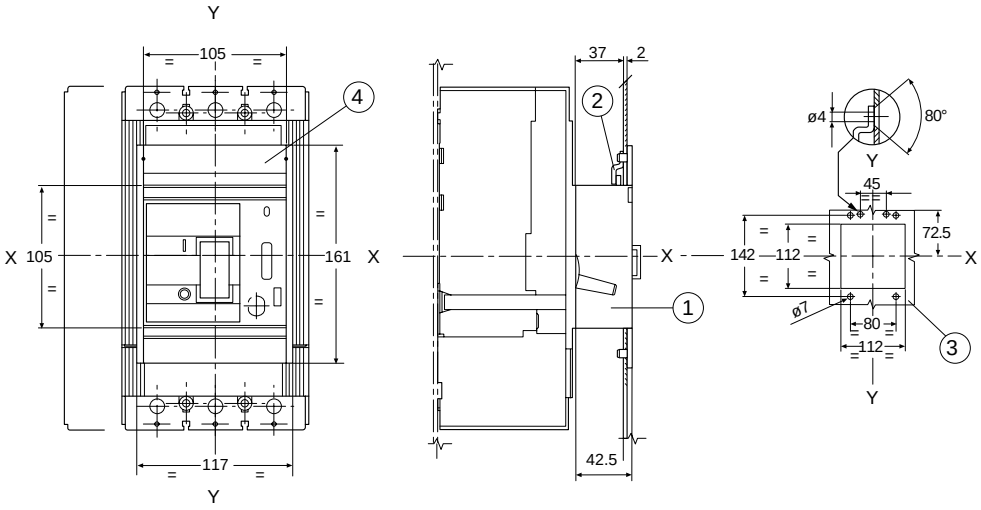

Обозначения

1. передний фланец для рычага
2. Замок для двери шкафа (по заказу)
3. Сверление двери шкафа
4. Фланец для двери шкафа (прилагается)

Примечание
Обратите внимание на различное размещение монтажных отверстий для различных версий автоматов

Внешняя нейтраль для автоматических выключателей SACE S4-S5

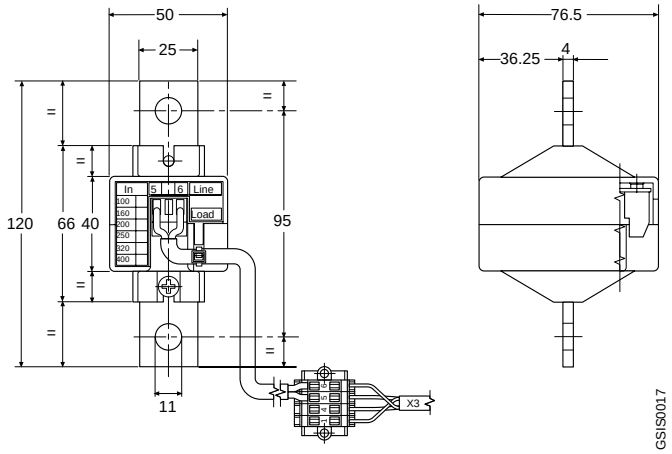

Габаритные размеры

SACE S6 - S6X

Стационарный автоматический выключатель (S6)

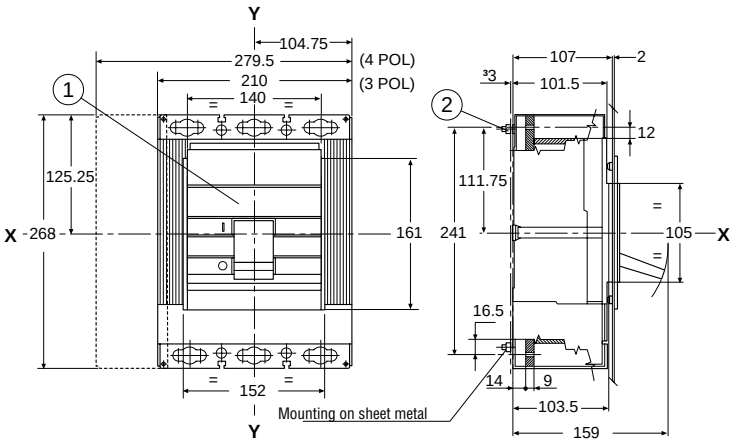

Клеммные крышки

(по заказу , если не прилагается)

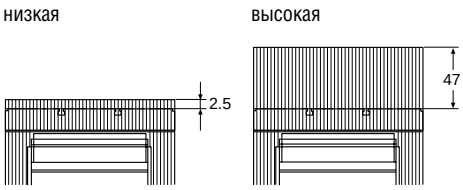

Обозначения

(1) Фланец для двери шкафа (прилагается)

(2) Усилие затяжки 2 Нм

Выводы

Передние удлиненные

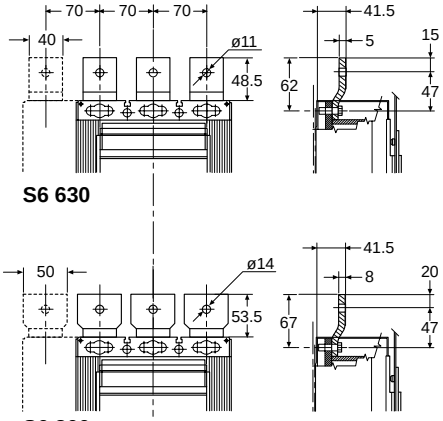

S6 630

S6 800

Передние

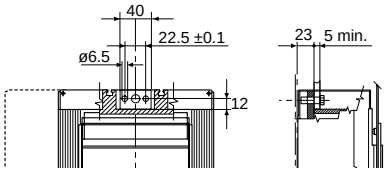

S6 630 - S6 800

Задние резьбовые

(низкие клеммные крышки прилагаются)

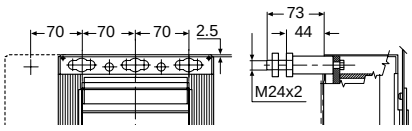

S6 630 - S6 800

Передние удлиненные расширенные

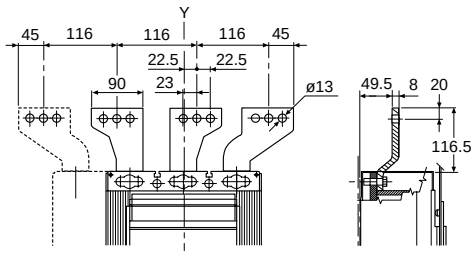

S6 630 - S6 800

Передние для медных/алюминиевых кабелей

(высокие клеммные крышки IP20 прилагаются для S6 800)

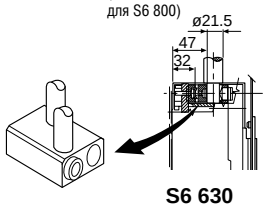

S6 630

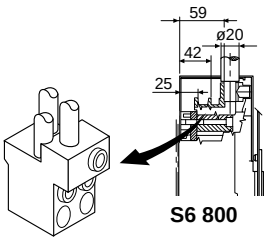

S6 800

Задние для медных/алюм. кабелей

(высокие клеммные крышки IP20 прилагаются)

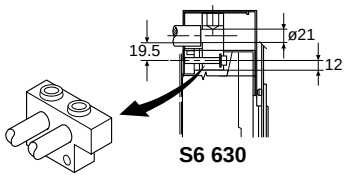

S6 630

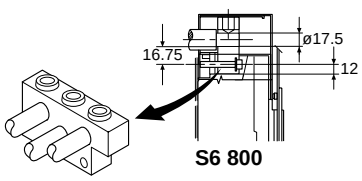

S6 800

GSIS0018

Стационарный автоматический выключатель (S6X)

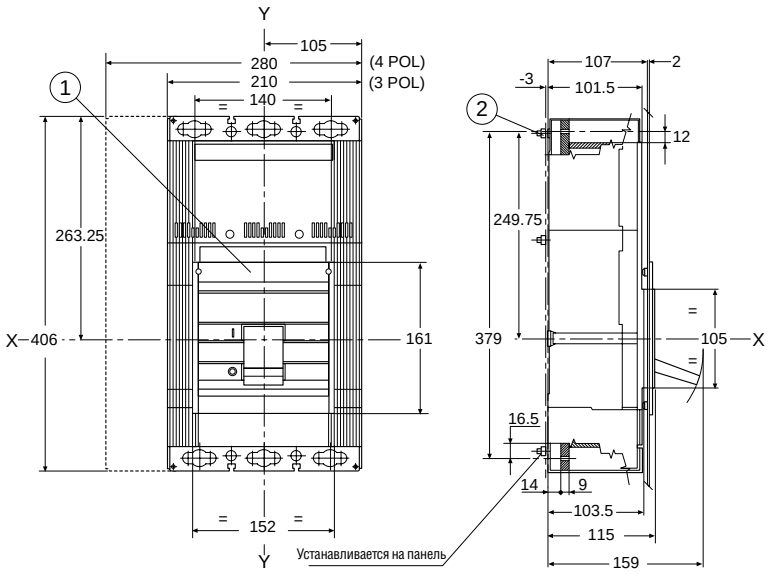

Клеммные крышки

(по заказу , если не прилагается)

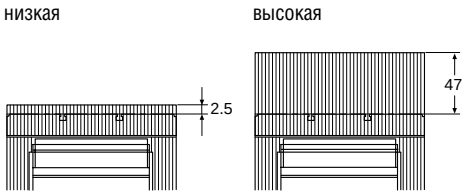

Обозначения

(1) Фланец для двери шкафа (прилагается)

(2) Усилие затяжки 2 Nm

Выводы

Передние удлиненные

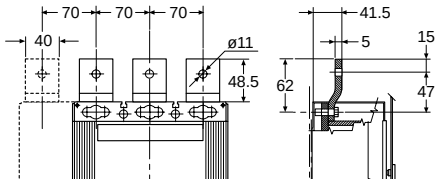

Передние для медных/алюминиевых кабелей

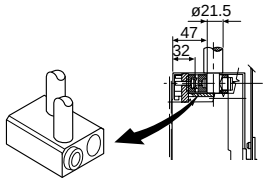

Задние для медных/алюминиевых кабелей

(высокие клеммные крышки IP54 прилагаются)

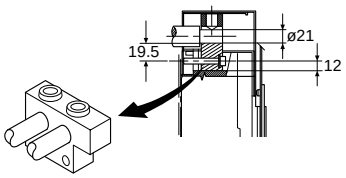

Передние

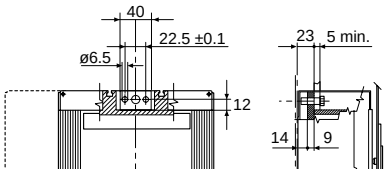

Задние резьбовые

(низкие клеммные крышки прилагаются)

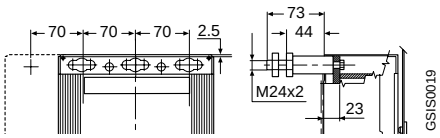

Габаритные размеры
SACE S6 - S6X

Установка стационарных автоматических выключателей (S6)

Шаблон для разметки и сверления металлической панели

(минимальная толщина металлической панели: 3 мм)

Для выводов:
Передних для плоских шин
Передних удлиненных
Передних для кабелей

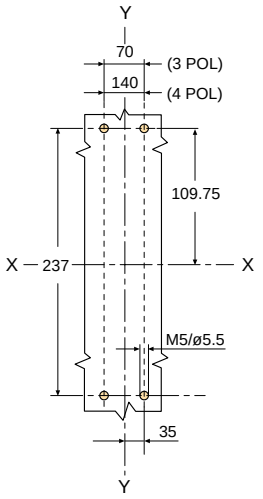

Для задних выводов для
медных/алюминиевых кабелей

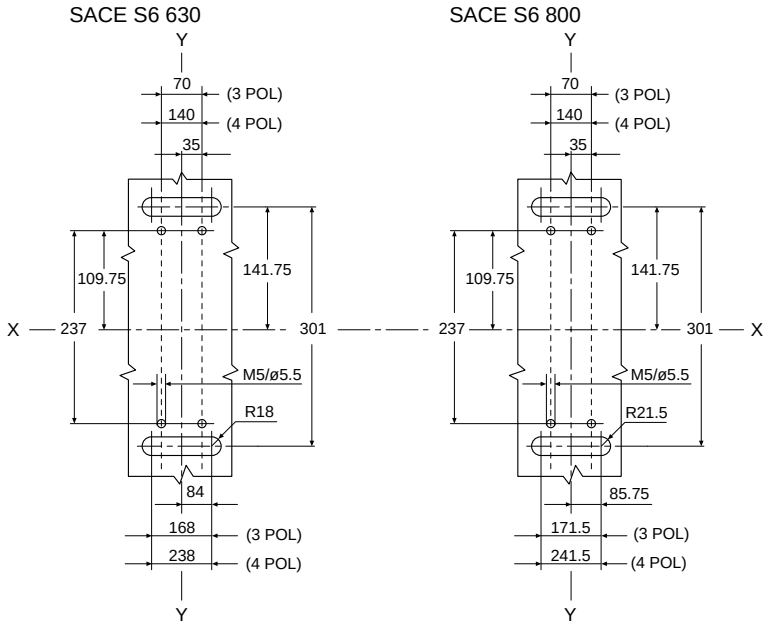

Для задних резьбовых выводов

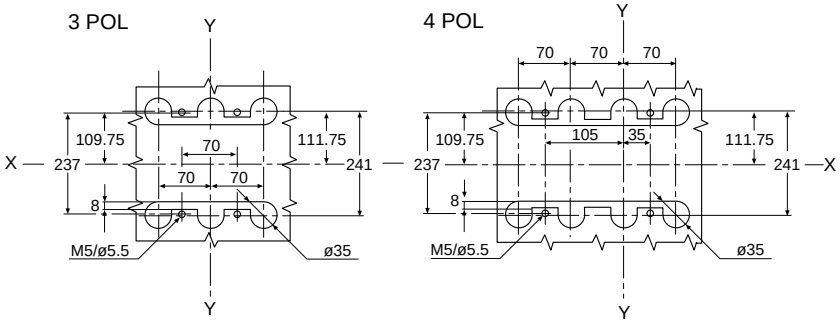

Шаблон для разметки и сверления двери шкафа и установки фланца

(толщина металлической панели: 2 мм)

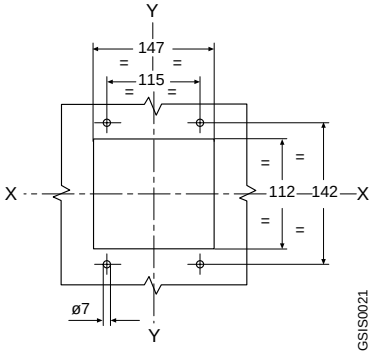

Установка стационарного автоматического выключателя (S6X)

Шаблон для разметки и сверления металлической панели

(минимальная толщина металлической панели: 3 мм)

Для выводов:
Передних для плоских шин
Передних удлиненных
Передних для кабелей

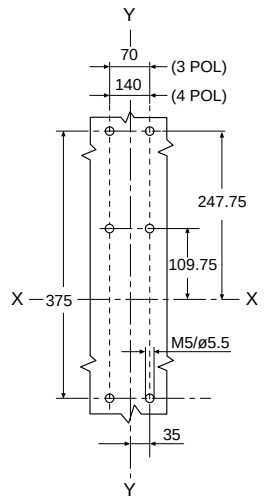

Для задних выводов для медных/алюминиевых кабелей

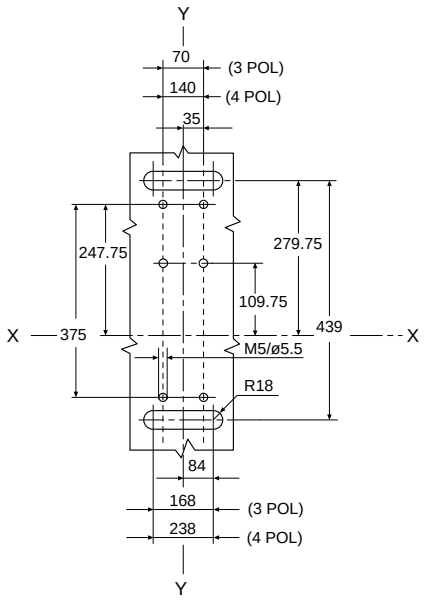

Для задних резьбовых выводов

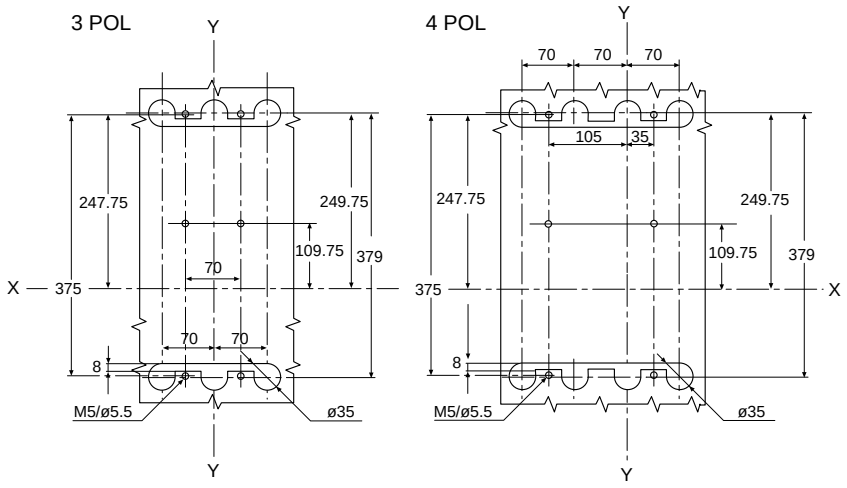

Шаблон для разметки и сверления двери шкафа и установки фланца

(толщина металлической панели: 2 мм)

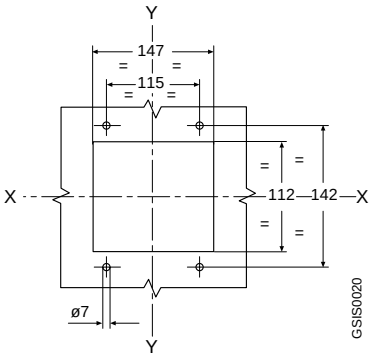

Габаритные размеры

SACE S6 - S6X

Выкатной автоматический выключатель

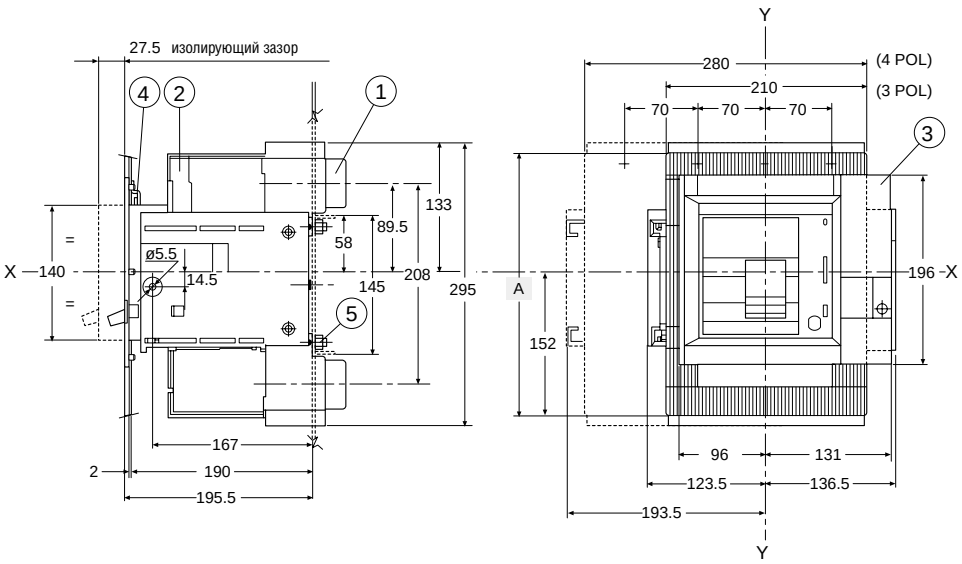

Обозначения

1. Неподвижная часть
2. Подвижная часть
3. Передний фланец для двери шкафа (прилагается)
4. Замок для двери шкафа (по заказу)
5. Усилие затяжки 9 Нм

	A
S6	273
S6X	411

Выводы

Передние для SACE S6 630, S6 800

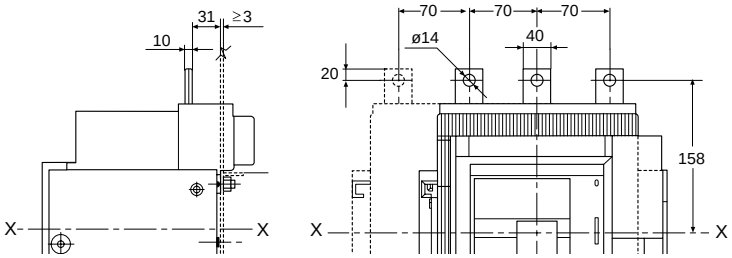

Задние для горизонтальной или вертикальной плоской шины для SACE S6 630, S6 800

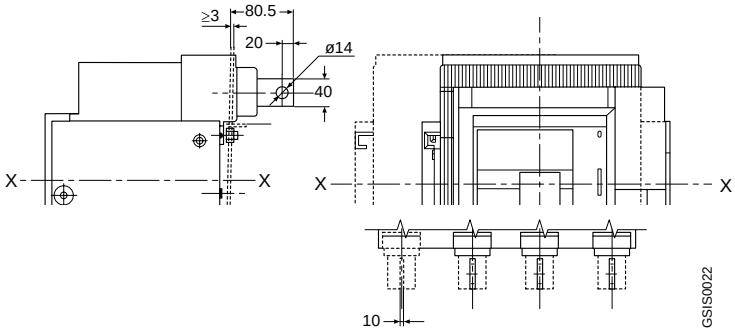

Установка выкатного автоматического выключателя

Шаблон для разметки и сверления металлической панели

(минимальная толщина металлической панели: 3 мм)

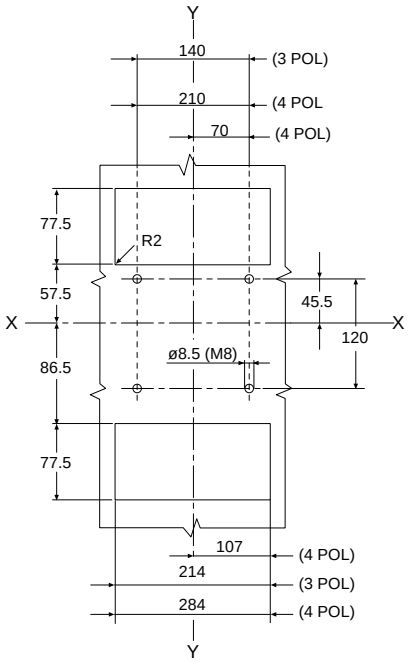

Шаблон для разметки и сверления двери шкафа и установки фланца

(толщина металлической панели: 2 мм)

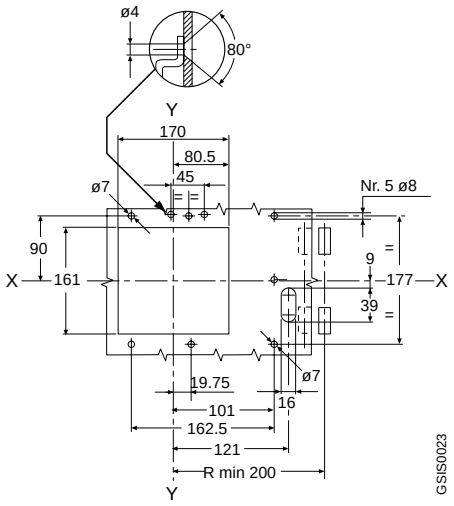

Габаритные размеры

SACE S6 - S6X

Аксессуары

Блокировка двух горизонтально установленных автоматических выключателей

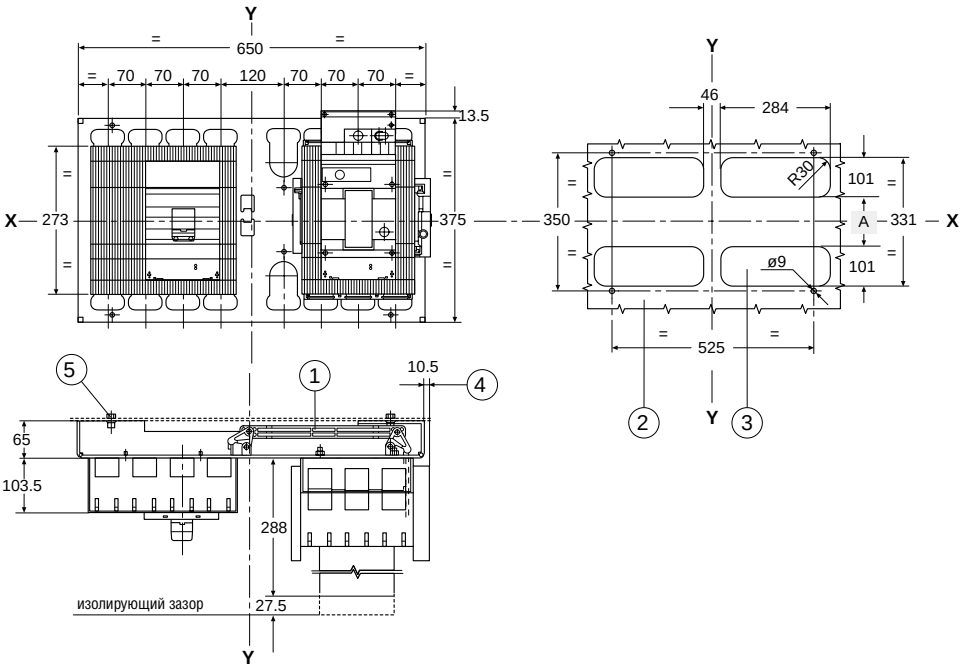

Обозначения

1. Блокировочное устройство
2. Шаблон для разметки и сверления отверстий для монтажа выключателя на панели
3. Шаблон для сверления отверстий для всех версий задних выводов
4. Размеры с выкатным автоматом, установленным справа
5. Усилие затяжки 9 Нм

Примечание
Обратите внимание на различие размеров автоматов разных версий

	A мм
S6	129 (фикс., выкатной)
S6X	267 (фиксированный) 129 (выкатной)

Блокировка двух вертикально установленных автоматических выключателей (только для S6)

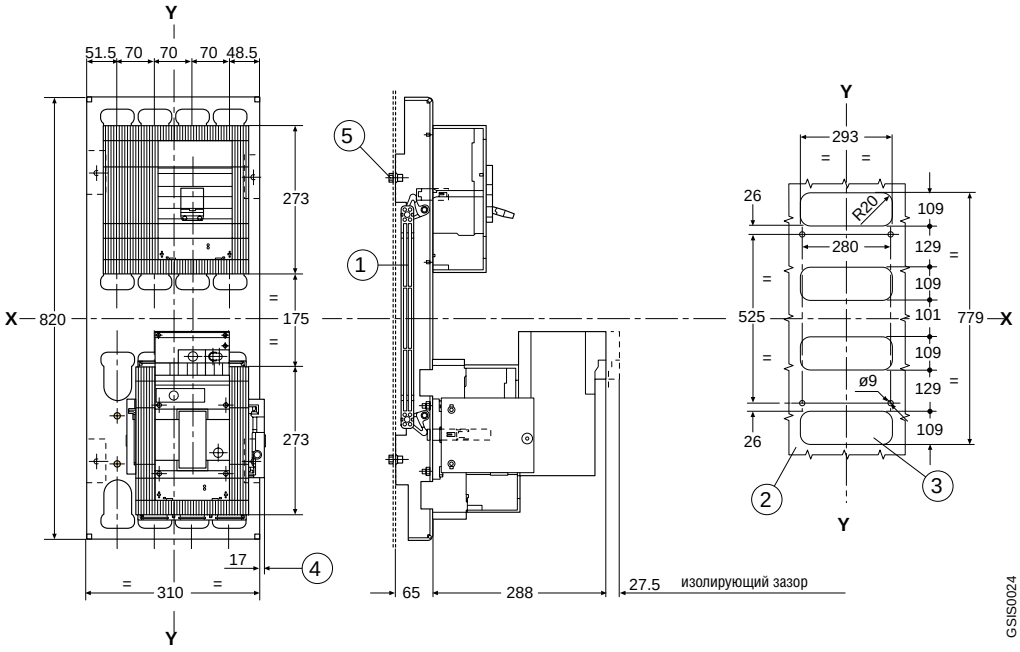

Обозначения

1. Блокировочное устройство
2. Шаблон для разметки и сверления отверстий для монтажа выключателя на панели
3. Шаблон для сверления отверстий для всех версий задних выводов
4. Размеры с выкатным автоматом, установленным внизу
5. Усилие затяжки 9 Нм

Примечание
Обратите внимание на различие размеров автоматов разных версий

Аксессуары

Моторный привод для стационарного автоматического выключателя

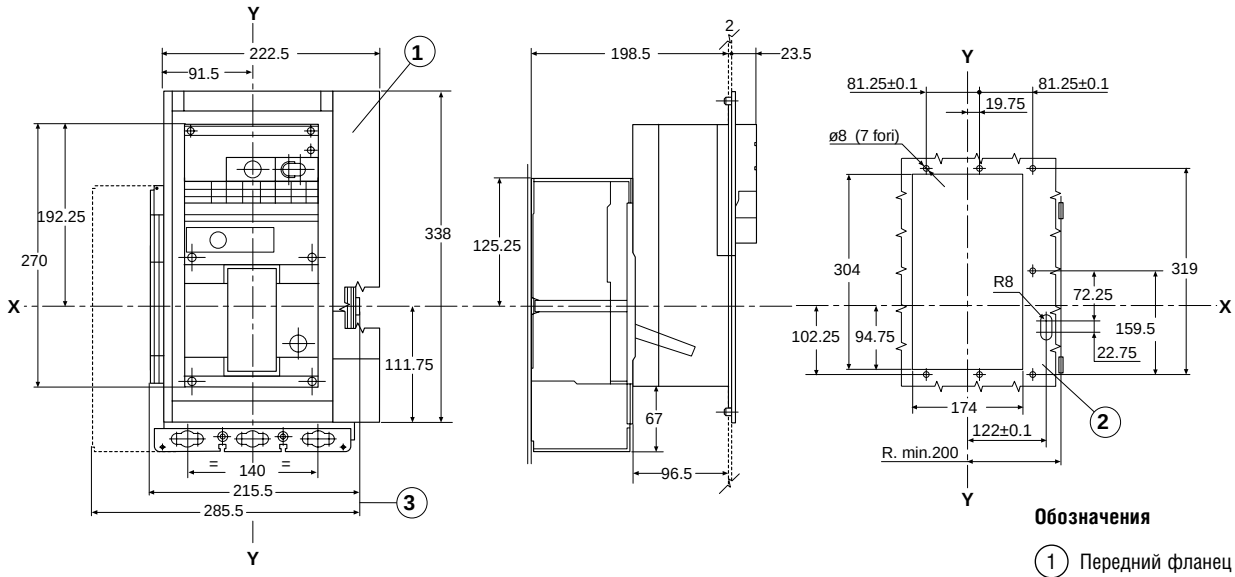

Примечание
Обратите внимание на различие размеров монтажных отверстий различных версий автоматических выключателей

Обозначения

1. Передний фланец для двери шкафа (прилагается)
2. Шаблон для разметки и сверления двери шкафа
3. Размеры с соединителями

Моторный привод для выкатного автоматического выключателя

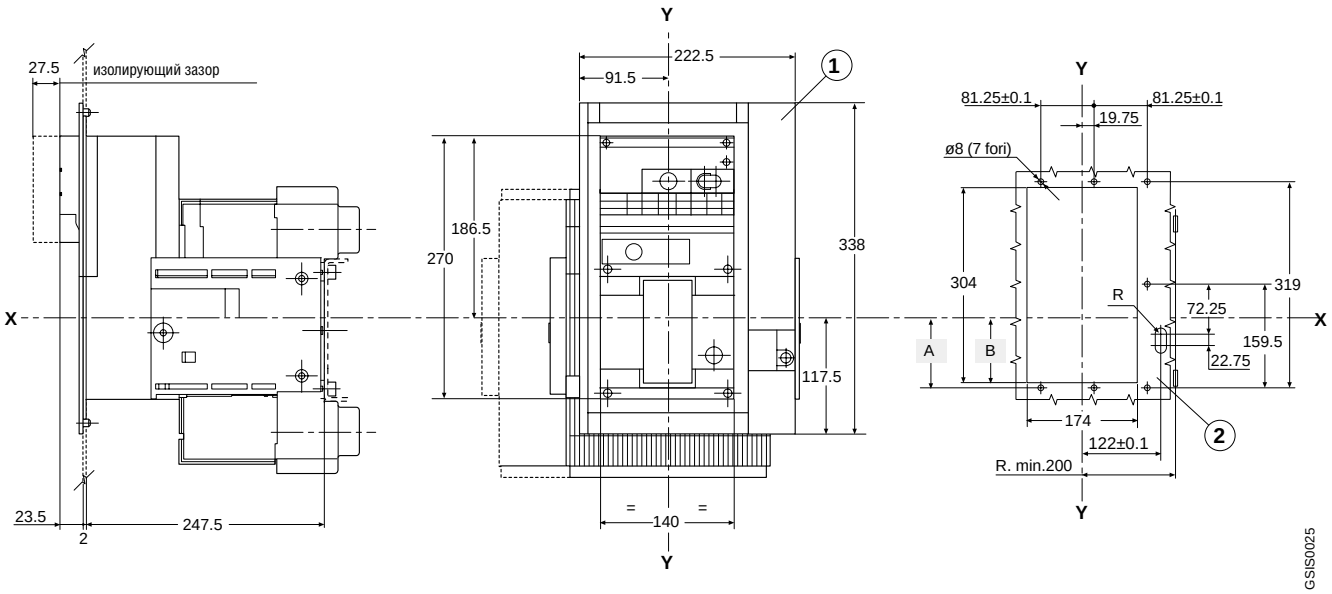

	A	B
S6	108	100.5
S6X	102.25	94.75

Примечание
Обратите внимание на различие размеров монтажных отверстий различных версий автоматических выключателей

Обозначения

1. Передний фланец для двери шкафа (прилагается)
2. Шаблон для разметки и сверления двери шкафа

Габаритные размеры

SACE S6 - S6X

Аксессуары

Поворотная рукоятка для стационарного автоматического выключателя

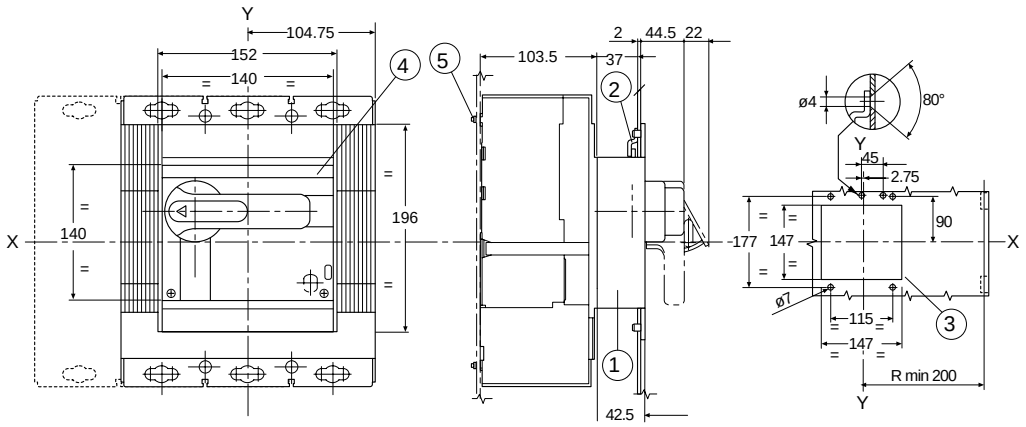

Обозначения

1. Механизм рукоятки
2. Замок для двери шкафа (по заказу)
3. Отверстия в двери шкафа
4. Передний фланец для двери шкафа (прилагается)
5. Усилие затяжки 2 Нм

Примечание
Обратите внимание на различие размеров монтажных отверстий различных версий автоматических выключателей

Поворотная рукоятка с регулируемой глубиной, устанавливаемая на дверь для стационарного выключателя

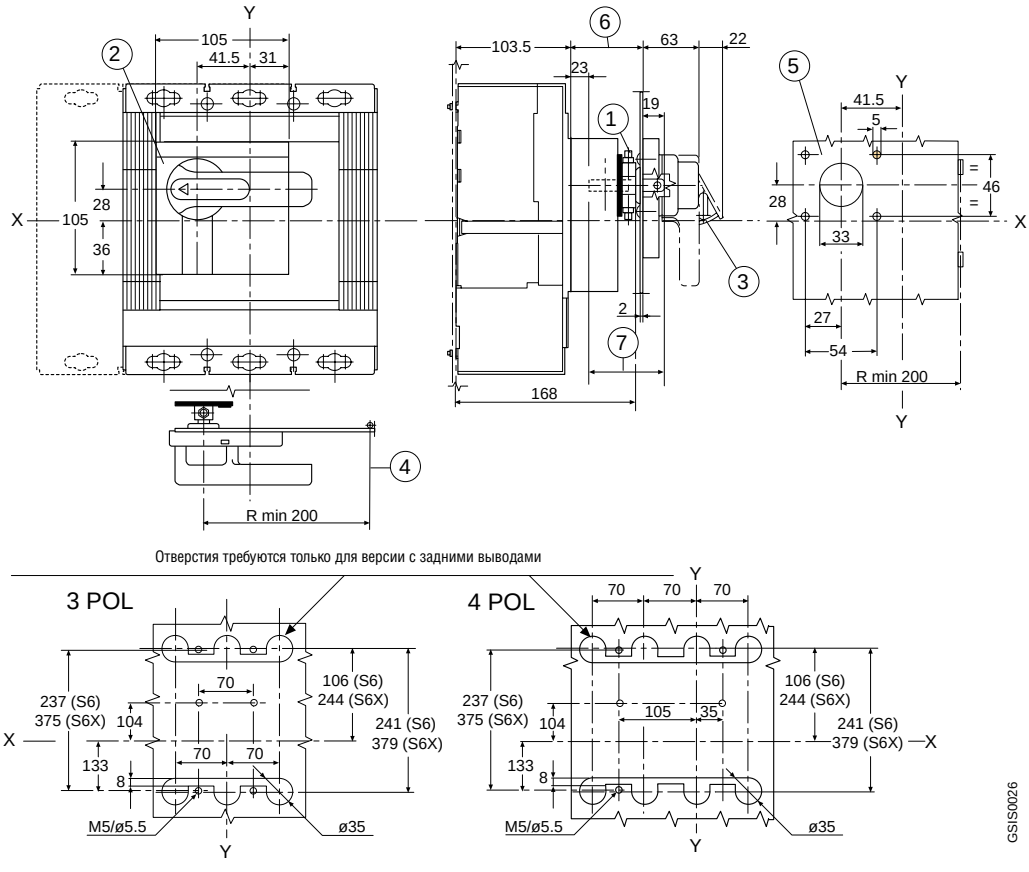

Обозначения

1. Муфта
2. Рукоятка с блокирующим устройством двери
3. Приспособление для навесного замка в отключенном положении
4. Минимальное расстояние от оси двери
5. Шаблон для разметки и сверления отверстий для монтажа выключателя на панели
6. 72...506 мм (с защитой IP54 мин. 96)
7. Расстояние (6) - 4 мм (длина стержня)

Примечание
Обратите внимание на различие размеров монтажных отверстий различных версий автоматических выключателей

GSIS0026

Аксессуары

Поворотная рукоятка для выкатного автоматического выключателя

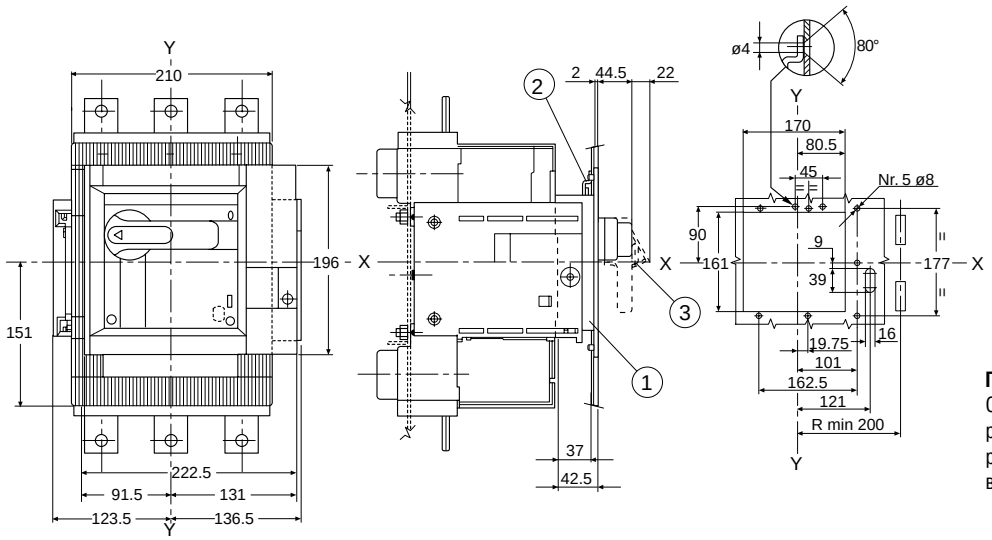

Обозначения

1. Рукоятка на выключателе
2. Замок для двери шкафа (по заказу)
3. Приспособление для навесного замка в отключенном положении выключателя

Примечание
Обратите внимание на различие размеров монтажных отверстий различных версий автоматических выключателей

Передний фланец для рычажного механизма

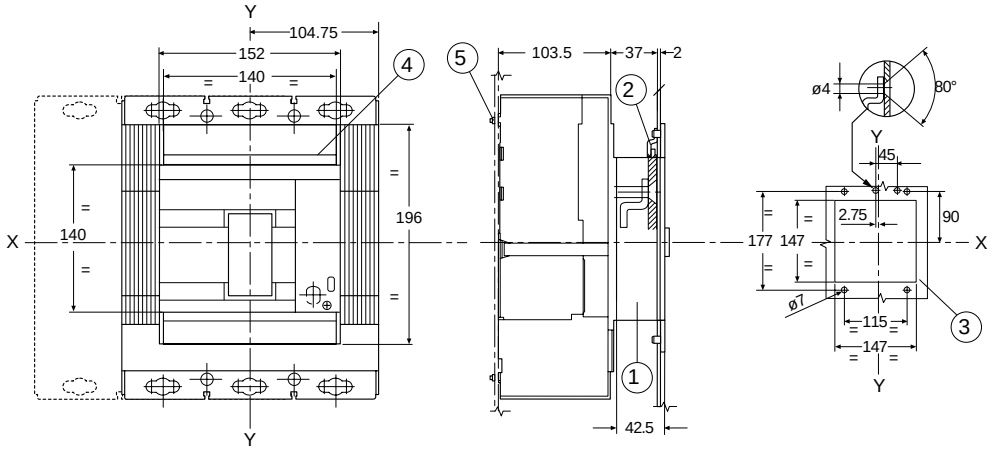

Обозначения

1. Передний фланец для рычажного механизма
2. Замок для двери шкафа (по заказу)
3. Отверстия в двери шкафа
4. Передний фланец для двери шкафа (прилагается)
5. Усилие затяжки 2 Нм

Примечание
Обратите внимание на различие размеров монтажных отверстий различных версий автоматических выключателей

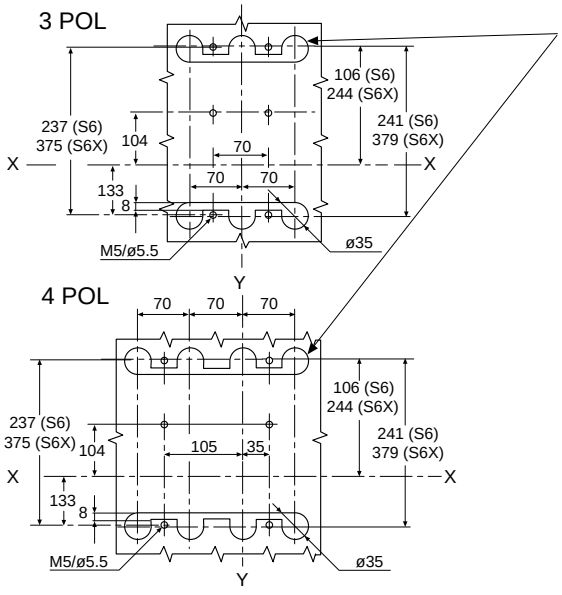

Отверстия требуются только для версии с задними выводами

Внешняя нейтраль

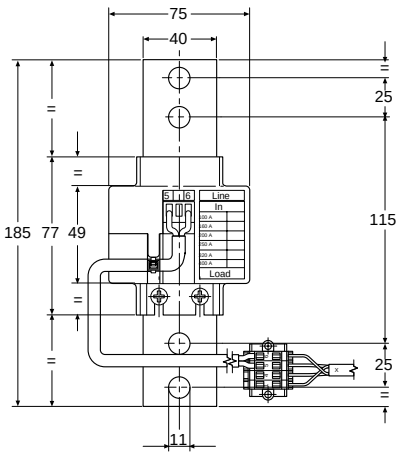

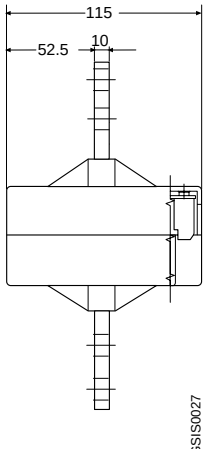

GSIS0027

Габаритные размеры

SACE S7

Стационарный автоматический выключатель

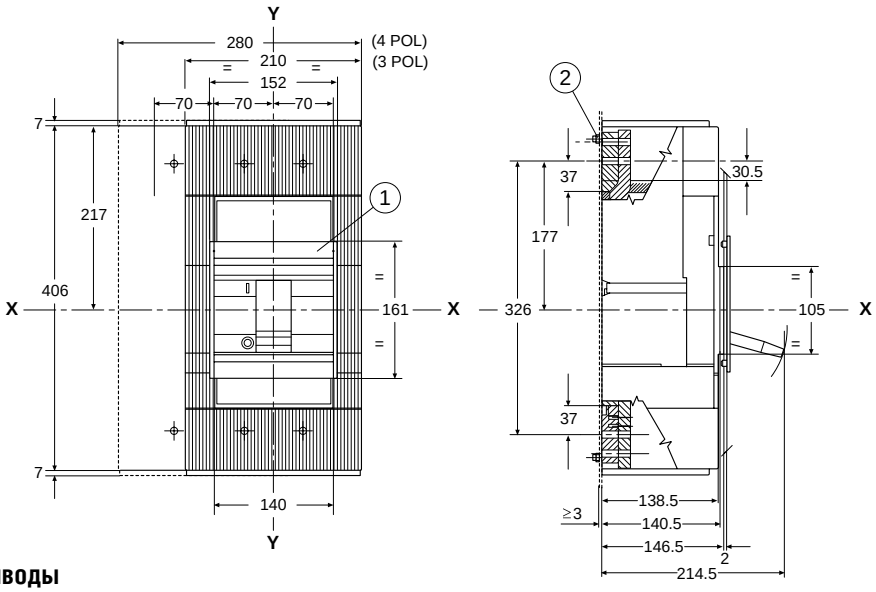

Крышки выводов

низкая

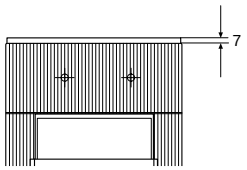

Обозначения

(1) Передний фланец для двери шкафа (прилагается)

(2) Усилие затяжки 2 Нм

Выводы

Передние

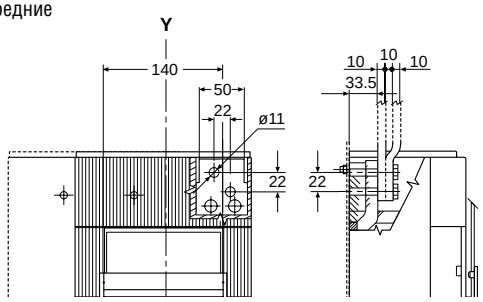

Передние удлиненные

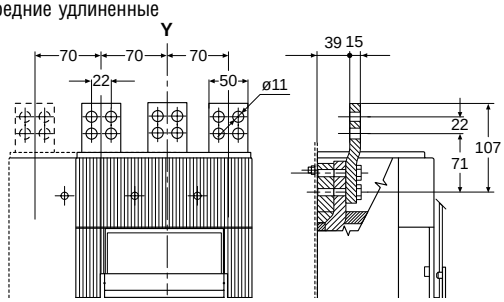

Передние для медных/алюминиевых кабелей для S7 1250

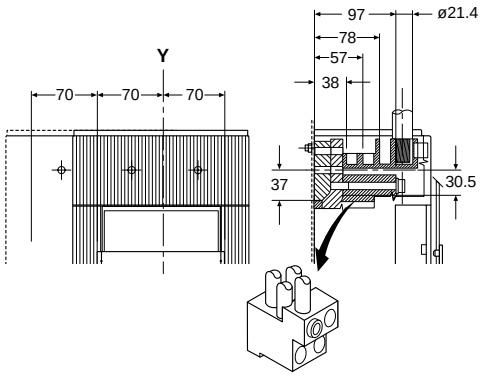

Передние удлиненные расширенные

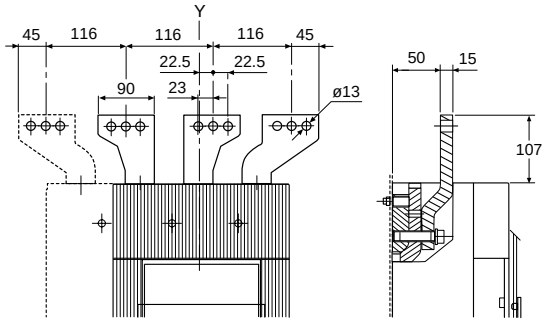

Задние выводы для горизонтальных или вертикальных плоских шин

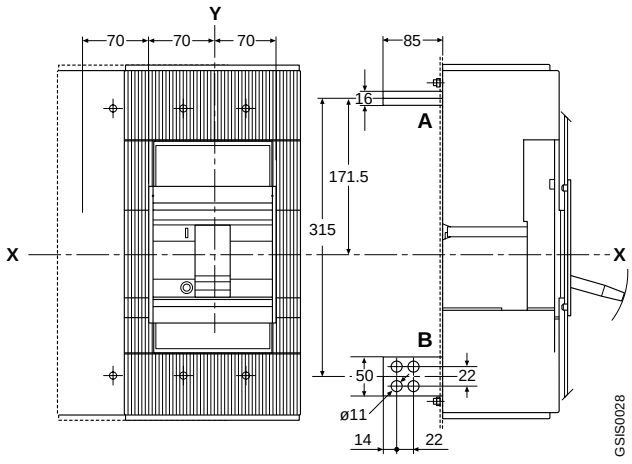

A = горизонтальная установка
B = вертикальная установка

Установка стационарного автоматического выключателя

Шаблон для разметки и сверления металлической панели

(минимальная толщина металлической панели:3 мм)

Для выводов:
Передних
Передних удлиненных
Передних для медных/алюминиевых кабелей

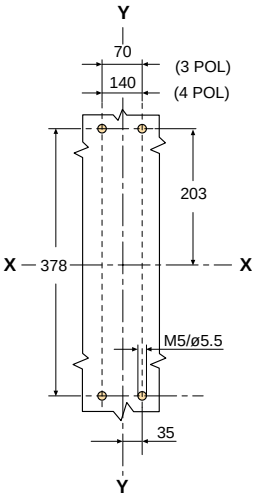

Для задних выводов для плоских шин

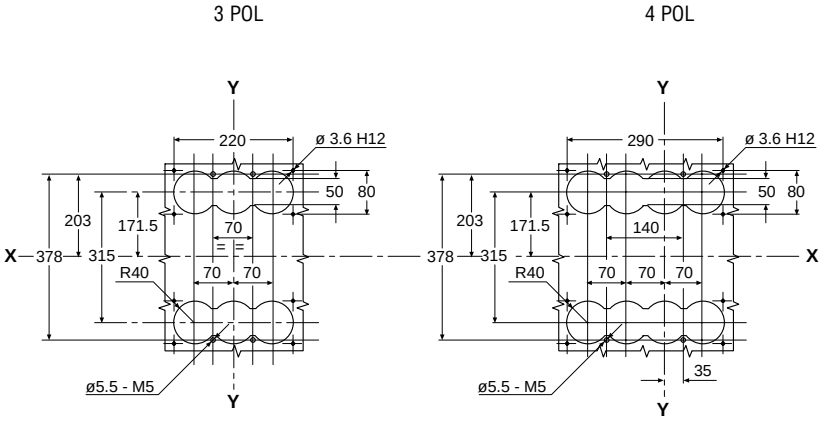

Шаблон для разметки и сверления двери шкафа и установки фланца

(толщина металлической панели: 2 мм)

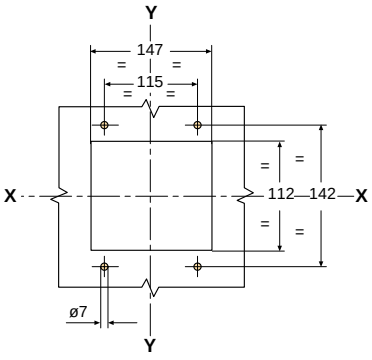

GSIS0029

Габаритные размеры

SACE S7

Выкатной автоматический выключатель

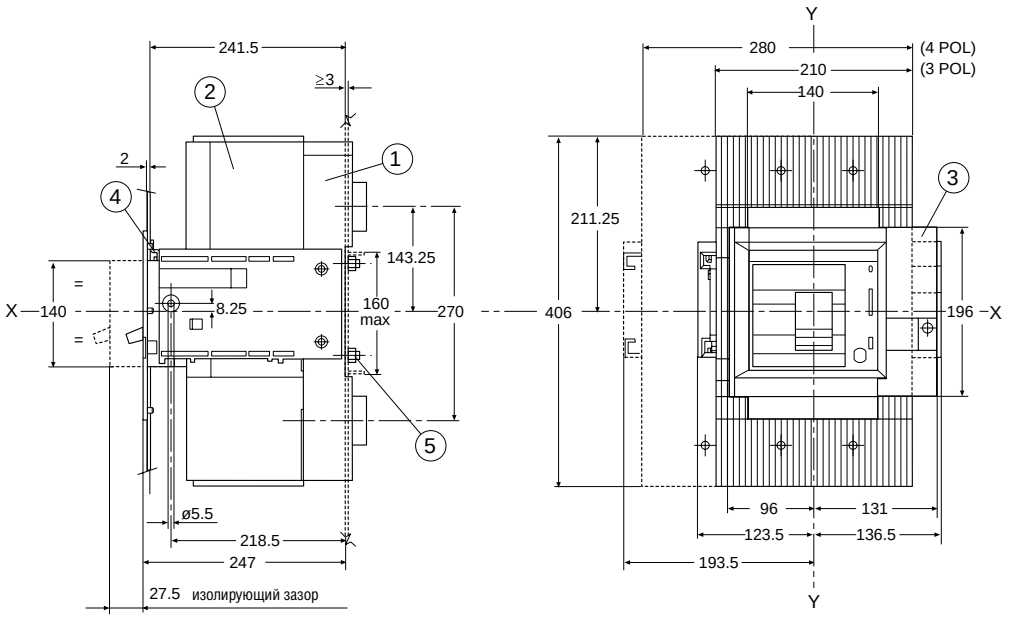

Обозначения

1. Неподвижная часть
2. Подвижная часть
3. Передний фланец для двери шкафа (прилагается)
4. Замок для двери шкафа (по заказу)
5. Усилие затяжки 9 Нм

Выводы

Передние

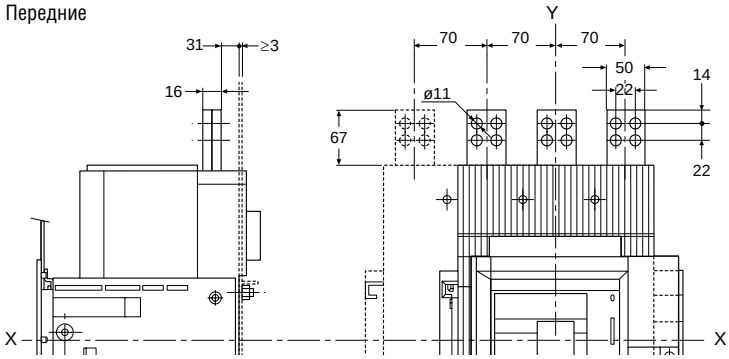

Задние выводы для вертикальных или горизонтальных плоских шин

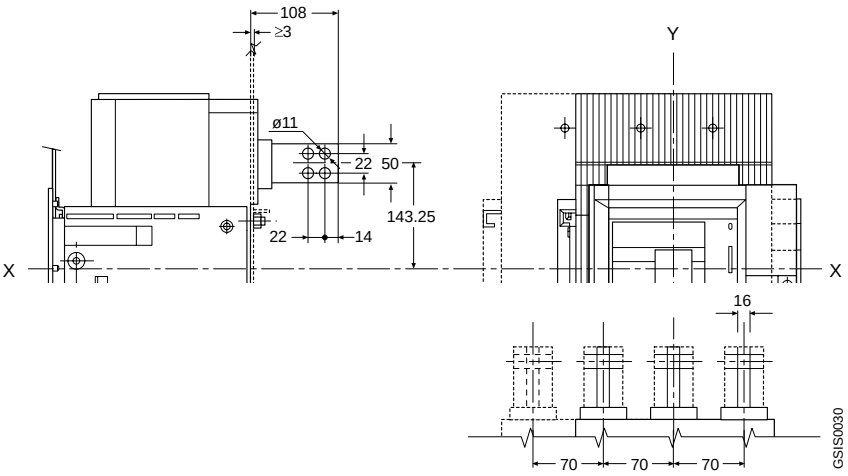

Установка выкатного автоматического выключателя

Шаблон для разметки и сверления металлической панели

(минимальная толщина металлической панели: 3 мм)

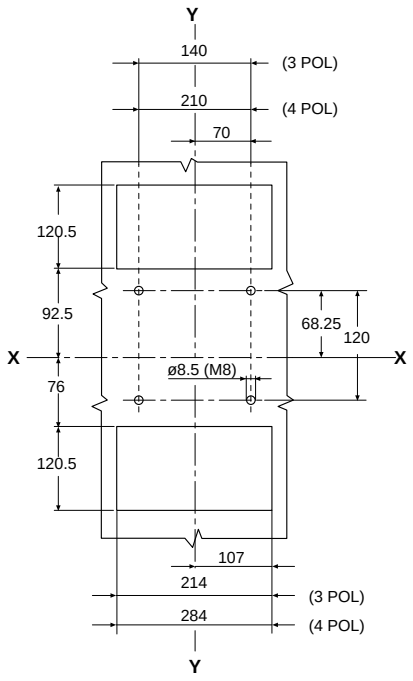

Шаблон для разметки и сверления двери шкафа и установки фланца

(толщина металлической панели: 2 мм)

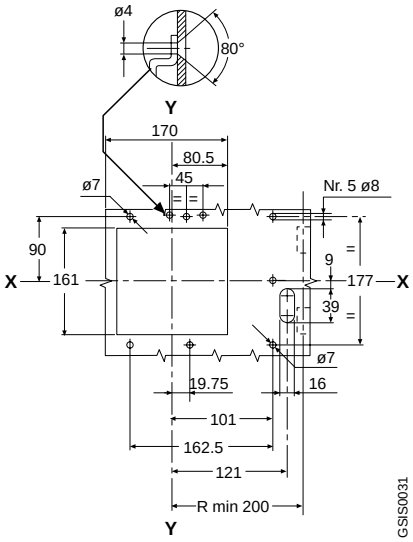

Габаритные размеры
SACE S7

Аксессуары

Блокировка двух горизонтально установленных автоматических выключателей

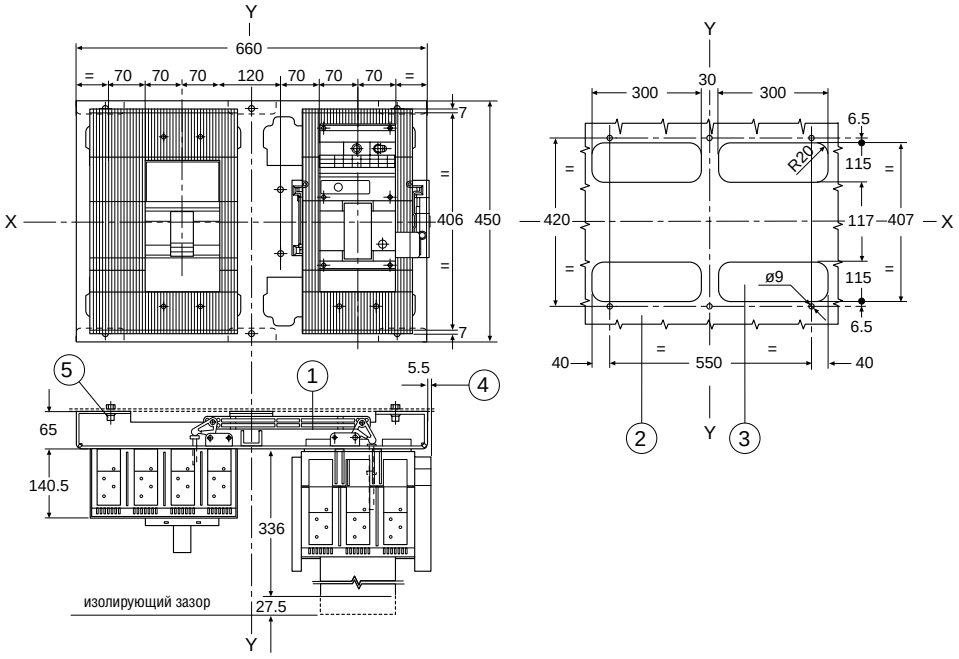

Обозначения

1. Блокировочное устройство
2. Шаблон для разметки и сверления отверстий для монтажа выключателя на панели
3. Шаблон для сверления отверстий для всех версий задних выводов
4. Размеры с выкатным автоматом, установленным справа
5. Усилие затяжки 9 Нм

Примечание
Обратите внимание на различие размеров автоматов разных версий

Блокировка двух вертикально установленных автоматических выключателей

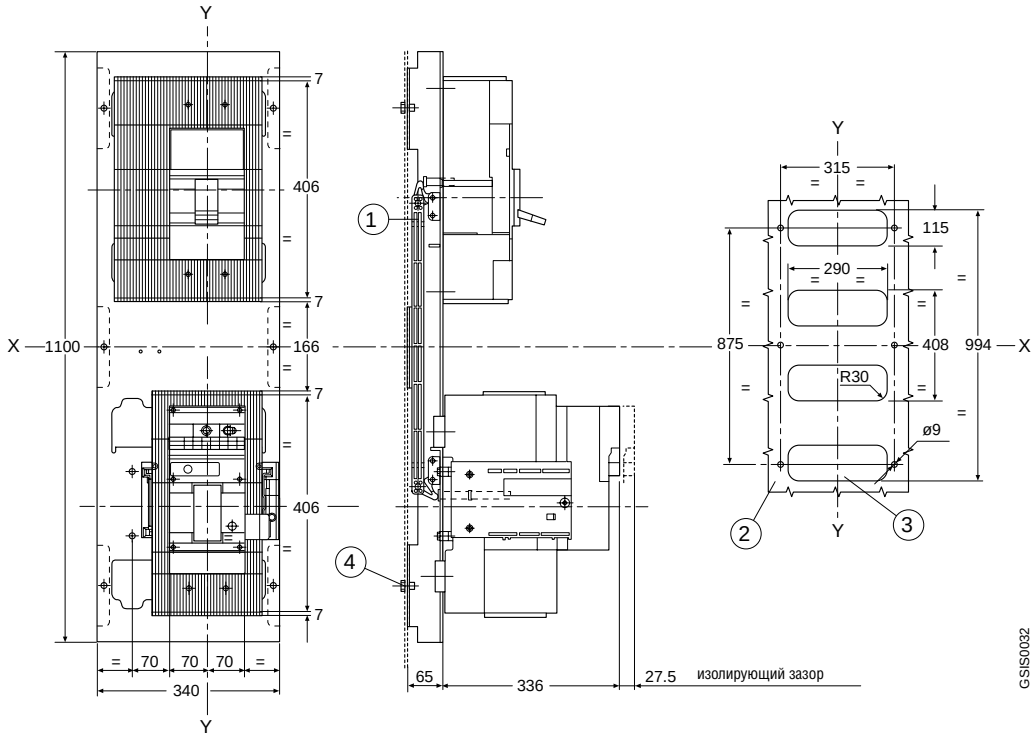

Обозначения

1. Блокировочное устройство
2. Шаблон для разметки и сверления отверстий для монтажа выключателя на панели
3. Шаблон для сверления отверстий для всех версий задних выводов
4. Усилие затяжки 9 Нм

Примечание
Обратите внимание на различие размеров автоматов разных версий

Аксессуары

Моторный привод для стационарного автоматического выключателя

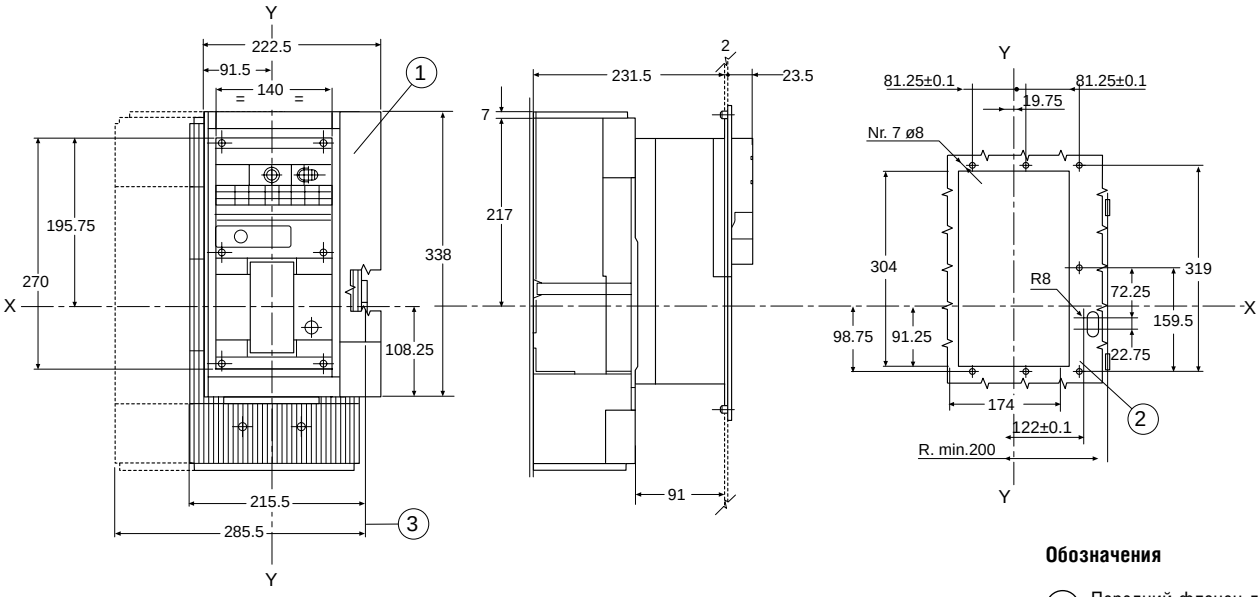

Обозначения

1. Передний фланец для двери шкафа (прилагается)
2. Шаблон для разметки и сверления двери шкафа
3. Размеры с соединителями

Примечание
Обратите внимание на различие размеров монтажных отверстий различных версий автоматических выключателей

Моторный привод для выкатного автоматического выключателя

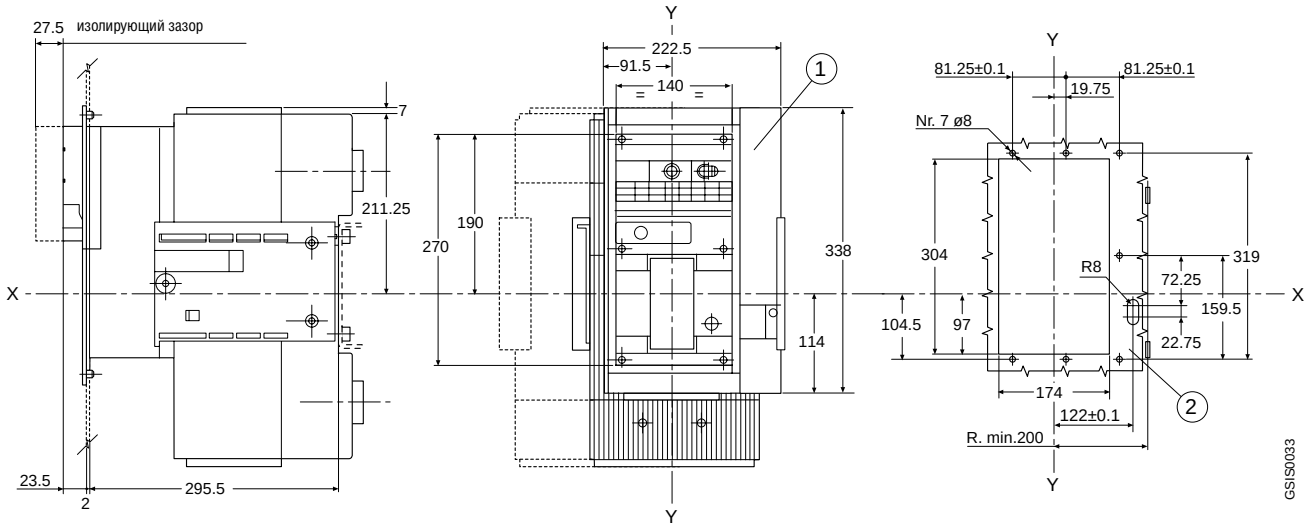

Обозначения

1. Передний фланец для двери шкафа (прилагается)
2. Шаблон для разметки и сверления двери шкафа

Примечание
Обратите внимание на различие размеров монтажных отверстий различных версий автоматических выключателей

Габаритные размеры

SACE S7

Аксессуары

Поворотная рукоятка для стационарного автоматического выключателя

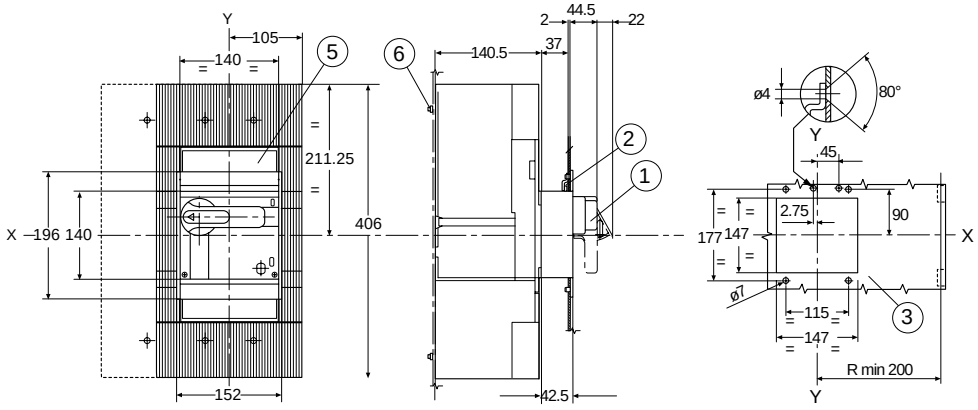

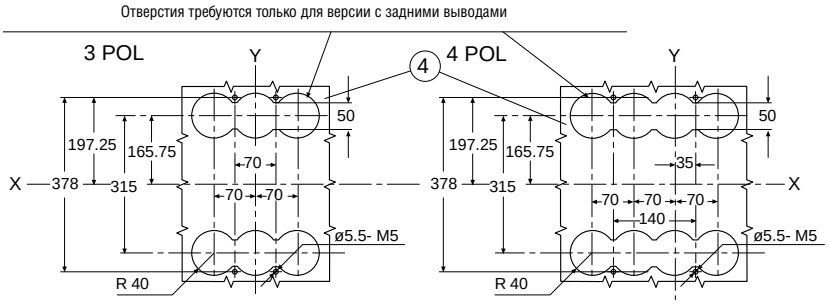

Обозначения

1. Механизм рукоятки
2. Замок для двери шкафа (по заказу)
3. Отверстия в двери шкафа
4. Шаблон для разметки и сверления отверстий для монтажа выключателя на панели
5. Передний фланец для двери шкафа (прилагается)
6. Усилие затяжки 2 Нм

Примечание
Обратите внимание на различие размеров автоматов разных версий

Поворотная рукоятка для стационарного выключателя, устанавливаемая на дверь

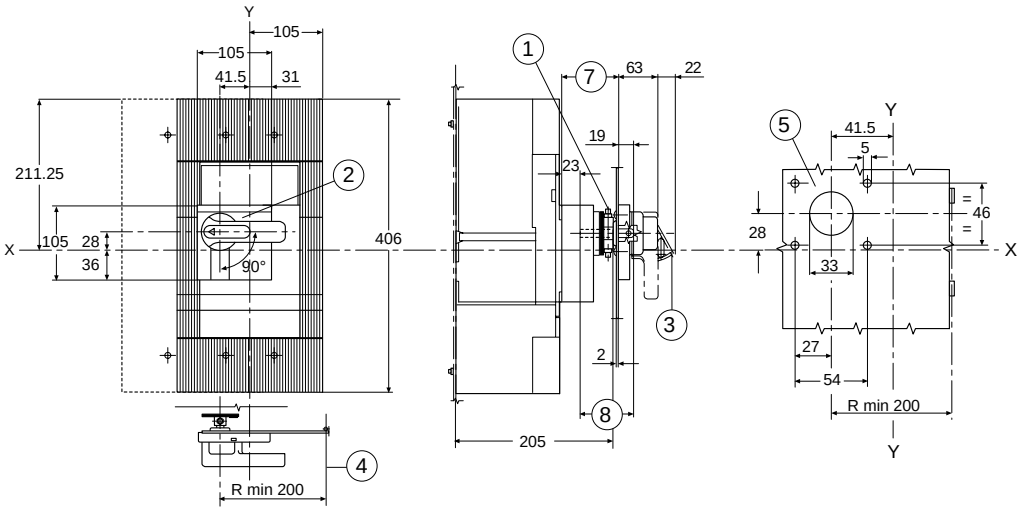

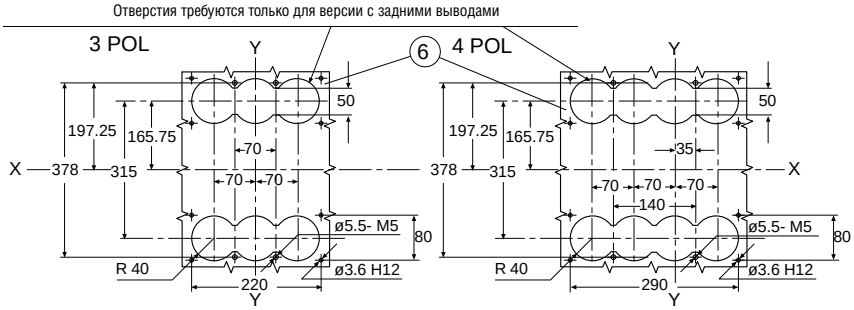

Обозначения

1. Муфта
2. Рукоятка с блокирующим устройством двери
3. Приспособление для навесного замка в отключенном положении
4. Минимальное расстояние от оси двери
5. Шаблон для разметки и сверления двери шкафа
6. Шаблон для разметки и сверления отверстий для монтажа выключателя на панели
7. 72 ... 506 мм (с защитой IP54 мин. 96)
8. Расстояние (7) – 4 мм (длина стержня)

Примечание
Обратите внимание на различие размеров автоматов разных версий

GSIS0034

Аксессуары

Поворотная рукоятка для выкатного автоматического выключателя

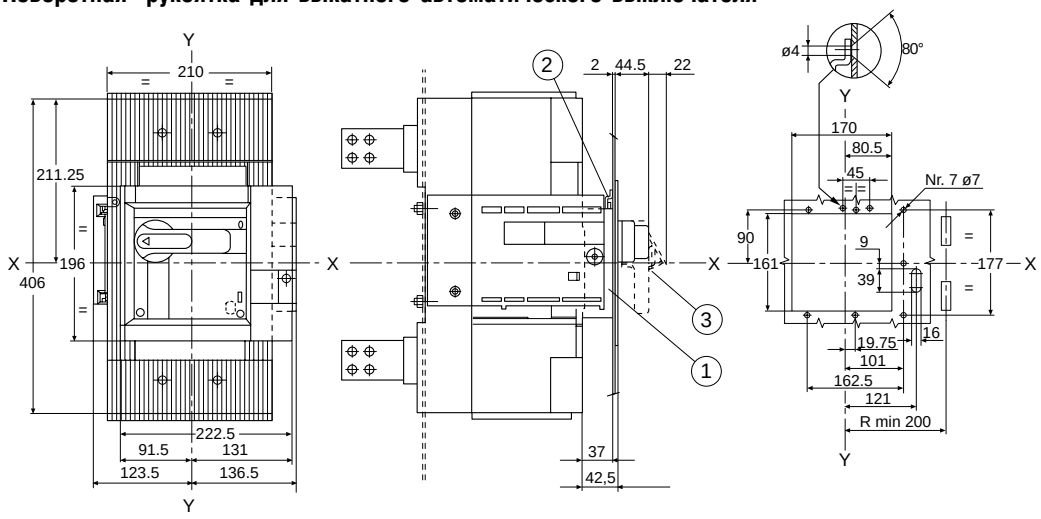

Обозначения

1. Механизм рукоятки
2. Замок для двери шкафа (по заказу)
3. Приспособление для навесного замка в отключенном положении выключателя

Примечание

Обратите внимание на различие размеров монтажных отверстий различных версий автоматических выключателей

Передний фланец для рычажного механизма

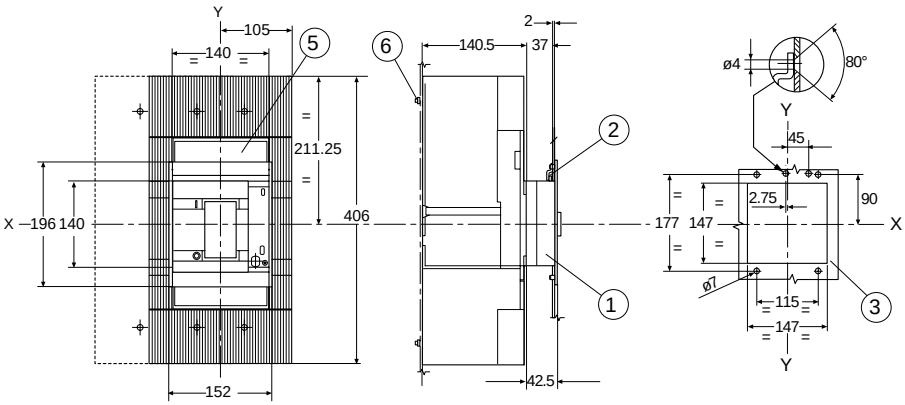

Обозначения

1. Передний фланец для рычажного механизма
2. Замок для двери шкафа (по заказу)
3. Отверстия в двери шкафа
4. Шаблон для разметки и сверления отверстий для монтажа выключателя на панели
5. Передний фланец для двери шкафа (прилагается)
6. Усилие затяжки 2 Нм

Примечание

Обратите внимание на различие размеров монтажных отверстий различных версий автоматических выключателей

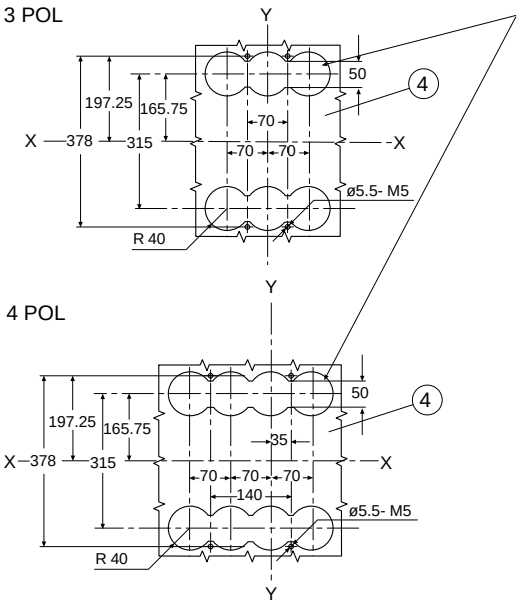

Отверстия требуются только для версии с задними выводами

Внешняя нейтраль

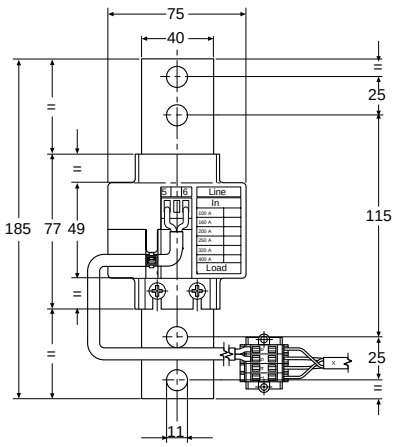

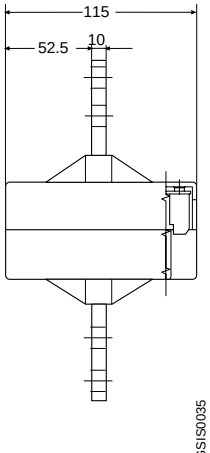

GSIS0035

Габаритные размеры

SACE S8

Стационарный автоматический выключатель

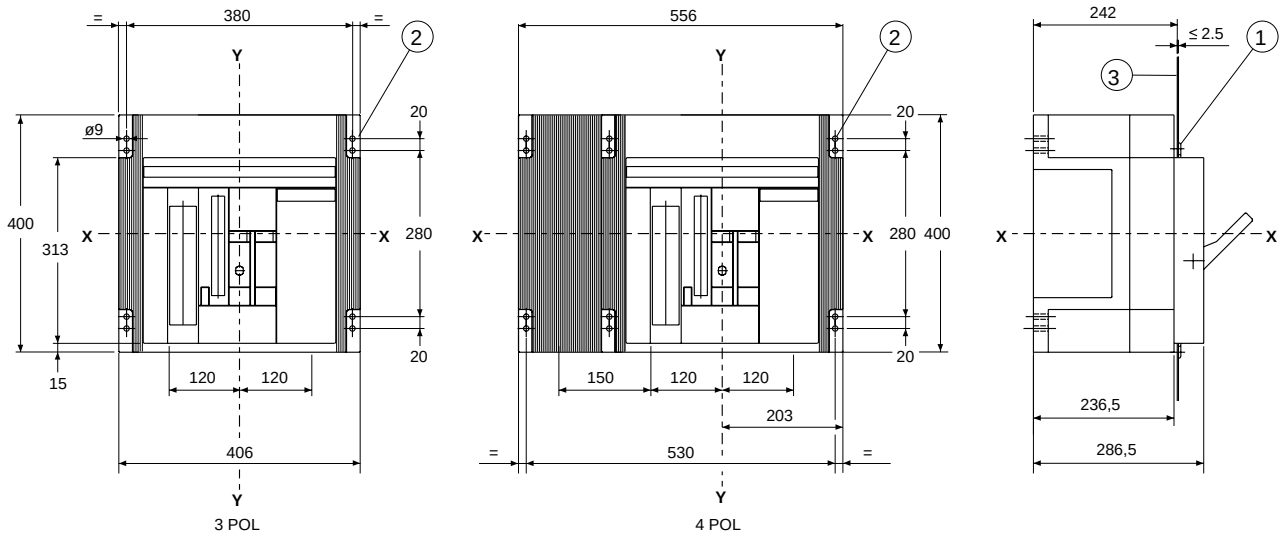

Выводы

Передние (S8 2000–2500)

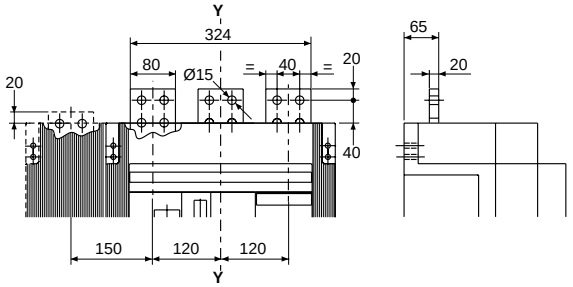

Задние (S8 2000–2500)

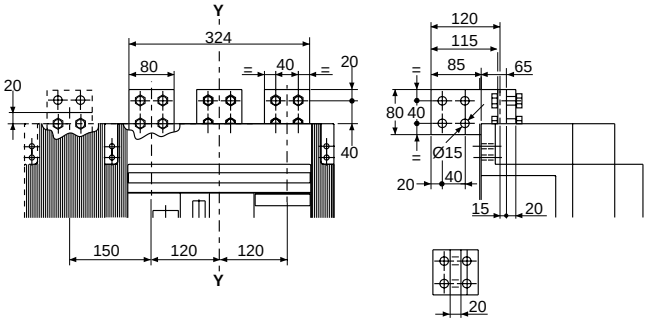

Задние (S8 3200)

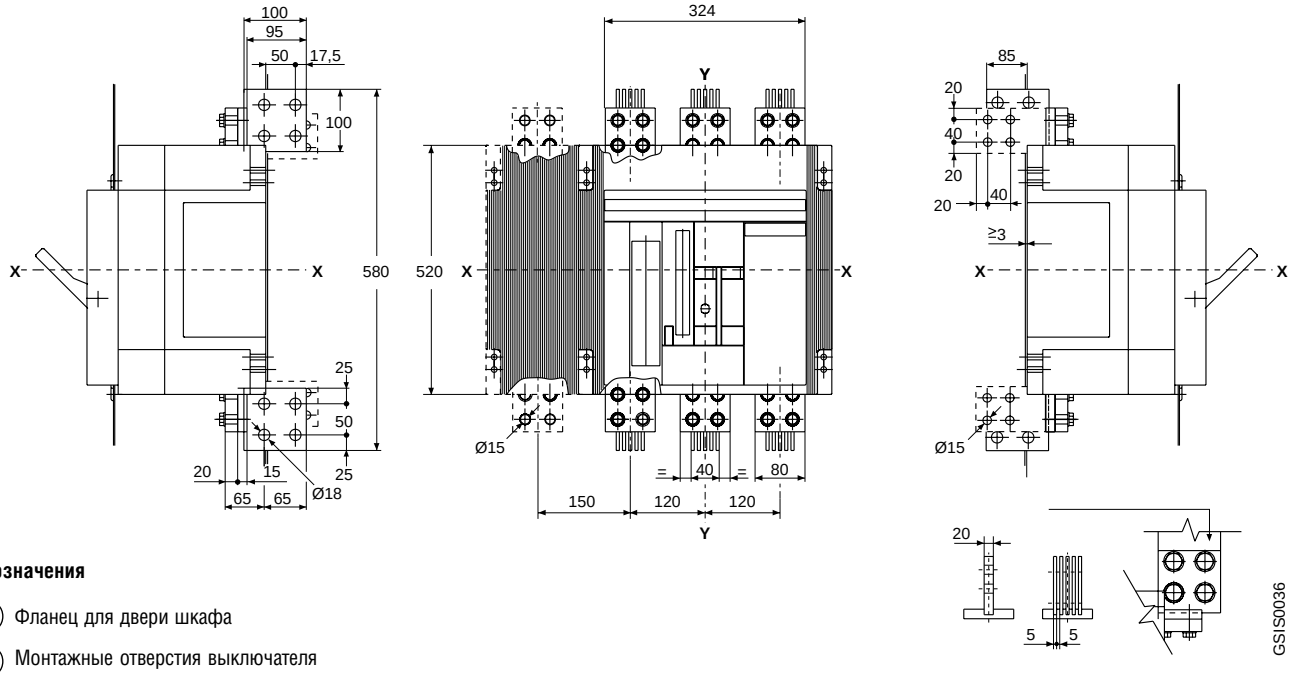

Обозначения

1. Фланец для двери шкафа
2. Монтажные отверстия выключателя
3. Внутренняя сторона двери шкафа

Установка стационарного автоматического выключателя

Шаблон для разметки и сверления металлической панели

(минимальная толщина металлической панели: 3мм)

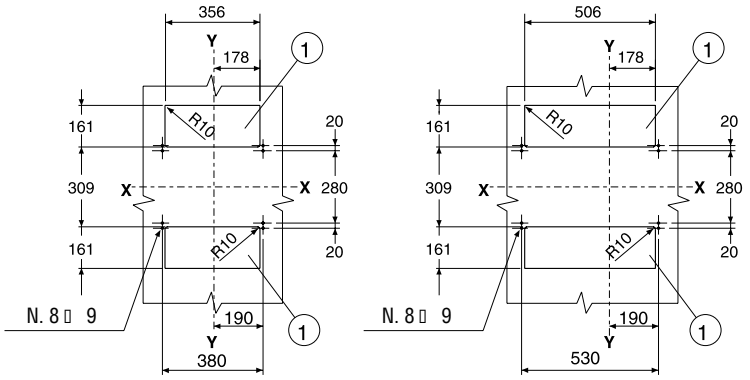

3 ПОЛЮСА

4 ПОЛЮСА

Шаблон для разметки и сверления двери шкафа и установки фланца

(минимальная толщина металлической панели: 2,5мм)

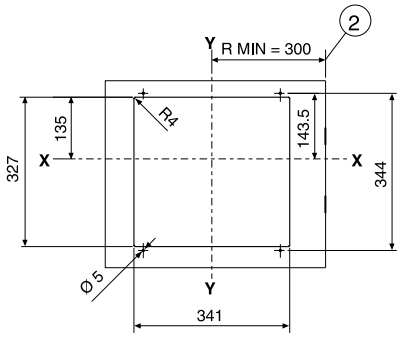

Обозначения

(1) Отверстие только для задних выводов

(2) Минимальное расстояние от оси двери

Аксессуары

Внешняя нейтраль

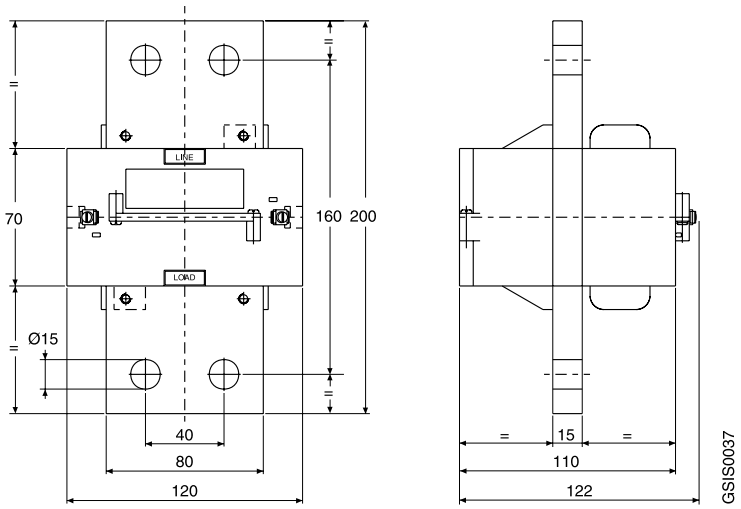

Габаритные размеры

Расстояния, которые должны быть соблюдены

Изолирующие расстояния для установки в металлическом шкафу с неизолированными стенками или стенками, защищенными изолирующей панелью

Неизолированные стенки [мм]

	A ($U_b \leq 415V$)	A(*) ($U_b \geq 440V$)	B	C
S1	25	50	20	20
S2	25	50	20	20
S3	35	100	25	20
S4	35	100	25	20
S5	35	100	25	20
S6	35	100	25	20
S7	50	100	30	20
S8	200	200	30	120

(*) Данные расстояния действительны для рабочего напряжения > 440 В и выключателей с отключающей способностью L.

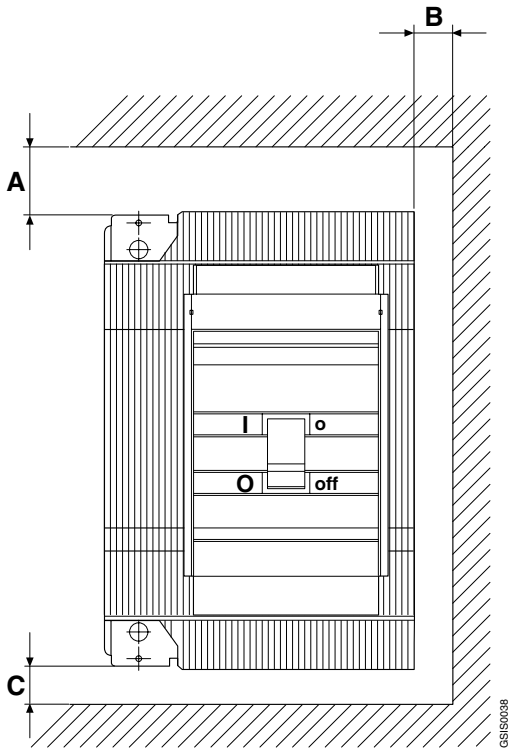

	A	B	C	D	E		F
					3 пол.	3 пол.	
S2X100	25	20	20	169	135	–	73
S3X	50	25.5	30	340	161	196	112
S4X	60	25.5	30	430	161	196	112
S6X	60	30.5	30	500	275	345	152

A - B - C = Расстояния внутри шкафа
D - E - F = Расстояния за пределами шкафа

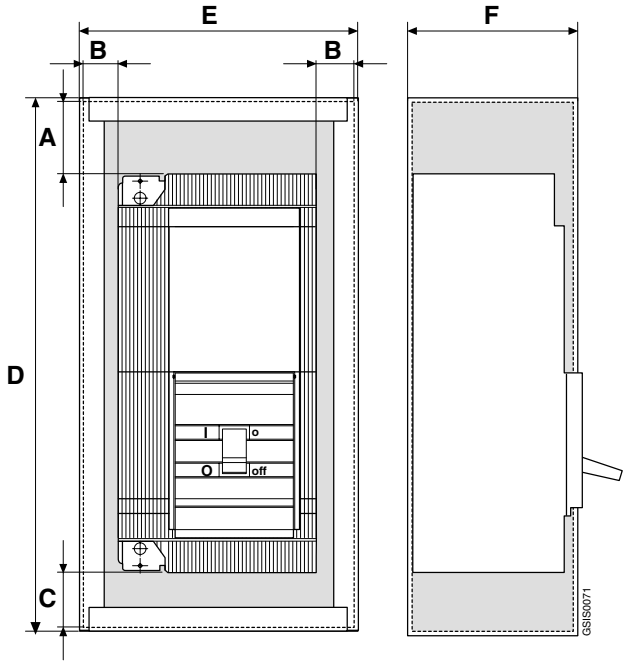

Изолирующие расстояния для установки в изолированном шкафу

	A	B	C
S1	25	0	20
S2	25	0	20
S3	35	0	20
S4	35	0	20
S5	35	0	20
S6	35	10	20
S7	50	10	20
S8	120	15	120

Указанные расстояния действительны для рабочего напряжения Ub до 690 В.
Данные расстояния дожны быть добавлены к максимальным размерам автоматов разных версий, включая выводы.

Минимальное расстояние между центрами двух горизонтально или вертикально установленных автоматов

При вертикальной и горизонтальной установке убедитесь, что соединительные шины или кабели не уменьшают воздушный изолирующий промежуток.

Минимальное расстояние между центрами двух горизонтально установленных автоматов

	Øèðèíà àâòîìàòà [ìì]		I [ì ì]	
	3 POL	**4** POL	**3** POL	**4** POL
S1	78	103	78/93(*)	103/118(*)
S2	90	120	90/105(*)	120/135(*)
S3	105	140	105/119(*)	140
S4	105	140	105/119(*)	140
S5	140	184	140	185
S6	210	280	210	280
S7	210	280	210	280
S8	435	585	435	585

(*) Данные расстояния указаны для автоматов, оснащенных фланцами для дверей или боковыми выводами.

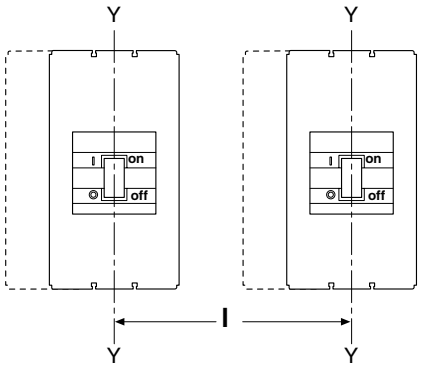

Расстояния между центрами даны для установки стационарных и втычных автоматов. При установке выкатных автоматов SACE S3, S4, S5, S6, S7 необходимо учитывать также размеры металлической рейки, которая устанавливается между направляющими неподвижных частей двух смежных автоматов.

Минимальное расстояние между центрами двух вертикально установленных автоматов

	H [мм]
S1	60
S2	90
S3	140
S4	140
S5	140
S6	180
S7	180
S8	300

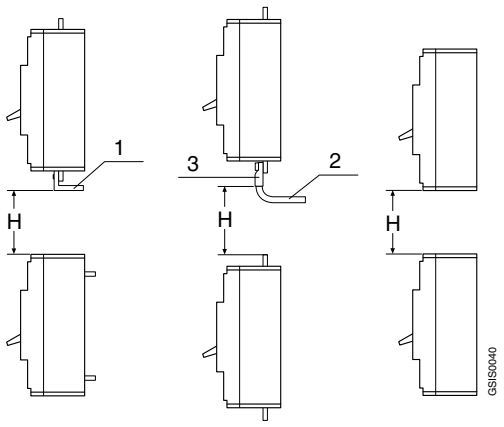

1 Неизолированное подсоединение
2 Изолированный кабель
3 Кабельные наконечники

Содержание

Рабочее состояние 160

Расцепители 162

Дополнительные контакты 164

Контакты положения автоматического выключателя 166

Дополнительные цепи электронных расцепителей SACE PR212/P 168

Дополнительные цепи электронных расцепителей
SACE PR212/MP для защиты электродвигателей 169

Двигательные приводы 172

Графические символы на схемах
(в соответствии со стандартами IEC 617 и CEI 3-14...3-26) 173

Обозначения и примечания 174

Электрические схемы

Рабочее состояние

Электрические схемы изображены для следующих условий:

- выключатели стационарного, втычного или выкатного исполнения подсоединены и отключены;
- цепи обесточены;
- расцепители не сработали;
- включающие пружины взведены (только для моделей S6–S7).

Автоматический выключатель оснащается только аксессуарами, указанными в подтверждении заказа фирмой ABB SACE.

SACE S1-S2-S3-S5-S6

Трехполюсный или четырехполюсный автоматический выключатель с термомагнитным расцепителем

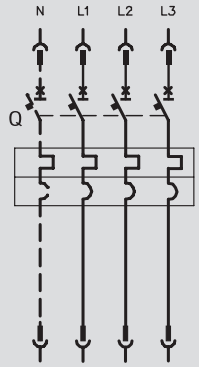

SACE S3D-S6D-S7D-S8D

Трехполюсный или четырехполюсный выключатель–разъединитель

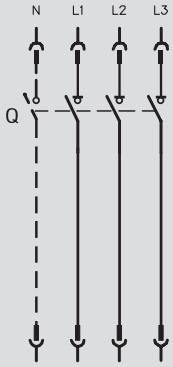

SACE S1-S2-S3

Четырехполюсный автоматический выключатель в стационарном исполнении с вертикально установленным расцепителем тока утечки на землю SACE RC211 или RC212

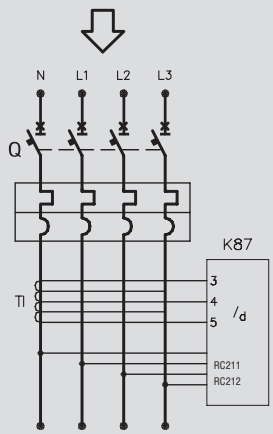

Четырехполюсный автоматический выключатель в стационарном исполнении с горизонтально установленным расцепителем тока утечки на землю SACE RC210, RC211 или RC212

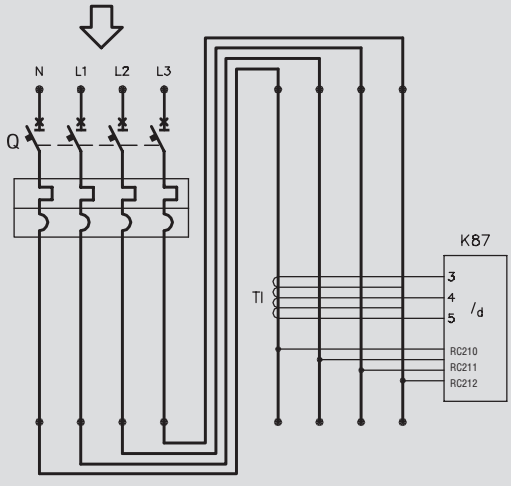

SACE S4-S5-S6-S7

Трехполюсный или четырехполюсный автоматический выключатель с микропроцессорным расцепителем SACE PR211/P

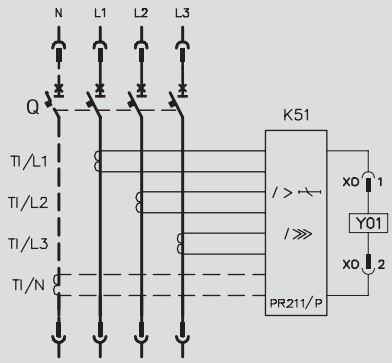

Трехполюсный или четырехполюсный автоматический выключатель с микропроцессорным расцепителем SACE PR212/P

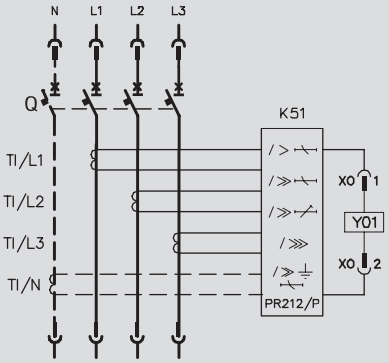

Трехполюсный автоматический выключатель с микропроцессорным расцепителем SACE PR212/MP

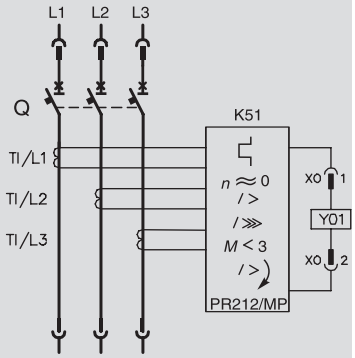

SACE S4-S5-S6-S7

Трехполюсный автоматический выключатель в стационарном исполнении с трансформатором тока на внешнем проводнике нейтрали

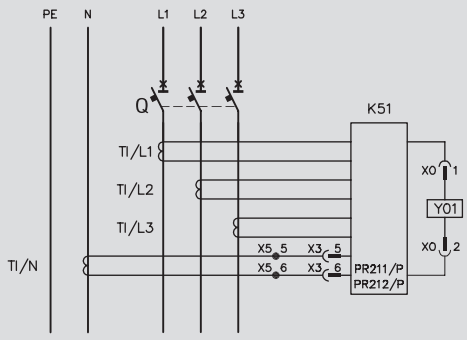

Примечание: Перед демонтажем автоматического выключателя необходимо замкнуть выводы трансформатора TI/N.

Трехполюсный автоматический выключатель в выкатном исполнении

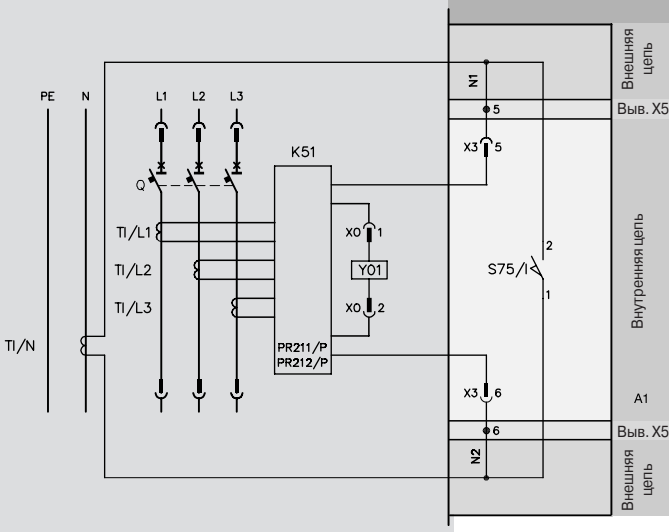

20 Схема трансформатора на внешнем проводнике нейтрали (для автоматического выключателя в выкатном исполнении)

Электрические схемы

Расцепители

SACE S1-S2

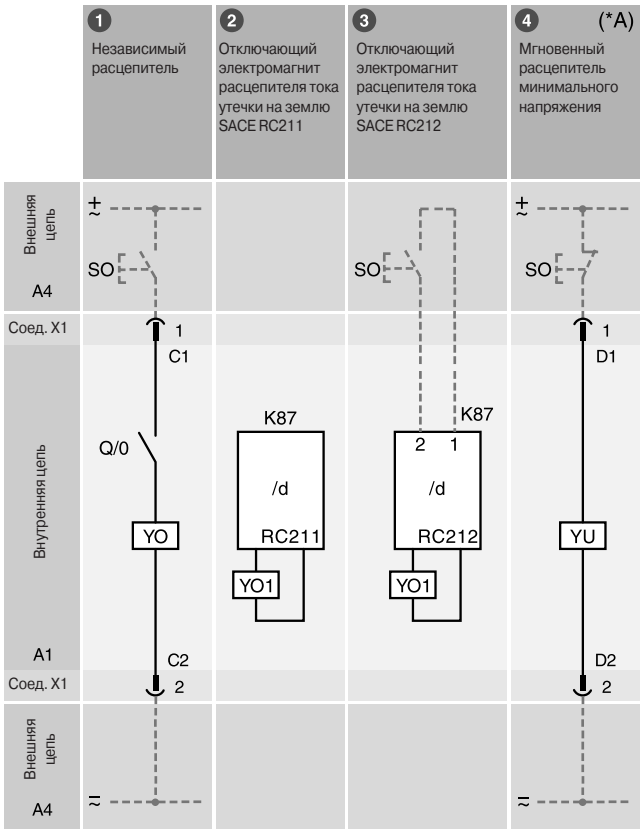

SACE S3

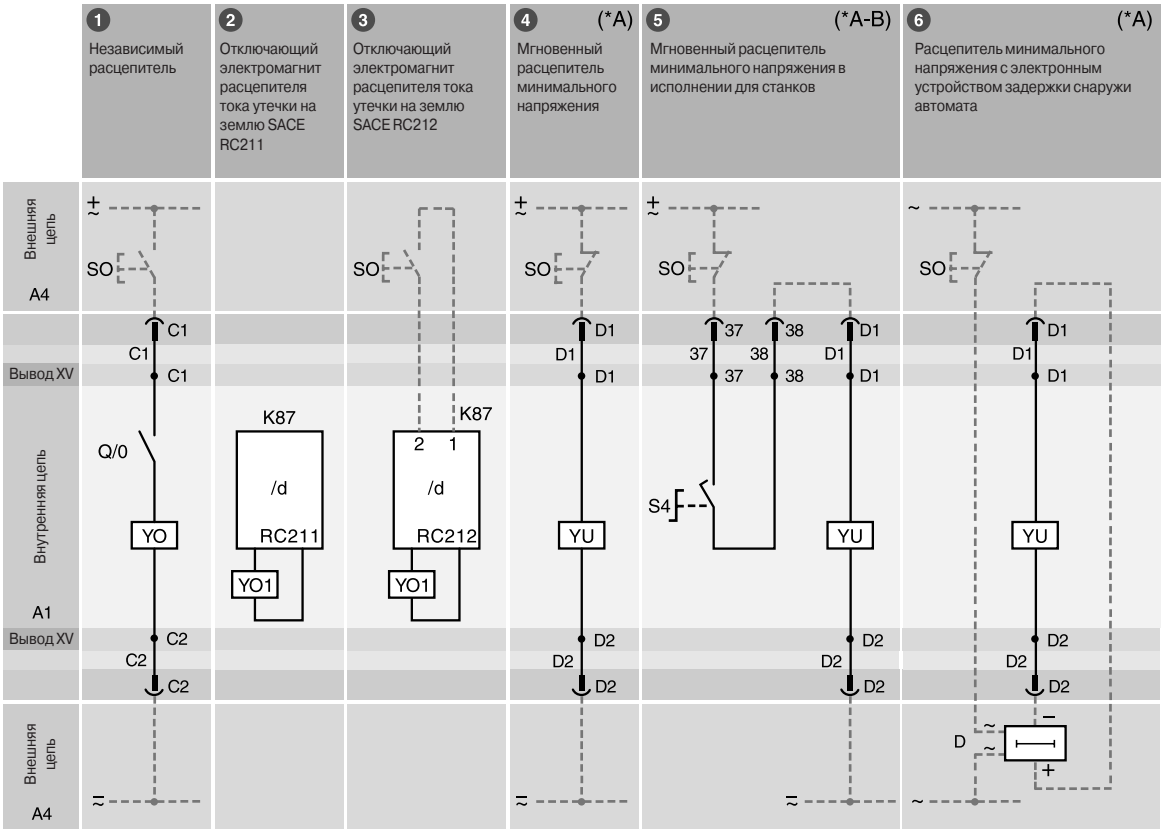

SACE S4-S5

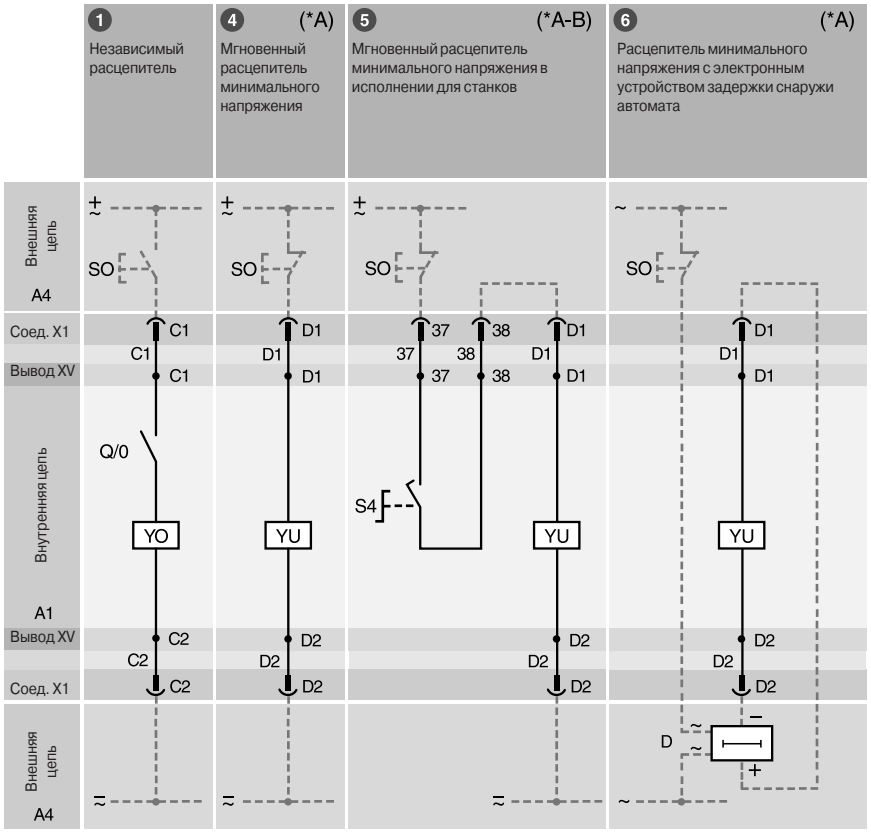

Несовместимость

Схемы 1–4–5–6 и 2–3 не могут работать одновременно с одним и тем же автоматическим выключателем

Комплектация

Соединители X1 и X2 поставляются только по заказу для автоматических выключателей S1–S2

Примечания:

*(*A) Расцепитель минимального напряжения запитывается от верхних выводов автоматического выключателя или от независимого источника питания. Включение автоматического выключателя возможно только при запитанном расцепителе (механическая блокировка включения).*

*(*B) Контакт S4 (схема 5) размыкает цепь, когда автоматический выключатель выключен, и снова замыкает цепь по команде от поворотной рукоятки в соответствии с требованиями стандартов по станкам. При этом автоматический выключатель не включится, если расцепитель минимального напряжения не запитан.*

SACE S6-S7

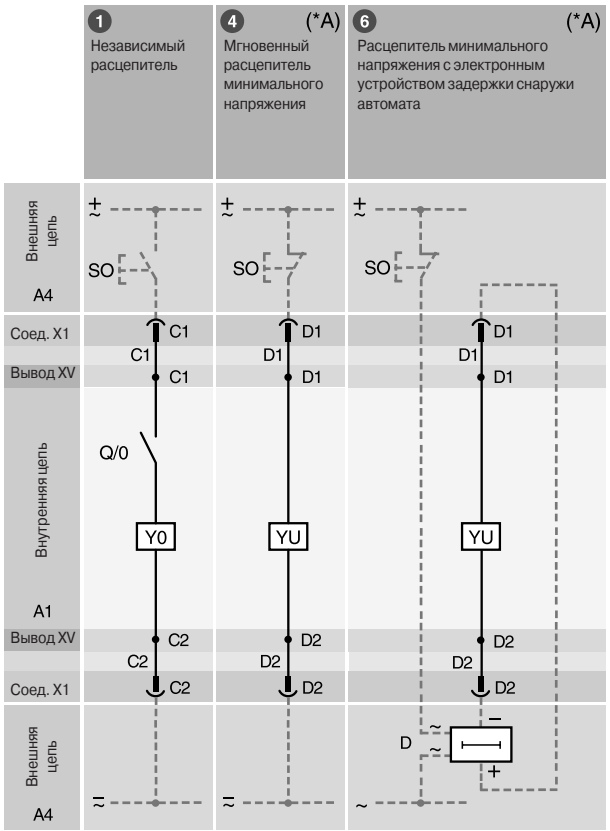

Электрические схемы

Дополнительные контакты

SACE S1-S2

11 Два переключающих контакта электрической сигнализации включения-выключения автоматического выключателя

12 Один переключающий контакт электрической сигнализации включения-выключения автоматического выключателя и один переключающий контакт электрической сигнализации выключения автоматического выключателя из-за срабатывания термомагнитного расцепителя, YO, YO1, YU (в состоянии “сработал”).

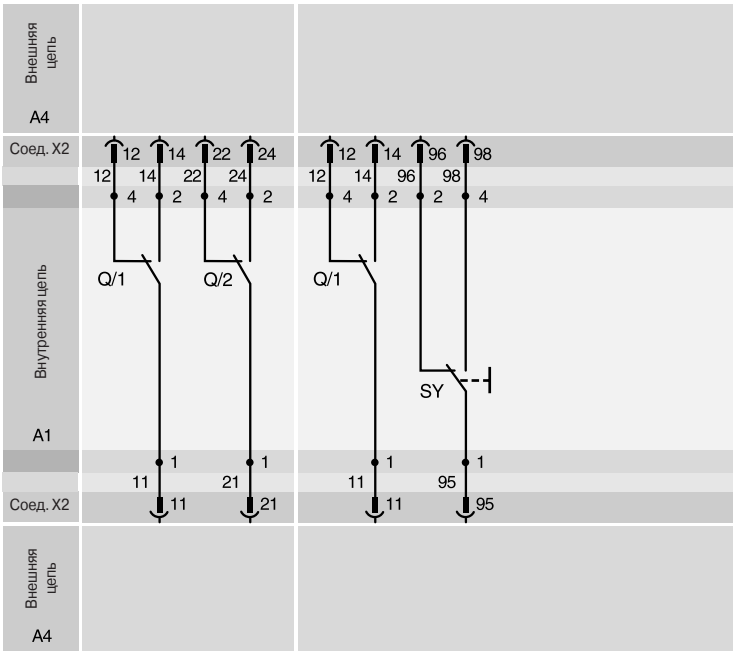

SACE S3-S4-S5-S6-S7

11 Два переключающих контакта электрической сигнализации включения-выключения автоматического выключателя

12 Один переключающий контакт электрической сигнализации включения-выключения автоматического выключателя и один переключающий контакт электрической сигнализации выключения автоматического выключателя из-за срабатывания термомагнитного расцепителя, YO, YO1, YU (в состоянии “сработал”).

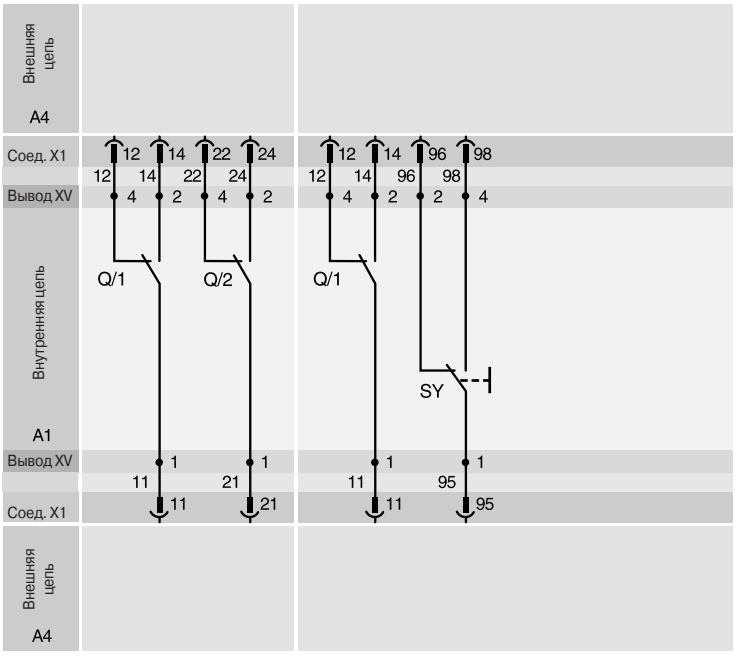

SACE S6-S7

13 **14**

Один контакт электрической сигнализации выключения автоматического выключателя, один контакт электрической сигнализации включения автоматического выключателя и один контакт электрической сигнализации "не сработал/сработал" автоматического выключателя, например из-за срабатывания термомагнитного расцепителя, YO, YO1, YU (в состояниях "сработал/не сработал").

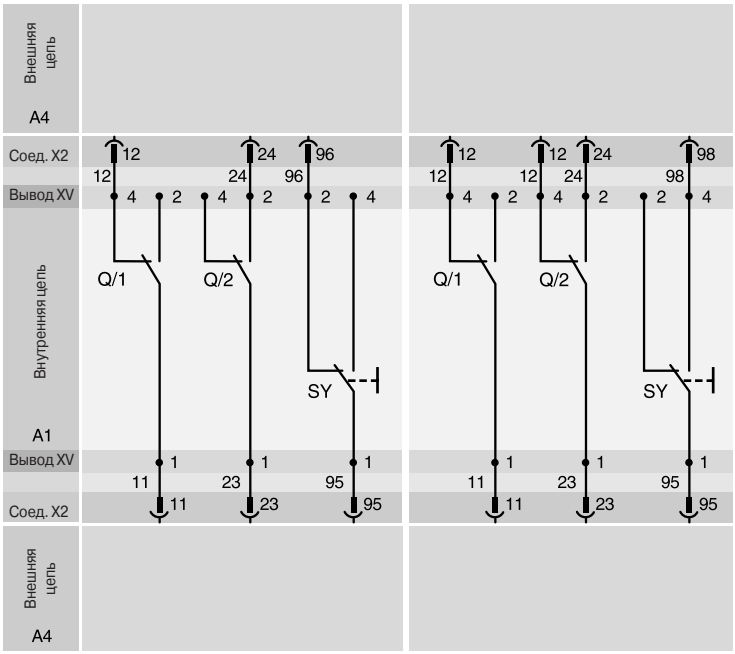

Несовместимость

Схемы 11–12–13–14 не могут работать одновременно с одним и тем же автоматическим выключателем

Примечания:

*(*C) Контакт электрической сигнализации срабатывания микропроцессорного расцепителя сверхтоков (схема 41) имеет следующие характеристики:*

- *номинальное напряжение = 125 В переменного тока или 30 В постоянного тока;*
- *отключающая способность (активная нагрузка) = 3 Вт/ВА;*
- *максимальный отключаемый ток = 0.5 А.*

SACE S4-S5-S6-S7

41 (*C)

Контакт сигнализации срабатывания электронного расцепителя YO1

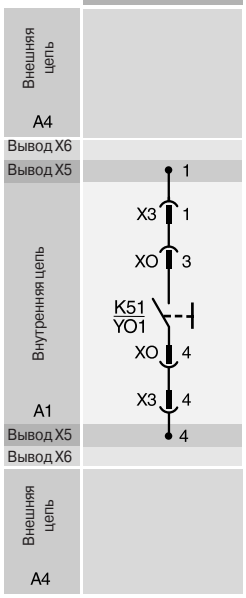

Электрические схемы

Контакты положения автоматического выключателя

SACE S2

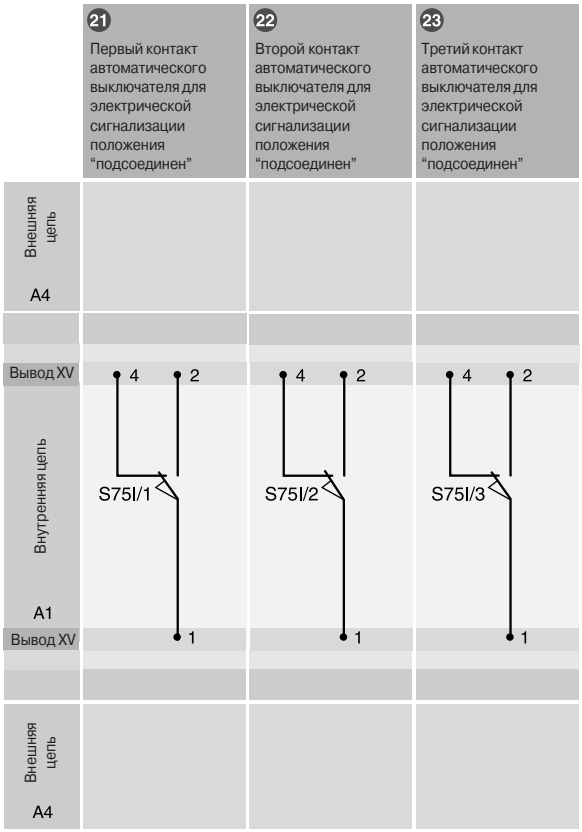

SACE S3

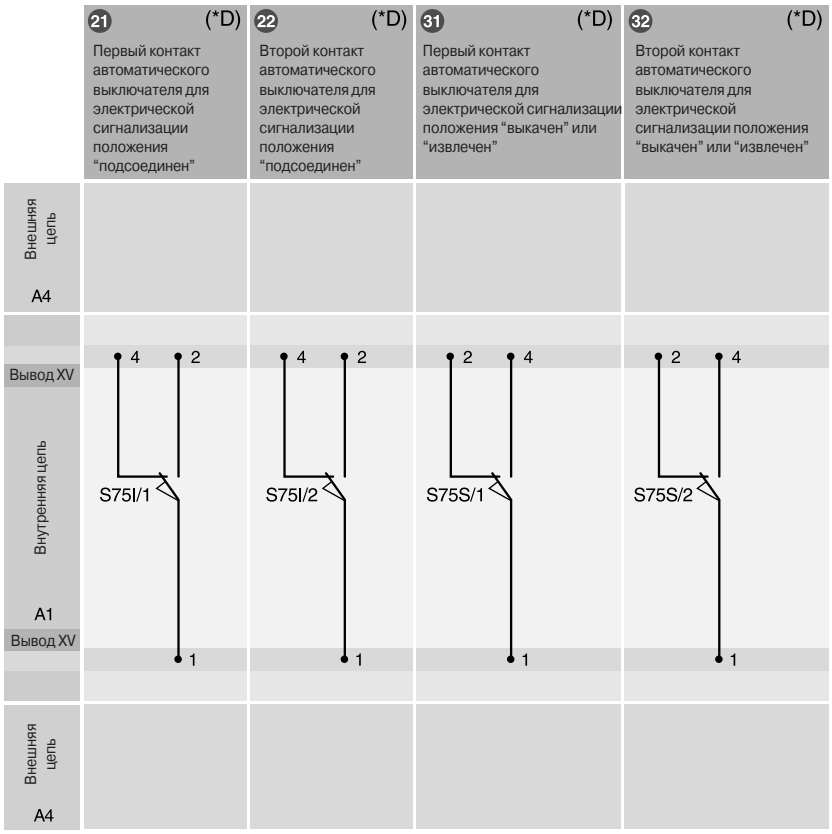

SACE S4-S5

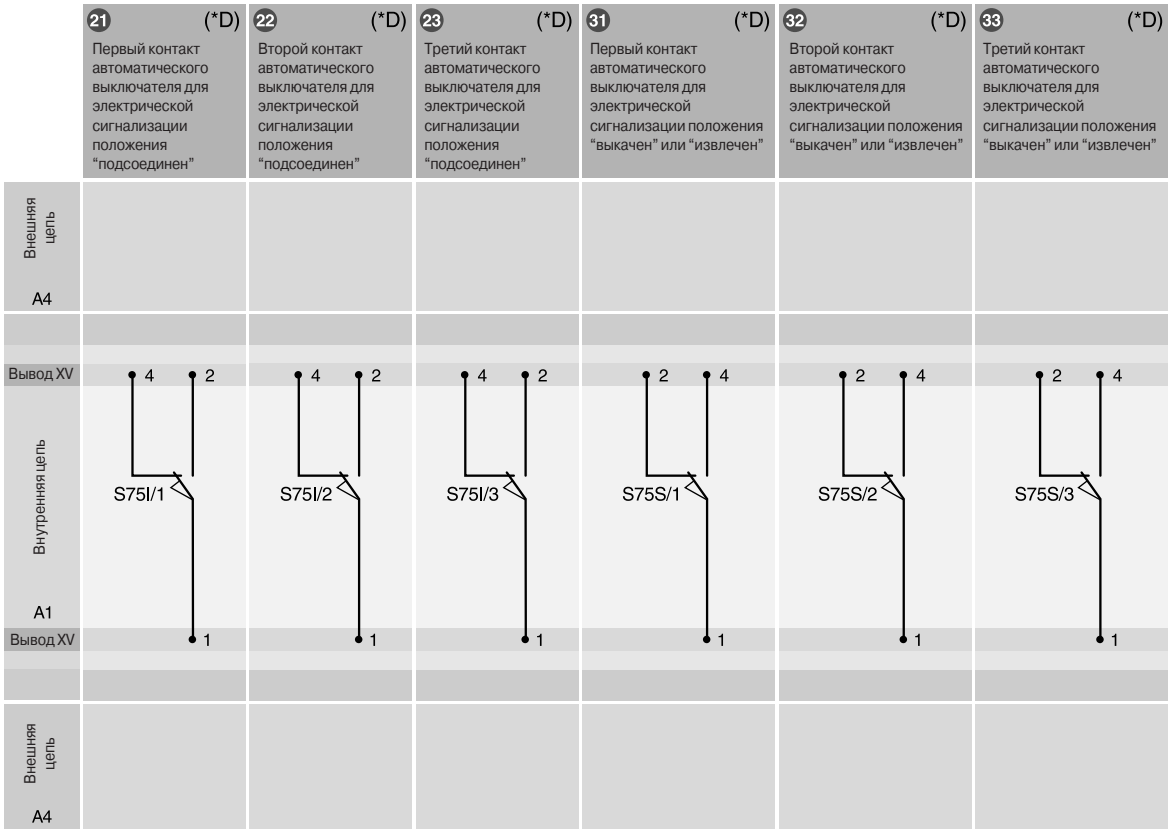

SACE S6-S7

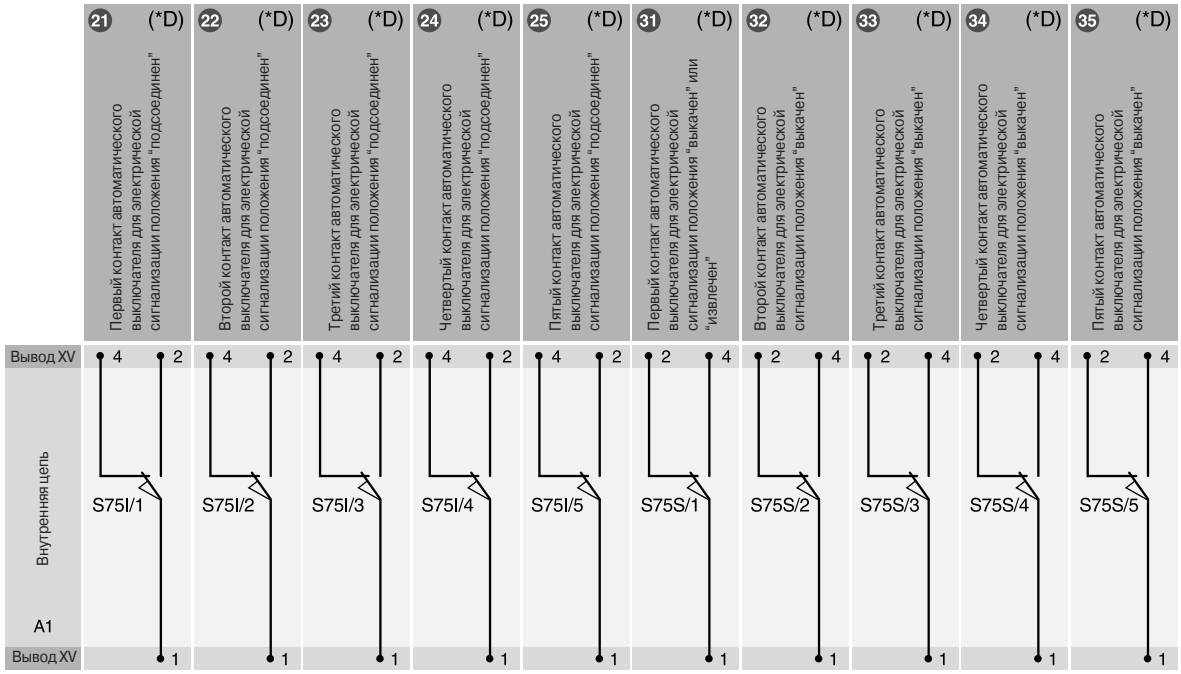

Несовместимость

Схемы 20–21–31, 22–32, 23–33, 24–34, 25–35 не могут работать одновременно с одним и тем же автоматическим выключателем

Примечания:

*(*D) Автоматический выключатель может быть оснащен контактами положения S75I и S75S в любых комбинациях в количестве до:*

– 2 для S3;

– 3 для S4, S5;

– 5 для S6, S7.

Электрические схемы

Дополнительные цепи электронных расцепителей SACE PR212/P

SACE S4-S5-S6-S7

Расцепитель SACE PR212/P, соединенный с внешним блоком обмена данными SACE PR212/D и внешним приводным блоком SACE PR212/T

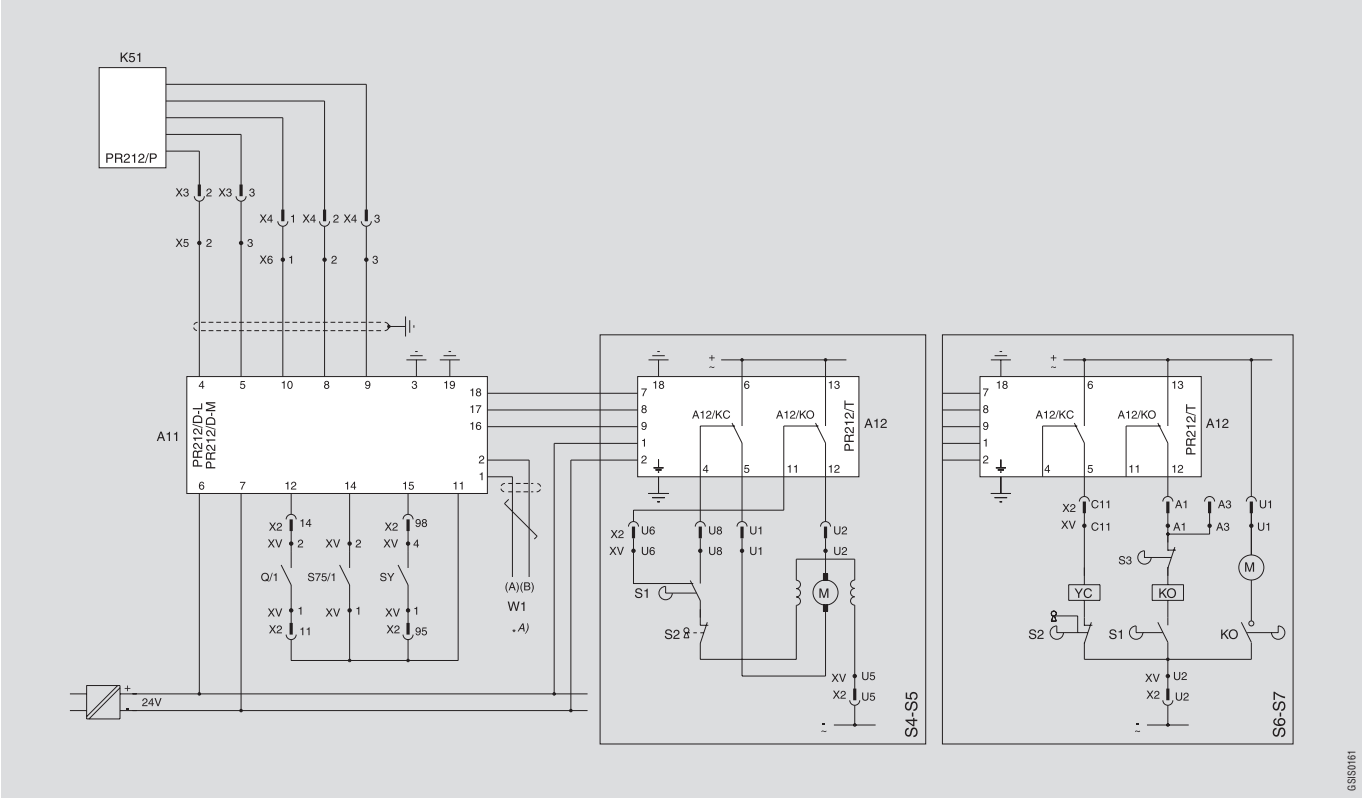

SACE S4-S5-S6-S7

Расцепитель SACE PR212/P, соединенный с внешним блоком обмена данными SACE PR212/D, сигнальным блоком SACE PR010/K и внешним приводным блоком SACE PR212/T

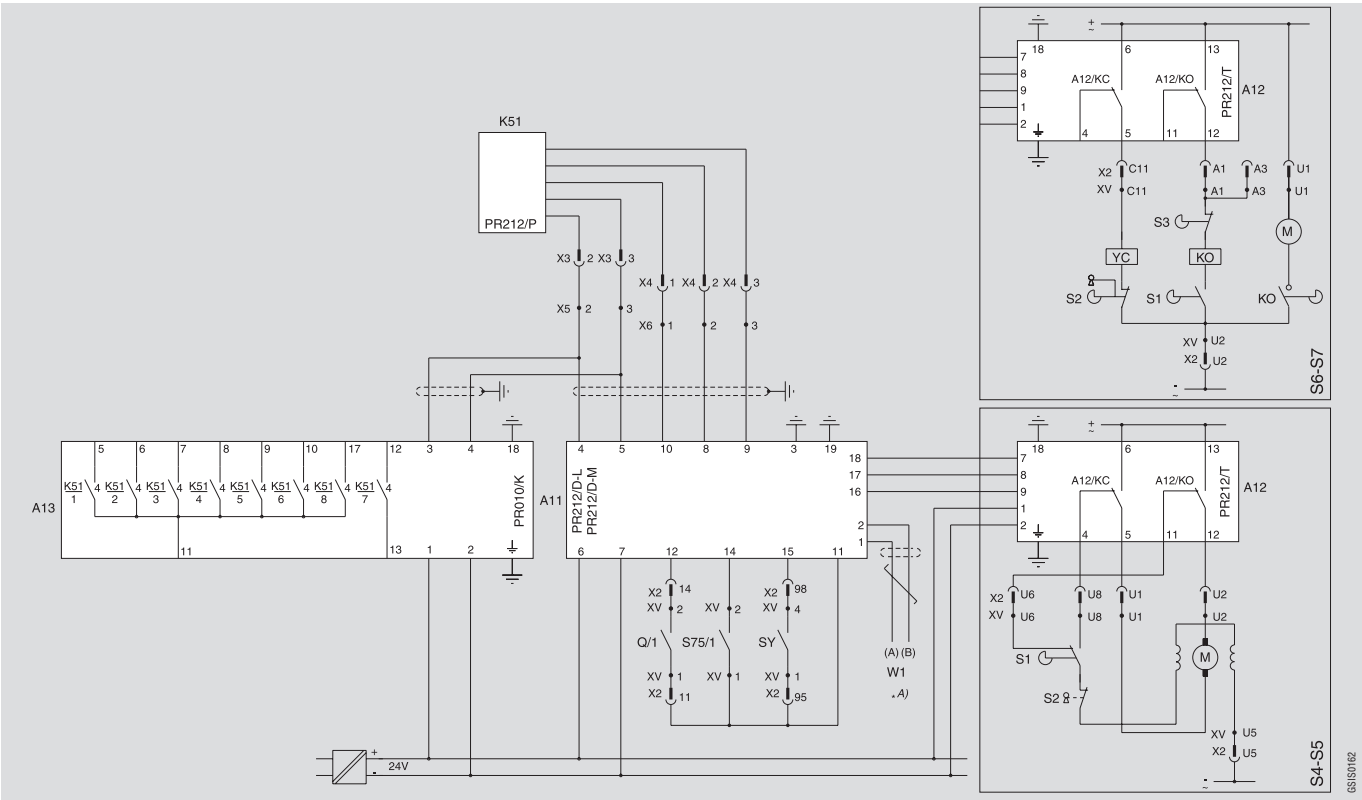

Дополнительные цепи электронных расцепителей SACE PR212/MP для защиты электродвигателей

SACE S4-S5-S6-S7

Расцепитель SACE PR212/MP, соединенный с внешним блоком обмена данными SACE PR212/D и внешним приводным блоком SACE PR212/T

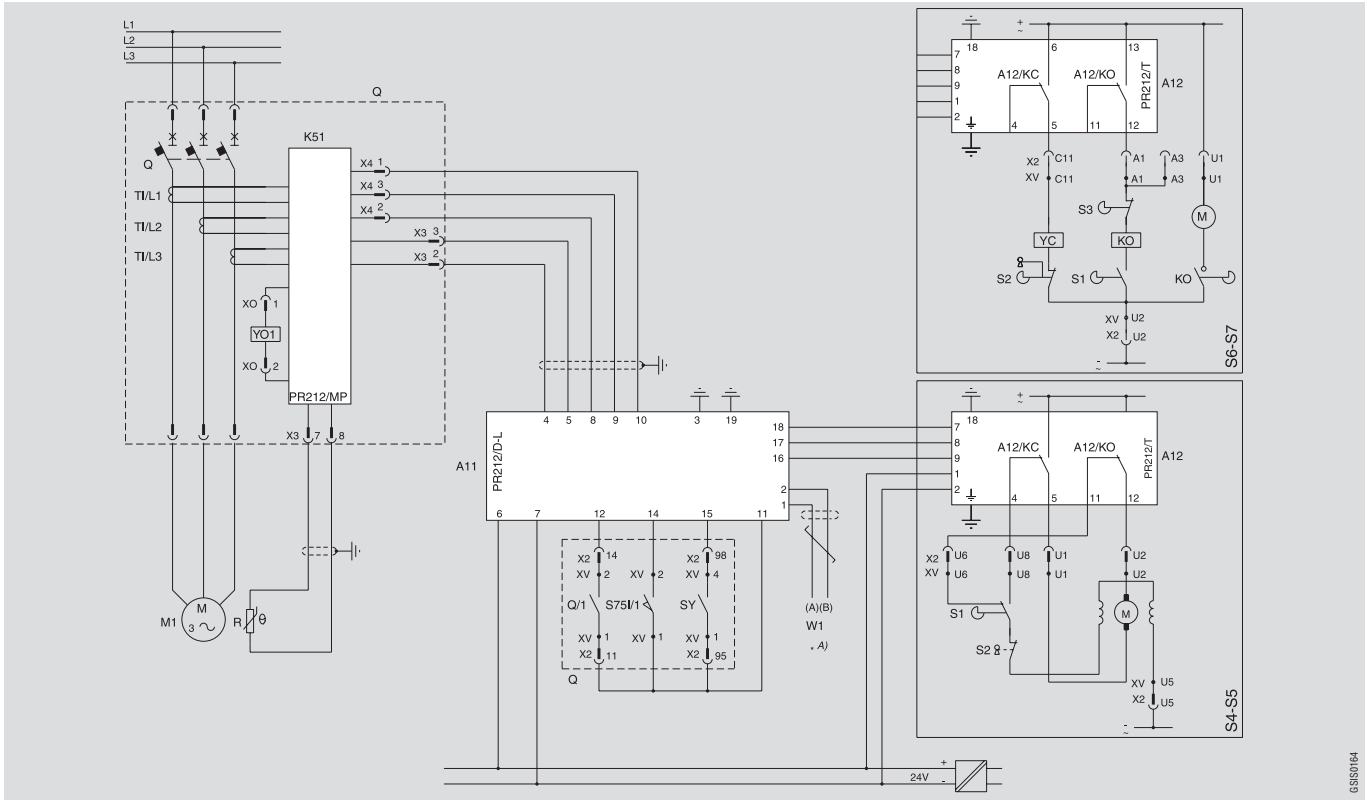

SACE S4-S5-S6-S7

Расцепитель SACE PR212/MP, соединенный с внешним блоком обмена данными SACE PR212/D, внешним приводным блоком SACE PR212/T и блоком управления контактором SACE PR212/CI

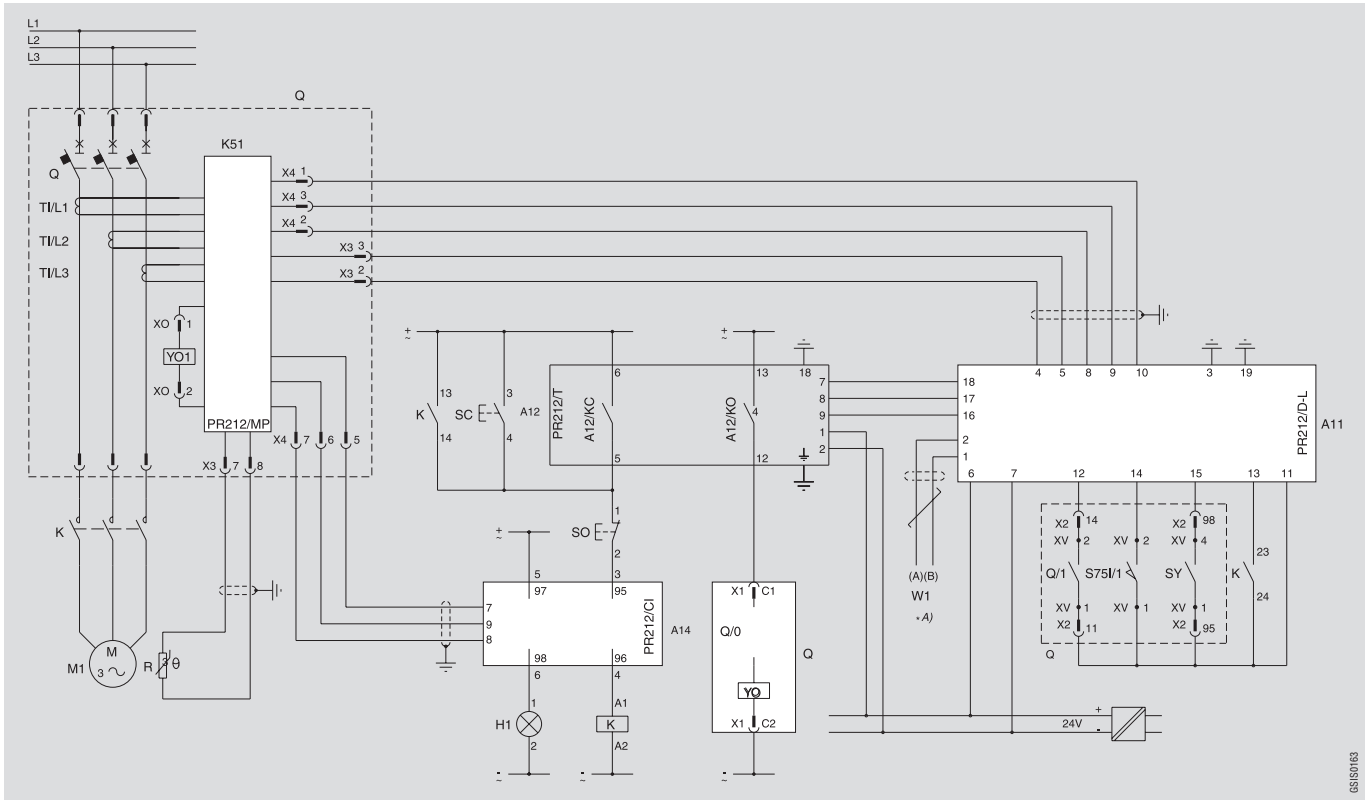

Электрические схемы

Дополнительные цепи электронных расцепителей SACE PR212/MP для защиты электродвигателей

SACE S4-S5-S6-S7

Расцепитель SACE PR212/MP, соединенный с сигнальным блоком SACE PR010/K и блоком управления контактором SACE PR212/CI

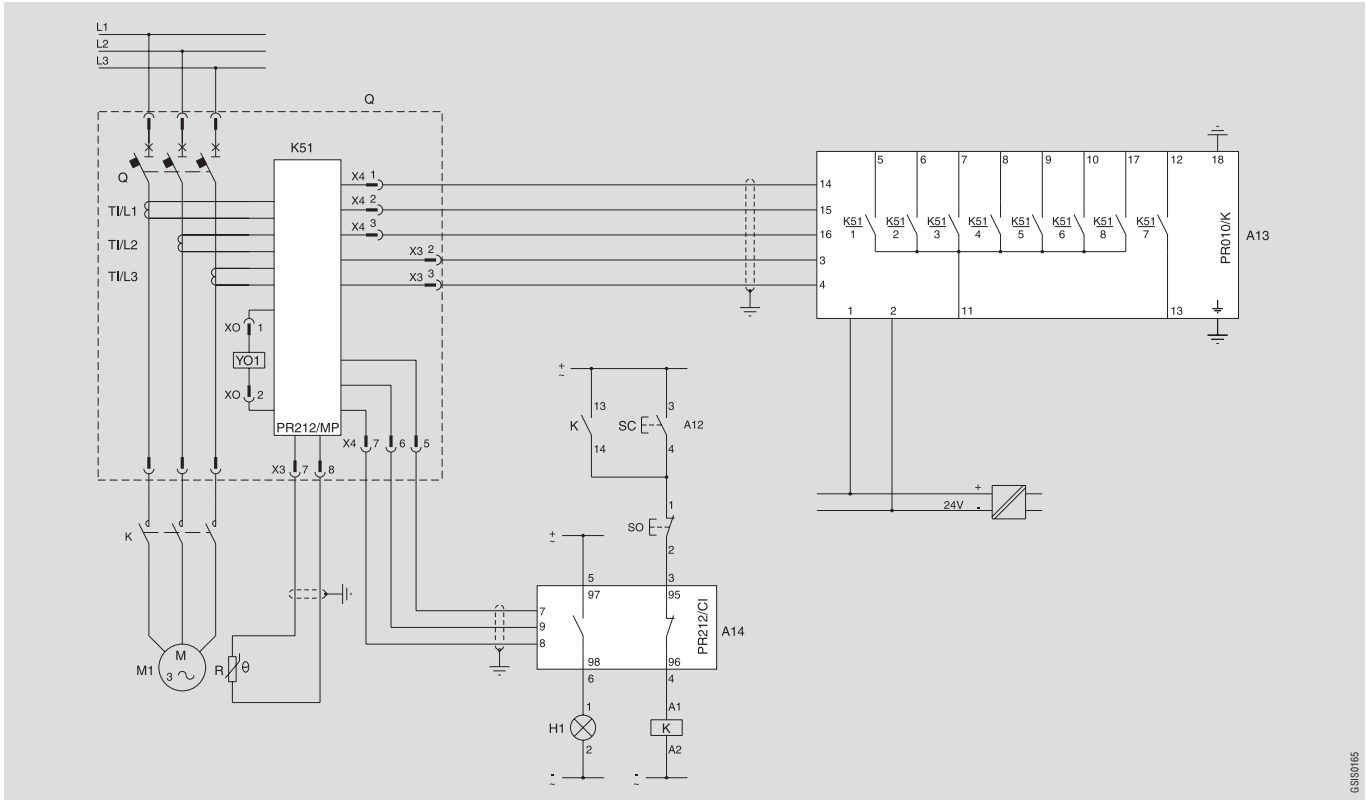

SACE S4-S5-S6-S7

Расцепитель SACE PR212/MP, соединенный с внешним блоком обмена данными SACE PR212/D, внешним приводным блоком SACE PR212/T, сигнальным блоком SACE PR010/K и блоком управления контактором SACE PR212/CI

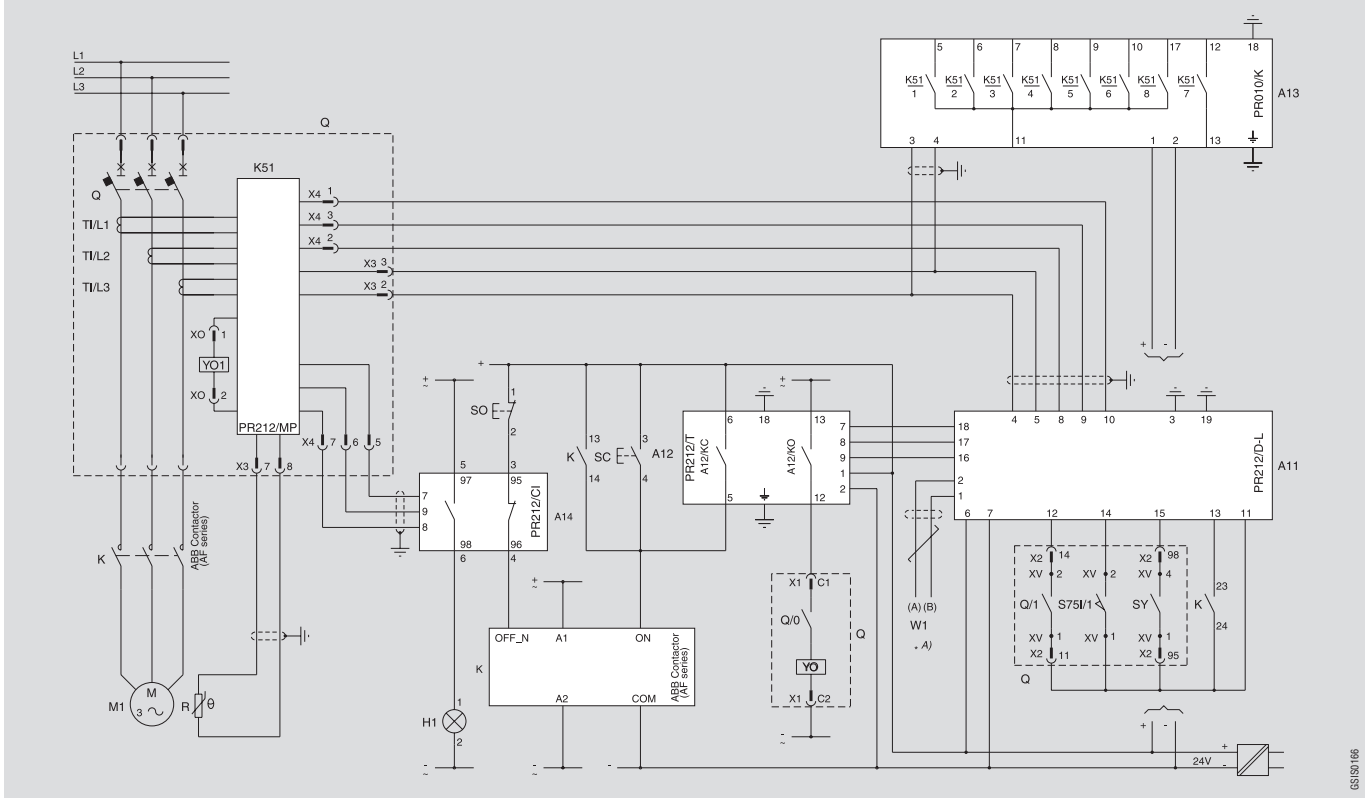

Расцепитель SACE PR212/MP, соединенный с внешним блоком обмена данными SACE PR212/D и внешним приводным блоком SACE PR212/T (контактор с электронным интерфейсом)

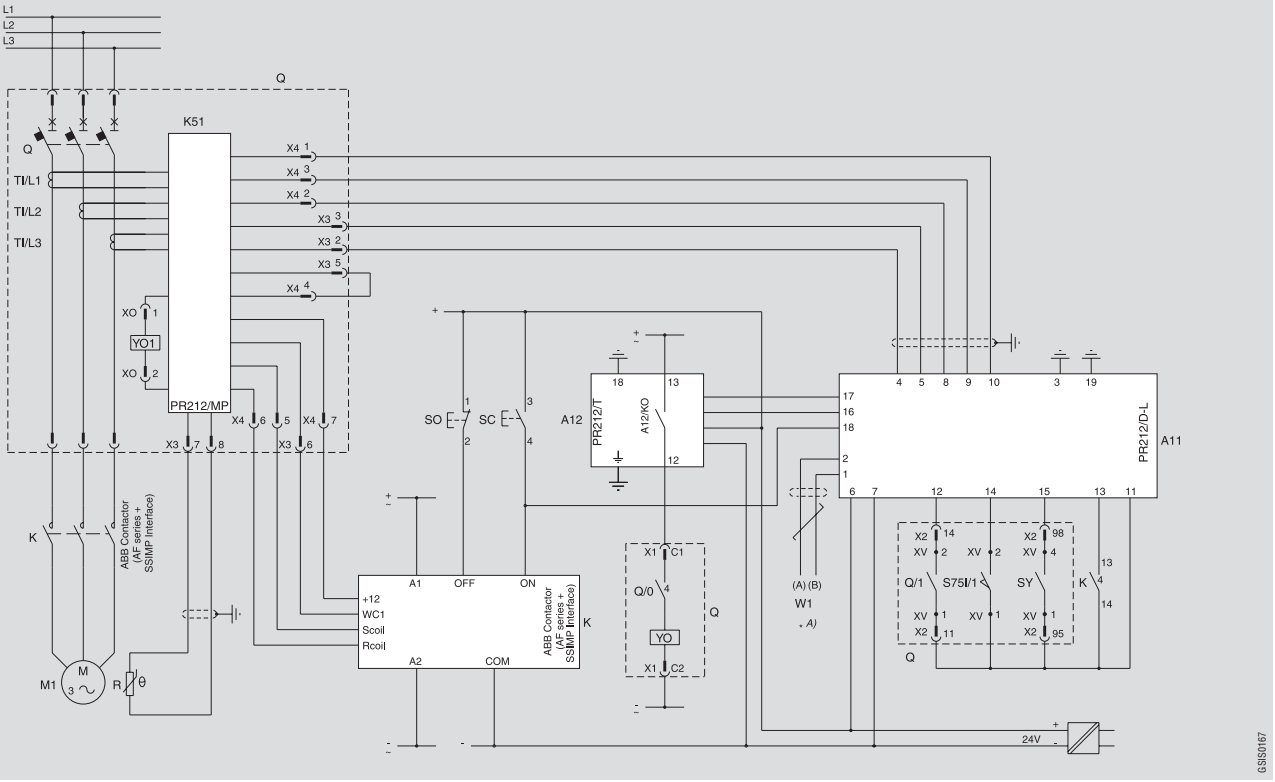

Электрические схемы

Двигательные приводы

SACE S1-S2

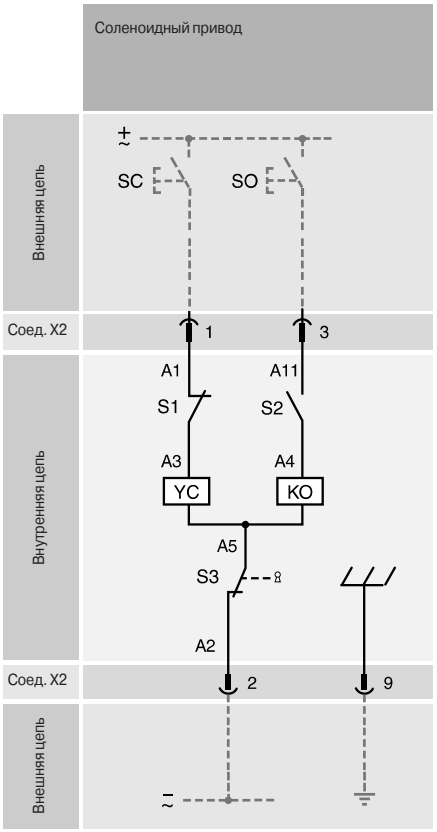

SACE S3-S4-S5

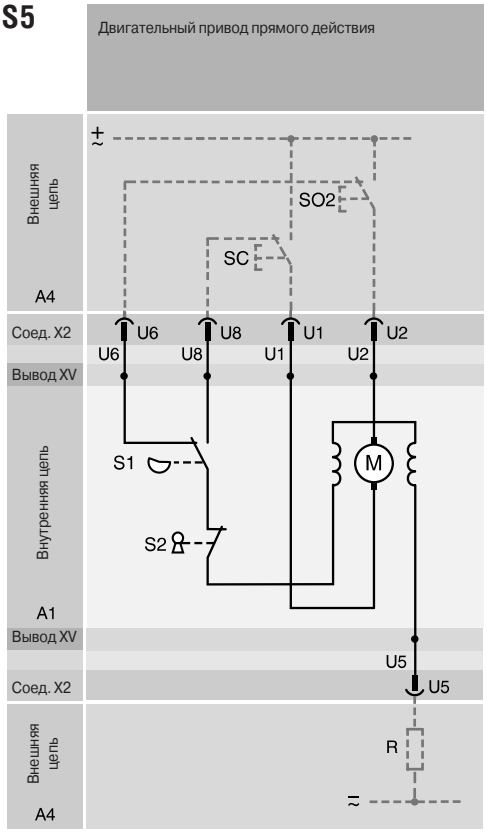

SACE S6-S7

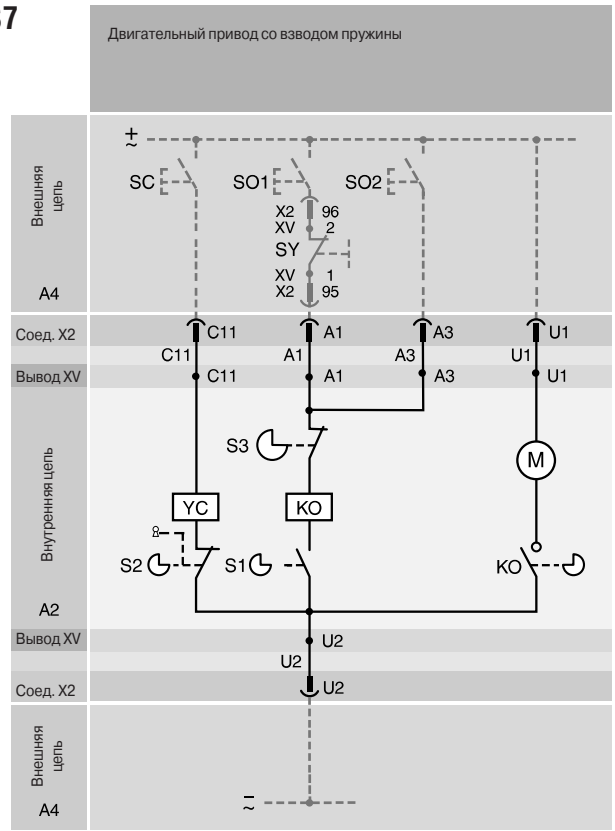

Графические символы на схемах (в соответствии со стандартами IEC 617 и CEI 3-14...3-26)

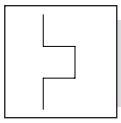
Тепловой расцепитель

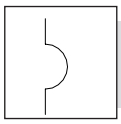
Электромагнитный расцепитель

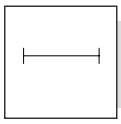
Устройство временной задержки

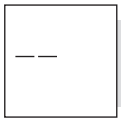
Механическое соединение

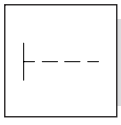
Механизм ручного управления (общее обозначение)

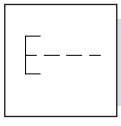
Управление кнопкой

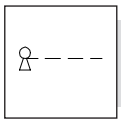
Управление ключом

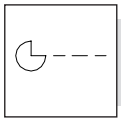
Управление кулачком двигательного привода

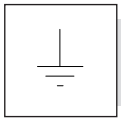
Заземление (общее обозначение)

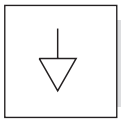
Эквипотенциальность

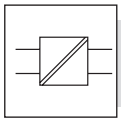
Преобразователь с гальванической развязкой

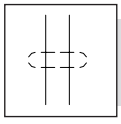
Экранированные проводники (например, два экранированных проводника)

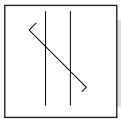
Витые или скрученные проводники (например, два скрученных проводника)

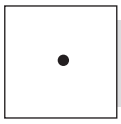
Соединение проводников

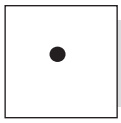
Вывод или клемма

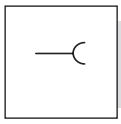
Розетка или полюс розетки

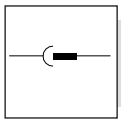
Разъем (розетка и вилка)

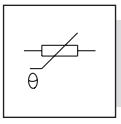
Терморезистор

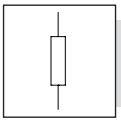
Резистор (общее обозначение)

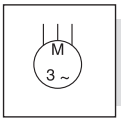
Трехфазный асинхронный электродвигатель с обмоткой типа “беличья клетка”

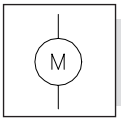
Двигатель (общее обозначение)

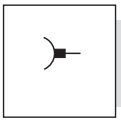
Щетка электродвигателя

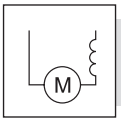
Двигатель последовательного возбуждения

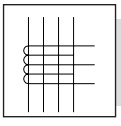
Трансформатор тока с первичной обмоткой, состоящей из 4-х проходных проводников, и вторичной обмоткой, выведенной на разъем

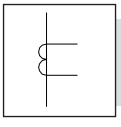
Трансформатор тока

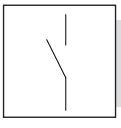
Замыкающий контакт

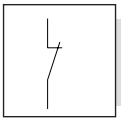
Размыкающий контакт

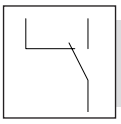
Переключающий контакт

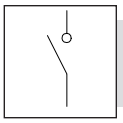
Замыкающий контакт с фиксацией в замкнутом состоянии

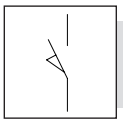
Замыкающий контакт состояния (концевой выключатель)

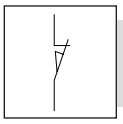
Размыкающий контакт состояния (концевой выключатель)

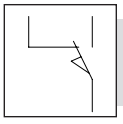
Переключающий контакт состояния (концевой выключатель)

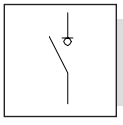
Выключатель-разъединитель

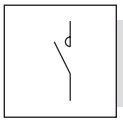
Контактор (замыкающий контакт)

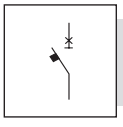
Силовой выключатель с автоматическим расцепителем

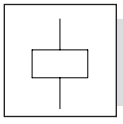
Катушка управления (общее обозначение)

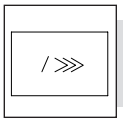
Мгновенное реле сверхтоков

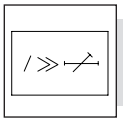
Реле сверхтоков с регулируемой кратковременной задержкой срабатывания

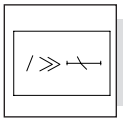
Реле сверхтоков с кратковременной обратнозависимой задержкой срабатывания

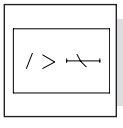
Реле сверхтоков с долговременной обратнозависимой задержкой срабатывания

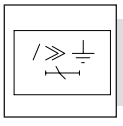
Реле сверхтоков замыкания на землю с кратковременной обратнозависимой задержкой срабатывания

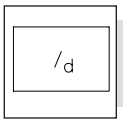
Реле токов утечки на землю

Электрические схемы

Обозначения

● = Номер схемы

* = См. примечание, обозначенное данной буквой

A1 = Относится к автоматическому выключателю

A2 = Относится к двигательному приводу

A4 = Образец коммутационного устройства и внешних соединений автоматического выключателя для управления и сигнализации

A11 = Блок обмена данными PR212/D для соединения с централизованной системой управления

A12 = Приводной блок PR212/T с дополнительным реле для выполнения команд блока обмена данными

A12/KC = Управление включением приводного блока

A12/KO = Управление выключением приводного блока

A13 = Сигнальный блок PR010/K с дополнительным реле для электрической сигнализации функций защиты микропроцессорного расцепителя сверхтоков

A14 = Интерфейсный блок с блоком управления контактором SACE PR212/CI

D = Электронное устройство задержки расцепителя минимального напряжения

K51 = Микропроцессорный расцепитель сверхтоков PR211, PR212/P или PR212/MP со следующими функциями защиты:
- L – защита от перегрузки с обратнозависимой долговременной задержкой срабатывания
- S – защита от короткого замыкания с обратнозависимой или заданной кратковременной задержкой срабатывания (только для расцепителя PR212/P)
- I – защита от короткого замыкания с мгновенным срабатыванием
- G – защита от замыкания на землю с обратнозависимой кратковременной задержкой срабатывания (только для расцепителя PR212/P)

K51/X = Электрическая сигнализация неисправности внутренних связей

K51/X = Электрическая сигнализация срабатывания функции защиты G

K51/X = Электрическая сигнализация срабатывания функции защиты I

K51/X = Электрическая сигнализация срабатывания функции защиты L

K51/X = Предварительная электрическая сигнализация перед срабатыванием функции защиты L

K51/X = Электрическая сигнализация срабатывания функции защиты S

K51/X = Электрическая сигнализация срабатывания расцепителя YO1 из–за сверхтока или проверки срабатывания (схема 41)

K87 = Расцепитель токов утечки на землю RC211–RC212 (для автоматических выключателей S1–S2–S3) или RC210 (для автоматического выключателя S1)

KO = Для S3–S4–S5: дополнительное реле отключения.

Для S6–S7: реле отключения и взведения пружины с замыкающим контактом, расцепляющееся кулачком двигательного привода при выключении автоматического выключателя и взведении пружины

M = Для S3–S4–S5: двигатель последовательного возбуждения для включения/выключения автоматического выключателя

Для S6–S7: двигатель для выключения и взведения пружин автоматического выключателя

M1 = Трехфазный асинхронный электродвигатель

Q = Главный выключатель

Q/0...2 = Дополнительные контакты автоматического выключателя

R = Внешний резистор, поставляемый с двигателем при напряжении питания более 220 В

S1 = Для S3–S4–S5: контакт положения, управляемый кулачком автоматического выключателя.

Для S6–S7: контакт, управляемый кулачком двигательного привода: замыкается при включении и размыкается при выключении автоматического выключателя (не переключается при срабатывании автоматического выключателя)

S2 = Для S3–S4–S5: контакт безопасности, управляемый следующими устройствами:
- замком с ключом (при наличии)
- устройством для навесного замка
- переключателем ручного управления

Для S6–S7: контакт, управляемый кулачком двигательного привода: размыкается при включении выключателя и замыкается при выключении автоматического выключателя (не переключается при срабатывании автоматического выключателя). Контакт также может управляться замком с ключом (при наличии)

S3 = Контакт, управляемый кулачком двигательного привода: размыкается после замыкания контакта KO и замыкается при выключении автоматического выключателя (не переключается при срабатывании автоматического выключателя).

S4 = Контакт, управляемый поворотной рукояткой автоматического выключателя

S75I/1...5 = Контакты для электрической сигнализации положения “подсоединен” автоматического выключателя (только для выключателей во втычном и выкатном исполнениях)

S75S/1...5 = Контакты для электрической сигнализации положений “извлечен” или “выкачен” автоматического выключателя (только для выключателей во втычном и выкатном исполнениях)

SC = Кнопка или контакт для включения автоматического выключателя или пуска электродвигателя. Время подачи сигнала для приводов автоматических выключателей S3–S4–S5 не менее 100 мс

SO = Кнопка или контакт для выключения автоматического выключателя или останова электродвигателя

SO1, SO2 = Кнопка или контакт для выключения автоматического выключателя. Время подачи сигнала для приводов автоматических выключателей S3–S4–S5 не менее 100 мс (см. инструкцию по приведению автоматического выключателя в исходное состояние после срабатывания расцепителя).

SY = Контакт для электрической сигнализации выключения автоматического выключателя из–за срабатывания термомагнитного расцепителя, YO, YO1, YU (в состоянии “сработал”)

TI = Тороидальный трансформатор тока

TI/L1 = Трансформатор тока в фазе L1

TI/L2 = Трансформатор тока в фазе L2

TI/L3 = Трансформатор тока в фазе L3

TI/N = Трансформатор тока в нейтрали

W1 = Последовательный интерфейс системы мониторинга (интерфейс EIA RS485)

X1, X2 = Соединители для дополнительных цепей автоматического выключателя. Для выключателей S1–S2 поставляются только по отдельному заказу.

X3, X4 = Соединители для цепей микропроцессорных расцепителей сверхтоков (при использовании выключателей во втычном и выкатном исполнениях соединители извлекаются вместе с выключателями)

X5, X6 = Выводы для цепей микропроцессорных расцепителей сверхтоков

XO = Соединитель для отключающего электромагнита YO1

XV = Выводы для дополнительных принадлежностей

YC = Включающий расцепитель

YO = Независимый расцепитель (отключающий)

YO1 = Отключающий электромагнит расцепителя тока утечки на землю RC211 или RC212 (для S1–S2–S3) или расцепителя сверхтоков (для S4…S8)

YU = Расцепитель минимального напряжения

Инструкция по приведению автоматического выключателя в исходное состояние после срабатывания расцепителя

Автоматический выключатель может размыкать цепь как с помощью двигательного привода, так и за счет срабатывания следующих устройств:

– расцепителя сверхтоков
– расцепителя минимального напряжения
– независимого расцепителя

с размыканием контакта SY (при наличии), подключенным последовательно реле KO

После срабатывания автоматический выключатель приводится в исходное состояние вручную или электрическими средствами. При этом контакт SY вновь замыкается.

Способ приведения выключателя в исходное состояние выбирается с учетом особенностей конструкции и рабочих условий. Ниже приведены возможные способы выполнения этой операции.

1) Приведение выключателя в исходное состояние вручную

Контакт выключения автоматического выключателя SO1 должен быть соединен последовательно с контактом SY. Таким образом, отключение (для выключателей S4–S4–S5 с помощью реле KO) не допускается, пока выключатель находится в состоянии “сработал”. При помощи рычага управления выключатель приводится в состояние “выключен”, а включающие пружины – в состояние “взведены”.

2) Приведение выключателя в исходное состояние электрическими средствами (под контролем оператора)

Контакт выключения автоматического выключателя SO1 должен быть соединен последовательно с контактом SY.

Контакт выключения автоматического выключателя SO2 подсоединяется последовательно к реле KO (для S3–S4–S5) или непосредственно к полюсу A3 соединителя X2 (для S6–S7).

Эти органы управления должны быть защищены, например, кнопочным выключателем с ключом. Использовать кнопочный выключатель следует только в том случае, если нет вероятности повторного включения на короткое замыкание и устранены причины, его вызвавшие.

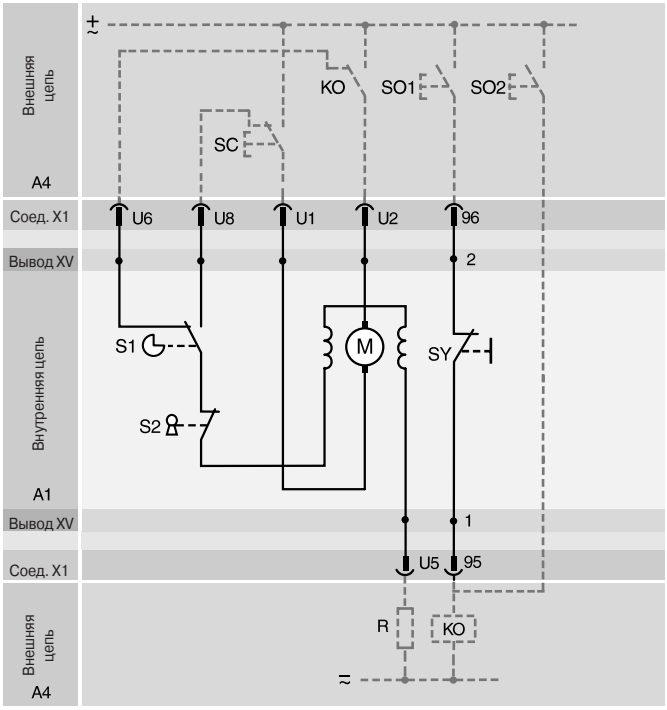

3) Автоматическое приведение выключателя в исходное состояние электрическими средствами

Контакт выключения автоматического выключателя SO2 подсоединяется последовательно к реле KO (для S3–S4–S5) или непосредственно к полюсу A3 соединителя X2 (для S6–S7) и, таким образом, постоянно имеется возможность выключения автомата.

Пример использования: автоматическое приведение выключателя в исходное состояние непосредственно после срабатывания расцепителя.

Примечание: если автоматический выключатель оборудован расцепителем сверхтоков, то необходимо выяснить причину его срабатывания для предотвращения повторного включения на короткое замыкание.

При каждом из описанных выше способов возможно приведение выключателя в исходное состояние вручную.

Содержание

Общая информация **179**

Автоматические выключатели для распределения энергии

SACE Isomax S1 180
SACE Isomax S2 183
SACE Isomax S3 190
SACE Isomax S4 203
SACE Isomax S5 209
SACE Isomax S6 218
SACE Isomax S7 224
SACE Isomax S8 228

Токоограничивающие автоматические выключатели

SACE Isomax S2X 100 229
SACE Isomax S3X 230
SACE Isomax S4X 232
SACE Isomax S6X 234

Автоматические выключатели для защиты двигателей

SACE Isomax S2X 80 235
SACE Isomax S3 236
SACE Isomax S4 237
SACE Isomax S5 238
SACE Isomax S6 238
SACE Isomax S7 238
SACE Isomax S3X–S4X–S6X 239

Автоматические выключатели для применения на 1000 V 240

Выключатели-разъединители

SACE Isomax S2D 242
SACE Isomax S3D 243
SACE Isomax S6D 245
SACE Isomax S7D 246
SACE Isomax S8D 247

Аксессуары 248

Аббревиатуры, используемые для описания изделий

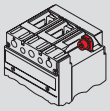

F = Передние выводы

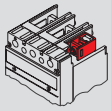

FC Cu = Передние выводы для медных кабелей

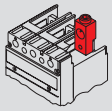

RC = Задние выводы для кабелей

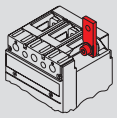

EF = Удлиненные передние выводы

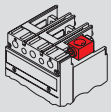

FC CuAl = Передние выводы для медных/алюм. кабелей

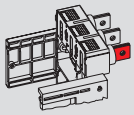

VR = Задние выводы для плоской вертикальной шины

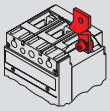

ES = Удлиненные передние выводы расширенные

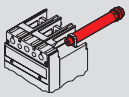

R = Задние выводы резьбовые

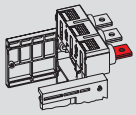

HR = Задние выводы для плоской горизонтальной шины

Im — Уставка магнитного расцепителя
Im = 3 Ith
Im = 5 Ith
Im = 10 Ith
Im = 5..10 Ith

PR211 P — Микропроцессорный электронный расцепитель SACE PR211/P (функции I – LI)

PR212 P — Микропроцессорный электронный расцепитель SACE PR212/P (функции LSI – LSIG)

PR212 MP — Микропроцессорный электронный расцепитель для защиты двигателей SACE PR212/MP (функции LRIU)

DC ⎓ — Автоматы постоянного тока для применения до 1000V

AC ~ — Автоматы переменного тока для применения до 1000V

Iu — Номинальный ток автоматического выключателя

In — Номинальный ток электронного расцепителя

Ith — Номинальный ток термомагнитного расцепителя

Icw — Допустимый кратковременно выдерживаемый ток короткого замыкания

Icu — Ном. предельная отключающая способность

Icm — Допустимый ток включения на короткое замыкание (пиковое значение)

Коды заказов

Автоматические выключатели SACE Isomax S1

F = СТАЦИОНАРНЫЙ

S1B 125 Iu (40 °C) = 125 A Icu (415 V) = 16 kA

Термомагнитный расцепитель		Im = 5 Ith	код 1SDA0 . . . . . R1 3 полюса	4 полюса	Im = 10 Ith	код 1SDA0 . . . . . R1 3 полюса	4 полюса
FC Cu = Передние выводы для медных кабелей							
S1**B** 125 F **FC Cu**	R 10	160A	**23645**	**24245**	500A	**00002**	**00052**
S1**B** 125 F **FC Cu**	R 12.5	160A	**23647**	**24247**	500A	**00004**	**00054**
S1**B** 125 F **FC Cu**	R 16	160A	**23649**	**24249**	500A	**00006**	**00056**
S1**B** 125 F **FC Cu**	R 20	200A	**23651**	**24251**	500A	**00008**	**00058**
S1**B** 125 F **FC Cu**	R 25	200A	**23653**	**24253**	500A	**00010**	**00060**
S1**B** 125 F **FC Cu**	R 32	200A	**23655**	**24255**	500A	**00012**	**00062**
S1**B** 125 F **FC Cu**	R 40	200A	**23657**	**24257**	500A	**00014**	**00064**
S1**B** 125 F **FC Cu**	R 50	250A	**23659**	**24259**	500A	**00016**	**00066**
S1**B** 125 F **FC Cu**	R 63	320A	**23661**	**24261**	630A	**00018**	**00068**
S1**B** 125 F **FC Cu**	R 80	400A	**23663**	**24263**	800A	**00020**	**00070**
S1**B** 125 F **FC Cu**	R 100	500A	**23665**	**24265**	1000A	**00022**	**00072**
S1**B** 125 F **FC Cu**	R 125	630A	**23667**	**24267**	1250A	**00024**	**00074**
R = Задние выводы резьбовые							
S1**B** 125 F **R**	R 10	160A	**23765**	**23885**	500A	**00027**	**00077**
S1**B** 125 F **R**	R 12.5	160A	**23767**	**23887**	500A	**00029**	**00079**
S1**B** 125 F **R**	R 16	160A	**23769**	**23889**	500A	**00031**	**00081**
S1**B** 125 F **R**	R 20	200A	**23771**	**23891**	500A	**00033**	**00083**
S1**B** 125 F **R**	R 25	200A	**23773**	**23893**	500A	**00035**	**00085**
S1**B** 125 F **R**	R 32	200A	**23775**	**23895**	500A	**00037**	**00087**
S1**B** 125 F **R**	R 40	200A	**23777**	**23897**	500A	**00039**	**00089**
S1**B** 125 F **R**	R 50	250A	**23779**	**23899**	500A	**00041**	**00091**
S1**B** 125 F **R**	R 63	320A	**23781**	**23901**	630A	**00043**	**00093**
S1**B** 125 F **R**	R 80	400A	**23783**	**23903**	800A	**00045**	**00095**
S1**B** 125 F **R**	R 100	500A	**23785**	**23905**	1000A	**00047**	**00097**
S1**B** 125 F **R**	R 125	630A	**23787**	**23907**	1250A	**00049**	**00099**

F = СТАЦИОНАРНЫЙ

PSIS9601

S1N 125 Iu (40 °C) = 125 A Icu (415 V) = 25 kA

Термомагнитный расцепитель		Im = 5 Ith	код 1SDA0 . . . . . R1 3 полюса	4 полюса	Im = 10 Ith	код 1SDA0 . . . . . R1 3 полюса	4 полюса
FC Cu = Передние выводы для медных кабелей							
S1**N** 125 F **FC Cu**	R 10	160A	**23669**	**24269**	500A	**00152**	**00202**
S1**N** 125 F **FC Cu**	R 12.5	160A	**23671**	**24271**	500A	**00154**	**00204**
S1**N** 125 F **FC Cu**	R 16	160A	**23673**	**24273**	500A	**00156**	**00206**
S1**N** 125 F **FC Cu**	R 20	200A	**23675**	**24275**	500A	**00158**	**00208**
S1**N** 125 F **FC Cu**	R 25	200A	**23677**	**24277**	500A	**00160**	**00210**
S1**N** 125 F **FC Cu**	R 32	200A	**23679**	**24279**	500A	**00162**	**00212**
S1**N** 125 F **FC Cu**	R 40	200A	**23681**	**24281**	500A	**00164**	**00214**
S1**N** 125 F **FC Cu**	R 50	250A	**23683**	**24283**	500A	**00166**	**00216**
S1**N** 125 F **FC Cu**	R 63	320A	**23685**	**24285**	630A	**00168**	**00218**
S1**N** 125 F **FC Cu**	R 80	400A	**23687**	**24287**	800A	**00170**	**00220**
S1**N** 125 F **FC Cu**	R 100	500A	**23689**	**24289**	1000A	**00172**	**00222**
S1**N** 125 F **FC Cu**	R 125	630A	**23691**	**24291**	1250A	**00174**	**00224**
R = Задние выводы резьбовые							
S1**N** 125 F **R**	R 10	160A	**23789**	**23909**	500A	**00177**	**00227**
S1**N** 125 F **R**	R 12.5	160A	**23791**	**23911**	500A	**00179**	**00229**
S1**N** 125 F **R**	R 16	160A	**23793**	**23913**	500A	**00181**	**00231**
S1**N** 125 F **R**	R 20	200A	**23795**	**23915**	500A	**00183**	**00233**
S1**N** 125 F **R**	R 25	200A	**23797**	**23917**	500A	**00185**	**00235**
S1**N** 125 F **R**	R 32	200A	**23799**	**23919**	500A	**00187**	**00237**
S1**N** 125 F **R**	R 40	200A	**23801**	**23921**	500A	**00189**	**00239**
S1**N** 125 F **R**	R 50	250A	**23803**	**23923**	500A	**00191**	**00241**
S1**N** 125 F **R**	R 63	320A	**23805**	**23925**	630A	**00193**	**00243**
S1**N** 125 F **R**	R 80	400A	**23807**	**23927**	800A	**00195**	**00245**
S1**N** 125 F **R**	R 100	500A	**23809**	**23929**	1000A	**00197**	**00247**
S1**N** 125 F **R**	R 125	630A	**23811**	**23931**	1250A	**00199**	**00249**

Магнитный расцепитель		Im = 5 Ith	код 1SDA0 . . . . . R1 3 полюса	4 полюса	Im = 10 Ith	код 1SDA0 . . . . . R1 3 полюса	4 полюса
FC Cu = Передние выводы для медных кабелей							
S1**N** 125 F **FC Cu**	In 16A	160A	**33676**	**33772**			
S1**N** 125 F **FC Cu**	In 40A	200A	**33684**	**33780**			
S1**N** 125 F **FC Cu**	In 50A	250A	**33686**	**33782**	500A	**33662**	**33758**
S1**N** 125 F **FC Cu**	In 63A	320A	**33688**	**33784**	630A	**33664**	**33760**
S1**N** 125 F **FC Cu**	In 80A	400A	**33690**	**33786**	800A	**33666**	**33762**
S1**N** 125 F **FC Cu**	In 100A				1000A	**33668**	**33764**
S1**N** 125 F **FC Cu**	In 125A				1250A	**33670**	**33766**
R = Задние выводы резьбовые							
S1**N** 125 F **R**	In 16A	160A	**33724**	**33820**			
S1**N** 125 F **R**	In 40A	200A	**33732**	**33828**			
S1**N** 125 F **R**	In 50A	250A	**33734**	**33830**	500A	**33710**	**33806**
S1**N** 125 F **R**	In 63A	320A	**33736**	**33832**	630A	**33712**	**33808**
S1**N** 125 F **R**	In 80A	400A	**33738**	**33834**	800A	**33714**	**33810**
S1**N** 125 F **R**	In 100A				1000A	**33716**	**33812**
S1**N** 125 F **R**	In 125A				1250A	**33718**	**33814**

S1N 125 Кривая D Iu (40 °C) = 125 A Icu (415 V) = 25 kA

Термомагнитный расцепитель		Im = 10 Ith	код 1SDA0 . . . . . R1 4 полюса
FC Cu = Передние выводы для медных кабелей			
S1**N** 125 F **FC Cu**	R 63A	1250A	**45084**
S1**N** 125 F **FC Cu**	R 80A	1250A	**45087**
S1**N** 125 F **FC Cu**	R 100A	1400A	**45089**
S1**N** 125 F **FC Cu**	R 125A	1500A	**45091**
R = Задние выводы резьбовые			
S1**N** 125 F **R**	R 63A	1250A	**45093**
S1**N** 125 F **R**	R 80A	1250A	**45095**
S1**N** 125 F **R**	R 100A	1400A	**45097**
S1**N** 125 F **R**	R 125A	1500A	**45099**

Коды заказов

Автоматические выключатели SACE Isomax S1

P = ВТЫЧНОЙ

Подвижная часть

S1B 125 Iu (40 °C) = 125 A Icu (415 V) = 16 kA

Термомагнитный расцепитель		Im = 5 Ith	код 1SDA0 . . . . . R1		Im = 10 Ith	код 1SDA0 . . . . . R1	
			3 полюса	4 полюса		3 полюса	4 полюса
S1**B** 125 P MP	R 10	160A	**24005**	**24125**	500A	**00102**	**00127**
S1**B** 125 P MP	R 12.5	160A	**24007**	**24127**	500A	**00104**	**00129**
S1**B** 125 P MP	R 16	160A	**24009**	**24129**	500A	**00106**	**00131**
S1**B** 125 P MP	R 20	200A	**24011**	**24131**	500A	**00108**	**00133**
S1**B** 125 P MP	R 25	200A	**24013**	**24133**	500A	**00110**	**00135**
S1**B** 125 P MP	R 32	200A	**24015**	**24135**	500A	**00112**	**00137**
S1**B** 125 P MP	R 40	200A	**24017**	**24137**	500A	**00114**	**00139**
S1**B** 125 P MP	R 50	250A	**24019**	**24139**	500A	**00116**	**00141**
S1**B** 125 P MP	R 63	320A	**24021**	**24141**	630A	**00118**	**00143**
S1**B** 125 P MP	R 80	400A	**24023**	**24143**	800A	**00120**	**00145**
S1**B** 125 P MP	R 100	500A	**24025**	**24145**	1000A	**00122**	**00147**
S1**B** 125 P MP	R 125	630A	**24027**	**24147**	1250A	**00124**	**00149**

S1N 125 Iu (40 °C) = 125 A Icu (415 V) = 25 kA

Термомагнитный расцепитель		Im = 5 Ith	код 1SDA0 . . . . . R1		Im = 10 Ith	код 1SDA0 . . . . . R1	
			3 полюса	4 полюса		3 полюса	4 полюса
S1**N** 125 P MP	R 10	160A	**24029**	**24149**	500A	**00252**	**00277**
S1**N** 125 P MP	R 12.5	160A	**24031**	**24151**	500A	**00254**	**00279**
S1**N** 125 P MP	R 16	160A	**24033**	**24153**	500A	**00256**	**00281**
S1**N** 125 P MP	R 20	200A	**24035**	**24155**	500A	**00258**	**00283**
S1**N** 125 P MP	R 25	200A	**24037**	**24157**	500A	**00260**	**00285**
S1**N** 125 P MP	R 32	200A	**24039**	**24159**	500A	**00262**	**00287**
S1**N** 125 P MP	R 40	200A	**24041**	**24161**	500A	**00264**	**00289**
S1**N** 125 P MP	R 50	250A	**24043**	**24163**	500A	**00266**	**00291**
S1**N** 125 P MP	R 63	320A	**24045**	**24165**	630A	**00268**	**00293**
S1**N** 125 P MP	R 80	400A	**24047**	**24167**	800A	**00270**	**00295**
S1**N** 125 P MP	R 100	500A	**24049**	**24169**	1000A	**00272**	**00297**
S1**N** 125 P MP	R 125	630A	**24051**	**24171**	1250A	**00274**	**00299**

Магнитный расцепитель		Im = 5 Ith	код 1SDA0 . . . . . R1		Im = 10 Ith	код 1SDA0 . . . . . R1	
			3 полюса	4 полюса		3 полюса	4 полюса
S1**N** 125 P MP	In 16A	160A	**33964**	**34012**			
S1**N** 125 P MP	In 40A	200A	**33972**	**34020**			
S1**N** 125 P MP	In 50A	250A	**33974**	**34022**	500A	**33950**	**33998**
S1**N** 125 P MP	In 63A	320A	**33976**	**34024**	630A	**33952**	**34000**
S1**N** 125 P MP	In 80A	400A	**33978**	**34026**	800A	**33954**	**34002**
S1**N** 125 P MP	In 100A				1000A	**33956**	**34004**
S1**N** 125 P MP	In 125A				1250A	**33958**	**34006**

S1N 125 Кривая D Iu (40 °C) = 125 A Icu (415 V) = 25 kA

Термомагнитный расцепитель		Im = 10 Ith	код 1SDA0 . . . . . R1
			4 полюса
FC Cu = Передние выводы для медных кабелей			
S1**N** 125 P MP	R 63A	1250A	**45101**
S1**N** 125 P MP	R 80A	1250A	**45103**
S1**N** 125 P MP	R 100A	1400A	**45105**
S1**N** 125 P MP	R 125A	1500A	**45107**

F = СТАЦИОНАРНЫЙ

S2B 160 Iu (40 °C) = 160 A Icu (415 V) = 16 kA

Термомагнитный расцепитель		Im = 5 Ith	код 1SDA0 . . . . . R1 3 полюса	4 полюса	Im = 10 Ith	код 1SDA0 . . . . . R1 3 полюса	4 полюса
EF = Удлиненные передние выводы							
S2B 160 F **EF**	R 12.5	160A	**34056**	**34440**	500A	**34032**	**34416**
S2B 160 F **EF**	R 16	160A	**34058**	**34442**	500A	**34034**	**34418**
S2B 160 F **EF**	R 20	200A	**34060**	**34444**	500A	**34036**	**34420**
S2B 160 F **EF**	R 25	200A	**34062**	**34446**	500A	**34038**	**34422**
S2B 160 F **EF**	R 32	200A	**34064**	**34448**	500A	**34040**	**34424**
S2B 160 F **EF**	R 40	200A	**34066**	**34450**	500A	**34042**	**34426**
S2B 160 F **EF**	R 50	250A	**34068**	**34452**	500A	**34044**	**34428**
S2B 160 F **EF**	R 63	320A	**34070**	**34454**	630A	**34046**	**34430**
S2B 160 F **EF**	R 80	400A	**34072**	**34456**	800A	**34048**	**34432**
S2B 160 F **EF**	R 100	500A	**34074**	**34458**	1000A	**34050**	**34434**
S2B 160 F **EF**	R 125	630A	**34076**	**34460**	1250A	**34052**	**34436**
S2B 160 F **EF**	R 160	800A	**34078**	**34462**	1600A	**34054**	**34438**
FC Cu = Передние выводы для медных кабелей							
S2B 160 F **FC Cu**	R 12.5	160A	**23693**	**24293**	500A	**00302**	**00352**
S2B 160 F **FC Cu**	R 16	160A	**23695**	**24295**	500A	**00304**	**00354**
S2B 160 F **FC Cu**	R 20	200A	**23697**	**24297**	500A	**00306**	**00356**
S2B 160 F **FC Cu**	R 25	200A	**23699**	**24299**	500A	**00308**	**00358**
S2B 160 F **FC Cu**	R 32	200A	**23701**	**24301**	500A	**00310**	**00360**
S2B 160 F **FC Cu**	R 40	200A	**23703**	**24303**	500A	**00312**	**00362**
S2B 160 F **FC Cu**	R 50	250A	**23705**	**24305**	500A	**00314**	**00364**
S2B 160 F **FC Cu**	R 63	320A	**23707**	**24307**	630A	**00316**	**00366**
S2B 160 F **FC Cu**	R 80	400A	**23709**	**24309**	800A	**00318**	**00368**
S2B 160 F **FC Cu**	R 100	500A	**23711**	**24311**	1000A	**00320**	**00370**
S2B 160 F **FC Cu**	R 125	630A	**23713**	**24313**	1250A	**00322**	**00372**
S2B 160 F **FC Cu**	R 160	800A	**23715**	**24315**	1600A	**00324**	**00374**
FC CuAl = Передние выводы для медных /алюминиевых кабелей							
S2B 160 F **FC CuAl***	R 12.5	160A	**34200**	**34584**	500A	**34176**	**34560**
S2B 160 F **FC CuAl***	R 16	160A	**34202**	**34586**	500A	**34178**	**34562**
S2B 160 F **FC CuAl***	R 20	200A	**34204**	**34588**	500A	**34180**	**34564**
S2B 160 F **FC CuAl***	R 25	200A	**34206**	**34590**	500A	**34182**	**34566**
S2B 160 F **FC CuAl***	R 32	200A	**34208**	**34592**	500A	**34184**	**34568**
S2B 160 F **FC CuAl***	R 40	200A	**34210**	**34594**	500A	**34186**	**34570**
S2B 160 F **FC CuAl***	R 50	250A	**34212**	**34596**	500A	**34188**	**34572**
S2B 160 F **FC CuAl***	R 63	320A	**34214**	**34598**	630A	**34190**	**34574**
S2B 160 F **FC CuAl***	R 80	400A	**34216**	**34600**	800A	**34192**	**34576**
S2B 160 F **FC CuAl***	R 100	500A	**34218**	**34602**	1000A	**34194**	**34578**
S2B 160 F **FC CuAl***	R 125	630A	**34220**	**34604**	1250A	**34196**	**34580**
S2B 160 F **FC CuAl***	R 160	800A	**34222**	**34606**	1600A	**34198**	**34582**
S2B 160 F **FC CuAl****	R 12.5	160A	**34296**	**34680**	500A	**34272**	**34656**
S2B 160 F **FC CuAl****	R 16	160A	**34298**	**34682**	500A	**34274**	**34658**
S2B 160 F **FC CuAl****	R 20	200A	**34300**	**34684**	500A	**34276**	**34660**
S2B 160 F **FC CuAl****	R 25	200A	**34302**	**34686**	500A	**34278**	**34662**
S2B 160 F **FC CuAl****	R 32	200A	**34304**	**34688**	500A	**34280**	**34664**
S2B 160 F **FC CuAl****	R 40	200A	**34306**	**34690**	500A	**34282**	**34666**
S2B 160 F **FC CuAl****	R 50	250A	**34308**	**34692**	500A	**34284**	**34668**
S2B 160 F **FC CuAl****	R 63	320A	**34310**	**34694**	630A	**34286**	**34670**
S2B 160 F **FC CuAl****	R 80	400A	**34312**	**34696**	800A	**34288**	**34672**
S2B 160 F **FC CuAl****	R 100	500A	**34314**	**34698**	1000A	**34290**	**34674**
S2B 160 F **FC CuAl****	R 125	630A	**34316**	**34700**	1250A	**34292**	**34676**
S2B 160 F **FC CuAl****	R 160	800A	**34318**	**34702**	1600A	**34294**	**34678**
R = Задние выводы резьбовые							
S2B 160 F **R**	R 12.5	160A	**23813**	**23933**	500A	**00327**	**00377**
S2B 160 F **R**	R 16	160A	**23815**	**23935**	500A	**00329**	**00379**
S2B 160 F **R**	R 20	200A	**23817**	**23937**	500A	**00331**	**00381**
S2B 160 F **R**	R 25	200A	**23819**	**23939**	500A	**00333**	**00383**
S2B 160 F **R**	R 32	200A	**23821**	**23941**	500A	**00335**	**00385**
S2B 160 F **R**	R 40	200A	**23823**	**23943**	500A	**00337**	**00387**
S2B 160 F **R**	R 50	250A	**23825**	**23945**	500A	**00339**	**00389**
S2B 160 F **R**	R 63	320A	**23827**	**23947**	630A	**00341**	**00391**
S2B 160 F **R**	R 80	400A	**23829**	**23949**	800A	**00343**	**00393**
S2B 160 F **R**	R 100	500A	**23831**	**23951**	1000A	**00345**	**00395**
S2B 160 F **R**	R 125	630A	**23833**	**23953**	1250A	**00347**	**00397**
S2B 160 F **R**	R 160	800A	**23835**	**23955**	1600A	**00349**	**00399**

* Сечение кабеля = 1 x 2.5...50 mm²
* * Сечение кабеля = 1 x 35...95 mm²

Коды заказов

Автоматические выключатели SACE Isomax S2

F = СТАЦИОНАРНЫЙ

S2N 160 Iu (40 °C) = 160 A Icu (415 V) = 35 kA

Термомагнитный расцепитель		Im = 5 Ith	код 1SDA0 . . . . . R1 3 полюса	4 полюса	Im = 10 Ith	код 1SDA0 . . . . . R1 3 полюса	4 полюса
EF = Удлиненные передние выводы							
S2N 160 F **EF**	R 12.5	160A	**34826**	**35210**	500A	**34802**	**35186**
S2N 160 F **EF**	R 16	160A	**34828**	**35212**	500A	**34804**	**35188**
S2N 160 F **EF**	R 20	200A	**34830**	**35214**	500A	**34806**	**35190**
S2N 160 F **EF**	R 25	200A	**34832**	**35216**	500A	**34808**	**35192**
S2N 160 F **EF**	R 32	200A	**34834**	**35218**	500A	**34810**	**35194**
S2N 160 F **EF**	R 40	200A	**34836**	**35220**	500A	**34812**	**35196**
S2N 160 F **EF**	R 50	250A	**34838**	**35222**	500A	**34814**	**35198**
S2N 160 F **EF**	R 63	320A	**34840**	**35224**	630A	**34816**	**35200**
S2N 160 F **EF**	R 80	400A	**34842**	**35226**	800A	**34818**	**35202**
S2N 160 F **EF**	R 100	500A	**34844**	**35228**	1000A	**34820**	**35204**
S2N 160 F **EF**	R 125	630A	**34846**	**35230**	1250A	**34822**	**35206**
S2N 160 F **EF**	R 160	800A	**34848**	**35232**	1600A	**34824**	**35208**
FC Cu = Передние выводы для медных кабелей							
S2N 160 F **FC Cu**	R 12.5	160A	**23717**	**24317**	500A	**00452**	**00502**
S2N 160 F **FC Cu**	R 16	160A	**23719**	**24319**	500A	**00454**	**00504**
S2N 160 F **FC Cu**	R 20	200A	**23721**	**24321**	500A	**00456**	**00506**
S2N 160 F **FC Cu**	R 25	200A	**23723**	**24323**	500A	**00458**	**00508**
S2N 160 F **FC Cu**	R 32	200A	**23725**	**24325**	500A	**00460**	**00510**
S2N 160 F **FC Cu**	R 40	200A	**23727**	**24327**	500A	**00462**	**00512**
S2N 160 F **FC Cu**	R 50	250A	**23729**	**24329**	500A	**00464**	**00514**
S2N 160 F **FC Cu**	R 63	320A	**23731**	**24331**	630A	**00466**	**00516**
S2N 160 F **FC Cu**	R 80	400A	**23733**	**24333**	800A	**00468**	**00518**
S2N 160 F **FC Cu**	R 100	500A	**23735**	**24335**	1000A	**00470**	**00520**
S2N 160 F **FC Cu**	R 125	630A	**23737**	**24337**	1250A	**00472**	**00522**
S2N 160 F **FC Cu**	R 160	800A	**23739**	**24339**	1600A	**00474**	**00524**
FC CuAl = Передние выводы для медных /алюминиевых кабелей							
S2N 160 F **FC CuAl***	R 12.5	160A	**34970**	**35354**	500A	**34946**	**35330**
S2N 160 F **FC CuAl***	R 16	160A	**34972**	**35356**	500A	**34948**	**35332**
S2N 160 F **FC CuAl***	R 20	200A	**34974**	**35358**	500A	**34950**	**35334**
S2N 160 F **FC CuAl***	R 25	200A	**34976**	**35360**	500A	**34952**	**35336**
S2N 160 F **FC CuAl***	R 32	200A	**34978**	**35362**	500A	**34954**	**35338**
S2N 160 F **FC CuAl***	R 40	200A	**34980**	**35364**	500A	**34956**	**35340**
S2N 160 F **FC CuAl***	R 50	250A	**34982**	**35366**	500A	**34958**	**35342**
S2N 160 F **FC CuAl***	R 63	320A	**34984**	**35368**	630A	**34960**	**35344**
S2N 160 F **FC CuAl***	R 80	400A	**34986**	**35370**	800A	**34962**	**35346**
S2N 160 F **FC CuAl***	R 100	500A	**34988**	**35372**	1000A	**34964**	**35348**
S2N 160 F **FC CuAl***	R 125	630A	**34990**	**35374**	1250A	**34966**	**35350**
S2N 160 F **FC CuAl***	R 160	800A	**34992**	**35376**	1600A	**34968**	**35352**
S2N 160 F **FC CuAl****	R 12.5	160A	**35066**	**35450**	500A	**35042**	**35426**
S2N 160 F **FC CuAl****	R 16	160A	**35068**	**35452**	500A	**35044**	**35428**
S2N 160 F **FC CuAl****	R 20	200A	**35070**	**35454**	500A	**35046**	**35430**
S2N 160 F **FC CuAl****	R 25	200A	**35072**	**35456**	500A	**35048**	**35432**
S2N 160 F **FC CuAl****	R 32	200A	**35074**	**35458**	500A	**35050**	**35434**
S2N 160 F **FC CuAl****	R 40	200A	**35076**	**35460**	500A	**35052**	**35436**
S2N 160 F **FC CuAl****	R 50	250A	**35078**	**35462**	500A	**35054**	**35438**
S2N 160 F **FC CuAl****	R 63	320A	**35080**	**35464**	630A	**35056**	**35440**
S2N 160 F **FC CuAl****	R 80	400A	**35082**	**35466**	800A	**35058**	**35442**
S2N 160 F **FC CuAl****	R 100	500A	**35084**	**35468**	1000A	**35060**	**35444**
S2N 160 F **FC CuAl****	R 125	630A	**35086**	**35470**	1250A	**35062**	**35446**
S2N 160 F **FC CuAl****	R 160	800A	**35088**	**35472**	1600A	**35064**	**35448**
R = Задние выводы резьбовые							
S2N 160 F **R**	R 12.5	160A	**23837**	**23957**	500A	**00477**	**00527**
S2N 160 F **R**	R 16	160A	**23839**	**23959**	500A	**00479**	**00529**
S2N 160 F **R**	R 20	200A	**23841**	**23961**	500A	**00481**	**00531**
S2N 160 F **R**	R 25	200A	**23843**	**23963**	500A	**00483**	**00533**
S2N 160 F **R**	R 32	200A	**23845**	**23965**	500A	**00485**	**00535**
S2N 160 F **R**	R 40	200A	**23847**	**23967**	500A	**00487**	**00537**
S2N 160 F **R**	R 50	250A	**23849**	**23969**	500A	**00489**	**00539**
S2N 160 F **R**	R 63	320A	**23851**	**23971**	630A	**00491**	**00541**
S2N 160 F **R**	R 80	400A	**23853**	**23973**	800A	**00493**	**00543**
S2N 160 F **R**	R 100	500A	**23855**	**23975**	1000A	**00495**	**00545**
S2N 160 F **R**	R 125	630A	**23857**	**23977**	1250A	**00497**	**00547**
S2N 160 F **R**	R 160	800A	**23859**	**23979**	1600A	**00499**	**00549**

* Сечение кабеля = 1 x 2.5...50 mm²
* * Сечение кабеля = 1 x 35...95 mm²

F = СТАЦИОНАРНЫЙ

PSIS9604

Магнитный расцепитель			Im = 5 Ith	код 1SDA0 . . . . . R1		Im = 10 Ith	код 1SDA0 . . . . . R1	
				3 полюса	4 полюса		3 полюса	4 полюса
EF = Удлиненные передние выводы								
S2**N** 160 F **EF**	In	16A	160A	**34876**	**35260**			
S2**N** 160 F **EF**	In	40A	200A	**34884**	**35268**			
S2**N** 160 F **EF**	In	50A	250A	**34886**	**35270**	500A	**34862**	**35246**
S2**N** 160 F **EF**	In	63A	320A	**34888**	**35272**	630A	**34864**	**35248**
S2**N** 160 F **EF**	In	80A	400A	**34890**	**35274**	800A	**34866**	**35250**
S2**N** 160 F **EF**	In	100A				1000A	**34868**	**35252**
S2**N** 160 F **EF**	In	125A				1250A	**34870**	**35254**
S2**N** 160 F **EF**	In	160A				1600A	**34872**	**35256**
FC Cu = Передние выводы для медных кабелей								
S2**N** 160 F **FC Cu**	In	16A	160A	**34924**	**35308**			
S2**N** 160 F **FC Cu**	In	40A	200A	**34932**	**35316**			
S2**N** 160 F **FC Cu**	In	50A	250A	**34934**	**35318**	500A	**34910**	**35294**
S2**N** 160 F **FC Cu**	In	63A	320A	**34936**	**35320**	630A	**34912**	**35296**
S2**N** 160 F **FC Cu**	In	80A	400A	**34938**	**35322**	800A	**34914**	**35298**
S2**N** 160 F **FC Cu**	In	100A				1000A	**34916**	**35300**
S2**N** 160 F **FC Cu**	In	125A				1250A	**34918**	**35302**
S2**N** 160 F **FC Cu**	In	160A				1600A	**34920**	**35304**
FC CuAl = Передние выводы для медных /алюминиевых кабелей								
S2**N** 160 F **FC CuAl***	In	16A	160A	**35020**	**35404**			
S2**N** 160 F **FC CuAl***	In	40A	200A	**35028**	**35412**			
S2**N** 160 F **FC CuAl***	In	50A	250A	**35030**	**35414**	500A	**35006**	**35390**
S2**N** 160 F **FC CuAl***	In	63A	320A	**35032**	**35416**	630A	**35008**	**35392**
S2**N** 160 F **FC CuAl***	In	80A	400A	**35034**	**35418**	800A	**35010**	**35394**
S2**N** 160 F **FC CuAl***	In	100A				1000A	**35012**	**35396**
S2**N** 160 F **FC CuAl***	In	125A				1250A	**35014**	**35398**
S2**N** 160 F **FC CuAl***	In	160A				1600A	**35016**	**35400**
S2**N** 160 F **FC CuAl****	In	16A	160A	**35116**	**35500**			
S2**N** 160 F **FC CuAl****	In	40A	200A	**35124**	**35508**			
S2**N** 160 F **FC CuAl****	In	50A	250A	**35126**	**35510**	500A	**35102**	**35486**
S2**N** 160 F **FC CuAl****	In	63A	320A	**35128**	**35512**	630A	**35104**	**35488**
S2**N** 160 F **FC CuAl****	In	80A	400A	**35130**	**35514**	800A	**35106**	**35490**
S2**N** 160 F **FC CuAl****	In	100A				1000A	**35108**	**35492**
S2**N** 160 F **FC CuAl****	In	125A				1250A	**35110**	**35494**
S2**N** 160 F **FC CuAl****	In	160A				1600A	**35112**	**35496**
R = Задние выводы резьбовые								
S2**N** 160 F **R**	In	16A	160A	**35164**	**35548**			
S2**N** 160 F **R**	In	40A	200A	**35172**	**35556**			
S2**N** 160 F **R**	In	50A	250A	**35174**	**35558**	500A	**35150**	**35534**
S2**N** 160 F **R**	In	63A	320A	**35176**	**35560**	630A	**35152**	**35536**
S2**N** 160 F **R**	In	80A	400A	**35178**	**35562**	800A	**35154**	**35538**
S2**N** 160 F **R**	In	100A				1000A	**35156**	**35540**
S2**N** 160 F **R**	In	125A				1250A	**35158**	**35542**
S2**N** 160 F **R**	In	160A				1600A	**35160**	**35544**

* Сечение кабеля = 1 x 2.5...50 mm^2
* * Сечение кабеля = 1 x 35...95 mm^2

Коды заказов

Автоматические выключатели SACE Isomax S2

F = СТАЦИОНАРНЫЙ

S2S 160 Iu (40 °C) = 160 A Icu (415 V) = 50 kA

Термомагнитный расцепитель		Im = 10 Ith	код 1SDA0 . . . . . R1 3 полюса	4 полюса
EF = Удлиненные передние выводы				
S2**S** 160 F **EF**	R 12.5	500A	**35570**	**35762**
S2**S** 160 F **EF**	R 16	500A	**35572**	**35764**
S2**S** 160 F **EF**	R 20	500A	**35574**	**35766**
S2**S** 160 F **EF**	R 25	500A	**35576**	**35768**
S2**S** 160 F **EF**	R 32	500A	**35578**	**35770**
S2**S** 160 F **EF**	R 40	500A	**35580**	**35772**
S2**S** 160 F **EF**	R 50	500A	**35582**	**35774**
S2**S** 160 F **EF**	R 63	630A	**35584**	**35776**
S2**S** 160 F **EF**	R 80	800A	**35586**	**35778**
S2**S** 160 F **EF**	R 100	1000A	**35588**	**35780**
S2**S** 160 F **EF**	R 125	1250A	**35590**	**35782**
S2**S** 160 F **EF**	R 160	1600A	**35592**	**35784**
FC Cu = Передние выводы для медных кабелей				
S2**S** 160 F **FC Cu**	R 12.5	500A	**00602**	**00652**
S2**S** 160 F **FC Cu**	R 16	500A	**00604**	**00654**
S2**S** 160 F **FC Cu**	R 20	500A	**00606**	**00656**
S2**S** 160 F **FC Cu**	R 25	500A	**00608**	**00658**
S2**S** 160 F **FC Cu**	R 32	500A	**00610**	**00660**
S2**S** 160 F **FC Cu**	R 40	500A	**00612**	**00662**
S2**S** 160 F **FC Cu**	R 50	500A	**00614**	**00664**
S2**S** 160 F **FC Cu**	R 63	630A	**00616**	**00666**
S2**S** 160 F **FC Cu**	R 80	800A	**00618**	**00668**
S2**S** 160 F **FC Cu**	R 100	1000A	**00620**	**00670**
S2**S** 160 F **FC Cu**	R 125	1250A	**00622**	**00672**
S2**S** 160 F **FC Cu**	R 160	1600A	**00624**	**00674**
FC CuAl = Передние выводы для медных /алюминиевых кабелей				
S2**S** 160 F **FC CuAl***	R 12.5	500A	**36197**	**35834**
S2**S** 160 F **FC CuAl***	R 16	500A	**36199**	**35836**
S2**S** 160 F **FC CuAl***	R 20	500A	**36201**	**35838**
S2**S** 160 F **FC CuAl***	R 25	500A	**36203**	**35840**
S2**S** 160 F **FC CuAl***	R 32	500A	**36205**	**35842**
S2**S** 160 F **FC CuAl***	R 40	500A	**36207**	**35844**
S2**S** 160 F **FC CuAl***	R 50	500A	**36209**	**35846**
S2**S** 160 F **FC CuAl***	R 63	630A	**36211**	**35848**
S2**S** 160 F **FC CuAl***	R 80	800A	**36213**	**35850**
S2**S** 160 F **FC CuAl***	R 100	1000A	**36215**	**35852**
S2**S** 160 F **FC CuAl***	R 125	1250A	**36217**	**35854**
S2**S** 160 F **FC CuAl***	R 160	1600A	**36219**	**35856**
S2**S** 160 F **FC CuAl****	R 12.5	500A	**36221**	**35882**
S2**S** 160 F **FC CuAl****	R 16	500A	**36223**	**35884**
S2**S** 160 F **FC CuAl****	R 20	500A	**36225**	**35886**
S2**S** 160 F **FC CuAl****	R 25	500A	**36227**	**35888**
S2**S** 160 F **FC CuAl****	R 32	500A	**36229**	**35890**
S2**S** 160 F **FC CuAl****	R 40	500A	**36231**	**35892**
S2**S** 160 F **FC CuAl****	R 50	500A	**36233**	**35894**
S2**S** 160 F **FC CuAl****	R 63	630A	**36235**	**35896**
S2**S** 160 F **FC CuAl****	R 80	800A	**36237**	**35898**
S2**S** 160 F **FC CuAl****	R 100	1000A	**36239**	**35900**
S2**S** 160 F **FC CuAl****	R 125	1250A	**36241**	**35902**
S2**S** 160 F **FC CuAl****	R 160	1600A	**36243**	**35904**
R = Задние выводы резьбовые				
S2**S** 160 F **R**	R 12.5	500A	**00627**	**00677**
S2**S** 160 F **R**	R 16	500A	**00629**	**00679**
S2**S** 160 F **R**	R 20	500A	**00631**	**00681**
S2**S** 160 F **R**	R 25	500A	**00633**	**00683**
S2**S** 160 F **R**	R 32	500A	**00635**	**00685**
S2**S** 160 F **R**	R 40	500A	**00637**	**00687**
S2**S** 160 F **R**	R 50	500A	**00639**	**00689**
S2**S** 160 F **R**	R 63	630A	**00641**	**00691**
S2**S** 160 F **R**	R 80	800A	**00643**	**00693**
S2**S** 160 F **R**	R 100	1000A	**00645**	**00695**
S2**S** 160 F **R**	R 125	1250A	**00647**	**00697**
S2**S** 160 F **R**	R 160	1600A	**00649**	**00699**

* Сечение кабеля = 1 x 2.5...50 mm²
* * Сечение кабеля = 1 x 35...95 mm²

F = СТАЦИОНАРНЫЙ

Магнитный расцепитель		Im = 10 Ith	код 1SDA0 . . . . . R1 3 полюса	4 полюса
EF = Удлиненные передние выводы				
S2**S** 160 F **EF**	In 50A	500A	**35631**	**35798**
S2**S** 160 F **EF**	In 63A	630A	**35633**	**35800**
S2**S** 160 F **EF**	In 80A	800A	**35635**	**35802**
S2**S** 160 F **EF**	In 100A	1000A	**35636**	**35804**
S2**S** 160 F **EF**	In 125A	1250A	**35638**	**35806**
S2**S** 160 F **EF**	In 160A	1600A	**35640**	**35808**
FC Cu = Передние выводы для медных кабелей				
S2**S** 160 F **FC Cu**	In 50A	500A	**35678**	**35822**
S2**S** 160 F **FC Cu**	In 63A	630A	**35680**	**35824**
S2**S** 160 F **FC Cu**	In 80A	800A	**35682**	**35826**
S2**S** 160 F **FC Cu**	In 100A	1000A	**35684**	**35828**
S2**S** 160 F **FC Cu**	In 125A	1250A	**35686**	**35830**
S2**S** 160 F **FC Cu**	In 160A	1600A	**35688**	**35832**
FC CuAl = Передние выводы для медных /алюминиевых кабелей				
S2**S** 160 F **FC CuAl***	In 50A	500A	**35702**	**35870**
S2**S** 160 F **FC CuAl***	In 63A	630A	**35704**	**35872**
S2**S** 160 F **FC CuAl***	In 80A	800A	**35706**	**35874**
S2**S** 160 F **FC CuAl***	In 100A	1000A	**35708**	**35876**
S2**S** 160 F **FC CuAl***	In 125A	1250A	**35710**	**35878**
S2**S** 160 F **FC CuAl***	In 160A	1600A	**35712**	**35880**
S2**S** 160 F **FC CuAl****	In 50A	500A	**35726**	**35918**
S2**S** 160 F **FC CuAl****	In 63A	630A	**35728**	**35920**
S2**S** 160 F **FC CuAl****	In 80A	800A	**35730**	**35922**
S2**S** 160 F **FC CuAl****	In 100A	1000A	**35732**	**35924**
S2**S** 160 F **FC CuAl****	In 125A	1250A	**35734**	**35926**
S2**S** 160 F **FC CuAl****	In 160A	1600A	**35736**	**35928**
R = Задние выводы резьбовые				
S2**S** 160 F **R**	In 50A	500A	**35750**	**35942**
S2**S** 160 F **R**	In 63A	630A	**35752**	**35944**
S2**S** 160 F **R**	In 80A	800A	**35754**	**35946**
S2**S** 160 F **R**	In 100A	1000A	**35756**	**35948**
S2**S** 160 F **R**	In 125A	1250A	**35758**	**35950**
S2**S** 160 F **R**	In 160A	1600A	**35760**	**35952**

* Сечение кабеля = 1 x 2.5...50 mm²
* * Сечение кабеля = 1 x 35...95 mm²

Коды заказов

Автоматические выключатели SACE Isomax S2

P = ВТЫЧНОЙ

Подвижная часть

S2B 160 Iu (40 °C) = 160 A Icu (415 V) = 16 kA

Термомагнитный расцепитель		Im = 5 Ith	код 1SDA0 . . . . . R1		Im = 10 Ith	код 1SDA0 . . . . . R1	
			3 полюса	4 полюса		3 полюса	4 полюса
S2**B** 160 P MP	R 12.5	160A	**24053**	**24173**	500A	**00402**	**00427**
S2**B** 160 P MP	R 16	160A	**24055**	**24175**	500A	**00404**	**00429**
S2**B** 160 P MP	R 20	200A	**24057**	**24177**	500A	**00406**	**00431**
S2**B** 160 P MP	R 25	200A	**24059**	**24179**	500A	**00408**	**00433**
S2**B** 160 P MP	R 32	200A	**24061**	**24181**	500A	**00410**	**00435**
S2**B** 160 P MP	R 40	200A	**24063**	**24183**	500A	**00412**	**00437**
S2**B** 160 P MP	R 50	250A	**24065**	**24185**	500A	**00414**	**00439**
S2**B** 160 P MP	R 63	320A	**24067**	**24187**	630A	**00416**	**00441**
S2**B** 160 P MP	R 80	400A	**24069**	**24189**	800A	**00418**	**00443**
S2**B** 160 P MP	R 100	500A	**24071**	**24191**	1000A	**00420**	**00445**
S2**B** 160 P MP	R 125	630A	**24073**	**24193**	1250A	**00422**	**00447**
S2**B** 160 P MP	R 160	8000A	**24075**	**24195**	1600A	**00424**	**00449**

S2N 160 Iu (40 °C) = 160 A Icu (415 V) = 35 kA

Термомагнитный расцепитель		Im = 5 Ith	код 1SDA0 . . . . . R1		Im = 10 Ith	код 1SDA0 . . . . . R1	
			3 полюса	4 полюса		3 полюса	4 полюса
S2**N** 160 P MP	R 12.5	160A	**24077**	**24197**	500A	**00552**	**00577**
S2**N** 160 P MP	R 16	160A	**24079**	**24199**	500A	**00554**	**00579**
S2**N** 160 P MP	R 20	200A	**24081**	**24201**	500A	**00556**	**00581**
S2**N** 160 P MP	R 25	200A	**24083**	**24203**	500A	**00558**	**00583**
S2**N** 160 P MP	R 32	200A	**24085**	**24205**	500A	**00560**	**00585**
S2**N** 160 P MP	R 40	200A	**24087**	**24207**	500A	**00562**	**00587**
S2**N** 160 P MP	R 50	250A	**24089**	**24209**	500A	**00564**	**00589**
S2**N** 160 P MP	R 63	320A	**24091**	**24211**	630A	**00566**	**00591**
S2**N** 160 P MP	R 80	400A	**24093**	**24213**	800A	**00568**	**00593**
S2**N** 160 P MP	R 100	500A	**24095**	**24215**	1000A	**00570**	**00595**
S2**N** 160 P MP	R 125	630A	**24097**	**24217**	1250A	**00572**	**00597**
S2**N** 160 P MP	R 160	800A	**24099**	**24219**	1600A	**00574**	**00599**

Магнитный расцепитель		Im = 5 Ith	код 1SDA0 . . . . . R1		Im = 10 Ith	код 1SDA0 . . . . . R1	
			3 полюса	4 полюса		3 полюса	4 полюса
S2**N** 160 P MP	In 16A	160A	**36076**	**36124**			
S2**N** 160 P MP	In 40A	200A	**36084**	**36132**			
S2**N** 160 P MP	In 50A	250A	**36086**	**36134**	500A	**36062**	**36110**
S2**N** 160 P MP	In 63A	320A	**36088**	**36136**	630A	**36064**	**36112**
S2**N** 160 P MP	In 80A	400A	**36090**	**36138**	800A	**36066**	**36114**
S2**N** 160 P MP	In 100A				1000A	**36068**	**36116**
S2**N** 160 P MP	In 125A				1250A	**36070**	**36118**
S2**N** 160 P MP	In 150A				1600A	**36072**	**36120**

P = ВТЫЧНОЙ

PSIS9604

Подвижная часть

S2S 160 Iu (40 °C) = 160 A Icu (415 V) = 50 kA

Термомагнитный расцепитель		Im = 10 Ith	код 1SDA0 . . . . . R1 3 полюса	4 полюса
S2**S** 160 P MP	R 12.5	500A	**00702**	**00727**
S2**S** 160 P MP	R 16	500A	**00704**	**00729**
S2**S** 160 P MP	R 20	500A	**00706**	**00731**
S2**S** 160 P MP	R 25	500A	**00708**	**00733**
S2**S** 160 P MP	R 32	500A	**00710**	**00735**
S2**S** 160 P MP	R 40	500A	**00712**	**00737**
S2**S** 160 P MP	R 50	500A	**00714**	**00739**
S2**S** 160 P MP	R 63	630A	**00716**	**00741**
S2**S** 160 P MP	R 80	800A	**00718**	**00743**
S2**S** 160 P MP	R 100	1000A	**00720**	**00745**
S2**S** 160 P MP	R 125	1250A	**00722**	**00747**
S2**S** 160 P MP	R 160	1600A	**00724**	**00749**

Магнитный расцепитель			код 1SDA0 . . . . . R1 3 полюса	4 полюса
S2**S** 160 P MP	In 50A	500A	**36158**	**36182**
S2**S** 160 P MP	In 63A	630A	**36160**	**36184**
S2**S** 160 P MP	In 80A	800A	**36162**	**36186**
S2**S** 160 P MP	In 100A	1000A	**36164**	**36188**
S2**S** 160 P MP	In 125A	1250A	**36166**	**36190**
S2**S** 160 P MP	In 150A	1600A	**36168**	**36192**

Коды заказов

Автоматические выключатели SACE Isomax S3

F = СТАЦИОНАРНЫЙ

S3N 160 Iu (40 °C) = 160 A Icu (415 V) = 35 kA

Термомагнитный расцепитель		Im = 3 Ith	код 1SDA0 . . . . . R1 3 полюса	4 полюса
F = Передние выводы				
S3N 160 F **F**	R 100	300A	**48539**	**48549**
S3N 160 F **F**	R 125	375A	**48540**	**48550**
S3N 160 F **F**	R 160	I480A	**48541**	**48551**
S3N 160 F **F** (N50%)	R 160	I480A		**48559**

Термомагнитный расцепитель		Im = 5 Ith	код 1SDA0 . . . . . R1 3 полюса	4 полюса	Im = 10 Ith	код 1SDA0 . . . . . R1 3 полюса	4 полюса
F = Передние выводы							
S3N 160 F **F**	R 32	250A	**13359**	**13383**	500A	**13346**	**13371**
S3N 160 F **F**	R 50	250A	**13361**	**13385**	500A	**13348**	**13373**
S3N 160 F **F**	R 80	400A	**13363**	**13387**	800A	**13350**	**13375**
S3N 160 F **F**	R 100	500A	**13365**	**13389**	1000A	**13352**	**13377**
S3N 160 F **F**	R 125	625A	**13367**	**13391**	1250A	**13354**	**13379**
S3N 160 F **F**	R 160	800A	**13369**	**13393**	1600A	**13356**	**13381**
EF = Удлиненные передние выводы							
S3N 160 F **EF**	R 32	250A	**00764**	**01389**	500A	**00752**	**01377**
S3N 160 F **EF**	R 50	250A	**00766**	**01391**	500A	**00754**	**01379**
S3N 160 F **EF**	R 80	400A	**00768**	**01393**	800A	**00756**	**01381**
S3N 160 F **EF**	R 100	500A	**00770**	**01395**	1000A	**00758**	**01383**
S3N 160 F **EF**	R 125	625A	**00772**	**01397**	1250A	**00760**	**01385**
S3N 160 F **EF**	R 160	800A	**00774**	**01399**	1600A	**00762**	**01387**
FC Cu = Передние выводы для медных кабелей							
S3N 160 F **FC Cu**	R 32	250A	**00914**	**01539**	500A	**00902**	**01527**
S3N 160 F **FC Cu**	R 50	250A	**00916**	**01541**	500A	**00904**	**01529**
S3N 160 F **FC Cu**	R 80	400A	**00918**	**01543**	800A	**00906**	**01531**
S3N 160 F **FC Cu**	R 100	500A	**00920**	**01545**	1000A	**00908**	**01533**
S3N 160 F **FC Cu**	R 125	625A	**00922**	**01547**	1250A	**00910**	**01535**
S3N 160 F **FC Cu**	R 160	800A	**00924**	**01549**	1600A	**00912**	**01537**
FC CuAl = Передние выводы для медных /алюминиевых кабелей							
S3N 160 F **FC CuAl**	R 32	250A	**01064**	**01689**	500A	**01052**	**01677**
S3N 160 F **FC CuAl**	R 50	250A	**01066**	**01691**	500A	**01054**	**01679**
S3N 160 F **FC CuAl**	R 80	400A	**01068**	**01693**	800A	**01056**	**01681**
S3N 160 F **FC CuAl**	R 100	500A	**01070**	**01695**	1000A	**01058**	**01683**
S3N 160 F **FC CuAl**	R 125	625A	**01072**	**01697**	1250A	**01060**	**01685**
S3N 160 F **FC CuAl**	R 160	800A	**01074**	**01699**	1600A	**01062**	**01687**
R = Задние выводы резьбовые							
S3N 160 F **R**	R 32	250A	**01364**	**14243**	500A	**01352**	**14231**
S3N 160 F **R**	R 50	250A	**01366**	**14245**	500A	**01354**	**14233**
S3N 160 F **R**	R 80	400A	**01368**	**14247**	800A	**01356**	**14235**
S3N 160 F **R**	R 100	500A	**01370**	**14249**	1000A	**01358**	**14237**
S3N 160 F **R**	R 125	625A	**01372**	**14251**	1250A	**01360**	**14239**
S3N 160 F **R**	R 160	800A	**01374**	**14253**	1600A	**01362**	**14241**
RC = Задние выводы для кабелей							
S3N 160 F **RC**	R 32	250A	**01214**	**01839**	500A	**01202**	**01827**
S3N 160 F **RC**	R 50	250A	**01216**	**01841**	500A	**01204**	**01829**
S3N 160 F **RC**	R 80	400A	**01218**	**01843**	800A	**01206**	**01831**
S3N 160 F **RC**	R 100	500A	**01220**	**01845**	1000A	**01208**	**01833**
S3N 160 F **RC**	R 125	625A	**01222**	**01847**	1250A	**01210**	**01835**
S3N 160 F **RC**	R 160	800A	**01224**	**01849**	1600A	**01212**	**01837**
R Res. Cur = Задние выводы резьбовые + набор задних резьбовых выводов для расцепителя разностного тока, установленного ниже автоматического выключателя							
S3N 160 F **R Res. Cur**	R 32	250A		**25459**	500A		**25447**
S3N 160 F **R Res. Cur**	R 50	250A		**25461**	500A		**25449**
S3N 160 F **R Res. Cur**	R 80	400A		**25463**	800A		**25451**
S3N 160 F **R Res. Cur**	R 100	500A		**25465**	1000A		**25454**
S3N 160 F **R Res. Cur**	R 125	625A		**25467**	1250A		**25455**
S3N 160 F **R Res. Cur**	R 160	800A		**25469**	1600A		**25457**

F = СТАЦИОНАРНЫЙ

PSS9607

Магнитный расцепитель		Im = 5 Ith	код 1SDA0 . . . . . R1 3 полюса	4 полюса	Im = 10 Ith	код 1SDA0 . . . . . R1 3 полюса	4 полюса
F = Передние выводы							
S3**N** 160 F **F**	In 50A	250A	**25817**	**25889**	500A	**25804**	**25877**
S3**N** 160 F **F**	In 80A	400A	**25819**	**25891**	800A	**25807**	**25879**
S3**N** 160 F **F**	In 100A				1000A	**25809**	**25881**
S3**N** 160 F **F**	In 125A	625A	**25823**	**25895**	1250A	**25811**	**25883**
S3**N** 160 F **F**	In 160A				1600A	**25813**	**25885**
EF = Удлиненные передние выводы							
S3**N** 160 F **EF**	In 50A	250A	**27930**	**29706**	500A	**27918**	**29694**
S3**N** 160 F **EF**	In 80A	400A	**27932**	**29708**	800A	**27920**	**29696**
S3**N** 160 F **EF**	In 100A				1000A	**27922**	**29698**
S3**N** 160 F **EF**	In 125A	625A	**27936**	**29712**	1250A	**27924**	**29700**
S3**N** 160 F **EF**	In 160A				1600A	**27926**	**29702**
FC Cu = Передние выводы для медных кабелей							
S3**N** 160 F **FC Cu**	In 50A	250A	**28074**	**29850**	500A	**28062**	**29838**
S3**N** 160 F **FC Cu**	In 80A	400A	**28076**	**29852**	800A	**28064**	**29840**
S3**N** 160 F **FC Cu**	In 100A				1000A	**28066**	**29842**
S3**N** 160 F **FC Cu**	In 125A	625A	**28080**	**29856**	1250A	**28068**	**29844**
S3**N** 160 F **FC Cu**	In 160A				1600A	**28070**	**29846**
FC CuAl = Передние выводы для медных /алюминиевых кабелей							
S3**N** 160 F **FC CuAl**	In 50A	250A	**28218**	**29994**	500A	**28206**	**29982**
S3**N** 160 F **FC CuAl**	In 80A	400A	**28220**	**29996**	800A	**28208**	**29984**
S3**N** 160 F **FC CuAl**	In 100A				1000A	**28210**	**29986**
S3**N** 160 F **FC CuAl**	In 125A	625A	**28224**	**30000**	1250A	**28212**	**29988**
S3**N** 160 F **FC CuAl**	In 160A				1600A	**28214**	**29990**
R = Задние выводы резьбовые							
S3**N** 160 F **R**	In 50A	250A	**28506**	**30282**	500A	**28494**	**30270**
S3**N** 160 F **R**	In 80A	400A	**28508**	**30284**	800A	**28496**	**30272**
S3**N** 160 F **R**	In 100A				1000A	**28498**	**30274**
S3**N** 160 F **R**	In 125A	625A	**28512**	**30288**	1250A	**28500**	**30276**
S3**N** 160 F **R**	In 160A				1600A	**28502**	**30278**
RC = Задние выводы для кабелей							
S3**N** 160 F **RC**	In 50A	250A	**28362**	**30138**	500A	**28350**	**30126**
S3**N** 160 F **RC**	In 80A	400A	**28364**	**30140**	800A	**28352**	**30128**
S3**N** 160 F **RC**	In 100A				1000A	**28354**	**30130**
S3**N** 160 F **RC**	In 125A	625A	**28368**	**30144**	1250A	**28356**	**30132**
S3**N** 160 F **RC**	In 160A				1600A	**28358**	**30134**

Коды заказов

Автоматические выключатели SACE Isomax S3

F = СТАЦИОНАРНЫЙ

S3H 160 Iu (40 °C) = 160 A Icu (415 V) = 65 kA

Термомагнитный расцепитель		Im = 3 Ith	код 1SDA0 . . . . . R1 3 полюса	4 полюса
F = Передние выводы				
S3H 160 F **F**	R 100	300A	**48542**	**48552**
S3H 160 F **F**	R 125	375A	**48543**	**48553**
S3H 160 F **F**	R 160	480A	**48544**	**48554**
S3H 160 F **F** (N50%)	R 160	480A		**48560**

Термомагнитный расцепитель		Im = 5 Ith	код 1SDA0 . . . . . R1 3 полюса	4 полюса	Im = 10 Ith	код 1SDA0 . . . . . R1 3 полюса	4 полюса
F = Передние выводы							
S3H 160 F **F**	R 32	250A	**13407**	**13431**	500A	**13395**	**13419**
S3H 160 F **F**	R 50	250A	**13409**	**13433**	500A	**13397**	**13421**
S3H 160 F **F**	R 80	400A	**13411**	**13435**	800A	**13399**	**13423**
S3H 160 F **F**	R 100	500A	**13413**	**13437**	1000A	**13401**	**13425**
S3H 160 F **F**	R 125	625A	**13415**	**13439**	1250A	**13403**	**13427**
S3H 160 F **F**	R 160	800A	**13417**	**13441**	1600A	**13405**	**13429**
EF = Удлиненные передние выводы							
S3H 160 F **EF**	R 32	250A	**02089**	**02689**	500A	**02077**	**02677**
S3H 160 F **EF**	R 50	250A	**02091**	**02691**	500A	**02079**	**02679**
S3H 160 F **EF**	R 80	400A	**02093**	**02693**	800A	**02081**	**02681**
S3H 160 F **EF**	R 100	500A	**02095**	**02695**	1000A	**02083**	**02683**
S3H 160 F **EF**	R 125	625A	**02097**	**02697**	1250A	**02085**	**02685**
S3H 160 F **EF**	R 160	800A	**02099**	**02699**	1600A	**02087**	**02687**
FC Cu = Передние выводы для медных кабелей							
S3H 160 F **FC Cu**	R 32	250A	**02239**	**14268**	500A	**02227**	**14256**
S3H 160 F **FC Cu**	R 50	250A	**02241**	**14270**	500A	**02229**	**14258**
S3H 160 F **FC Cu**	R 80	400A	**02243**	**14272**	800A	**02231**	**14260**
S3H 160 F **FC Cu**	R 100	500A	**02245**	**14274**	1000A	**02233**	**14262**
S3H 160 F **FC Cu**	R 125	625A	**02247**	**14276**	1250A	**02235**	**14264**
S3H 160 F **FC Cu**	R 160	800A	**02249**	**14278**	1600A	**02237**	**14266**
FC CuAl = Передние выводы для медных /алюминиевых кабелей							
S3H 160 F **FC CuAl**	R 32	250A	**02364**	**14343**	500A	**02352**	**14331**
S3H 160 F **FC CuAl**	R 50	250A	**02366**	**14345**	500A	**02354**	**14333**
S3H 160 F **FC CuAl**	R 80	400A	**02368**	**14347**	800A	**02356**	**14335**
S3H 160 F **FC CuAl**	R 100	500A	**02370**	**14349**	1000A	**02358**	**14337**
S3H 160 F **FC CuAl**	R 125	625A	**02372**	**14351**	1250A	**02360**	**14339**
S3H 160 F **FC CuAl**	R 160	800A	**02374**	**14353**	1600A	**02362**	**14341**
R = Задние выводы резьбовые							
S3H 160 F **R**	R 32	250A	**02664**	**03139**	500A	**02652**	**03127**
S3H 160 F **R**	R 50	250A	**02666**	**03141**	500A	**02654**	**03129**
S3H 160 F **R**	R 80	400A	**02668**	**03143**	800A	**02656**	**03131**
S3H 160 F **R**	R 100	500A	**02670**	**03145**	1000A	**02658**	**03133**
S3H 160 F **R**	R 125	625A	**02672**	**03147**	1250A	**02660**	**03135**
S3H 160 F **R**	R 160	800A	**02674**	**03149**	1600A	**02662**	**03137**
RC = Задние выводы для кабелей							
S3H 160 F **RC**	R 32	250A	**02514**	**02989**	500A	**02502**	**02977**
S3H 160 F **RC**	R 50	250A	**02516**	**02991**	500A	**02504**	**02979**
S3H 160 F **RC**	R 80	400A	**02518**	**02993**	800A	**02506**	**02981**
S3H 160 F **RC**	R 100	500A	**02520**	**02995**	1000A	**02508**	**02983**
S3H 160 F **RC**	R 125	625A	**02522**	**02997**	1250A	**02510**	**02985**
S3H 160 F **RC**	R 160	800A	**02524**	**02999**	1600A	**02512**	**02987**
R Res. Cur = Задние выводы резьбовые + набор задних задних резьбовых выводов для расцепителя разностного тока, устанавливаемого ниже автоматического выключателя							
S3H 160 F **R Res. Cur**	R 32	250A		**25483**	500A		**25471**
S3H 160 F **R Res. Cur**	R 50	250A		**25485**	500A		**25473**
S3H 160 F **R Res. Cur**	R 80	400A		**25487**	800A		**25475**
S3H 160 F **R Res. Cur**	R 100	500A		**25489**	1000A		**25477**
S3H 160 F **R Res. Cur**	R 125	625A		**25491**	1250A		**25479**
S3H 160 F **R Res. Cur**	R 160	800A		**25493**	1600A		**25481**

F = СТАЦИОНАРНЫЙ

Магнитный расцепитель		Im = 5 Ith	код 1SDA0 . . . . . R1 3 полюса	4 полюса	Im = 10 Ith	код 1SDA0 . . . . . R1 3 полюса	4 полюса
F = Передние выводы							
S3**H** 160 F **F**	In 50A	250A	**25841**	**25913**	500A	**25829**	**25901**
S3**H** 160 F **F**	In 80A	400A	**25843**	**25915**	800A	**25831**	**25903**
S3**H** 160 F **F**	In 100A				1000A	**25833**	**25905**
S3**H** 160 F **F**	In 125A	625A	**25847**	**25919**	1250A	**25835**	**25907**
S3**H** 160 F **F**	In 160A				1600A	**25837**	**25909**
EF = Удлиненные передние выводы							
S3**H** 160 F **EF**	In 50A	250A	**28530**	**30306**	500A	**28518**	**30294**
S3**H** 160 F **EF**	In 80A	400A	**28532**	**30308**	800A	**28520**	**30296**
S3**H** 160 F **EF**	In 100A				1000A	**28522**	**30298**
S3**H** 160 F **EF**	In 125A	625A	**28536**	**30312**	1250A	**28524**	**30300**
S3**H** 160 F **EF**	In 160A				1600A	**28526**	**30302**
FC Cu = Передние выводы для медных кабелей							
S3**H** 160 F **FC Cu**	In 50A	250A	**28674**	**30450**	500A	**28662**	**30438**
S3**H** 160 F **FC Cu**	In 80A	400A	**28676**	**30452**	800A	**28664**	**30440**
S3**H** 160 F **FC Cu**	In 100A				1000A	**28666**	**30442**
S3**H** 160 F **FC Cu**	In 125A	625A	**28680**	**30456**	1250A	**28668**	**30444**
S3**H** 160 F **FC Cu**	In 160A				1600A	**28670**	**30446**
FC CuAl = Передние выводы для медных /алюминиевых кабелей							
S3**H** 160 F **FC CuAl**	In 50A	250A	**28818**	**30594**	500A	**28806**	**30582**
S3**H** 160 F **FC CuAl**	In 80A	400A	**28820**	**30596**	800A	**28808**	**30584**
S3**H** 160 F **FC CuAl**	In 100A				1000A	**28810**	**30586**
S3**H** 160 F **FC CuAl**	In 125A	625A	**28824**	**30600**	1250A	**28812**	**30588**
S3**H** 160 F **FC CuAl**	In 160A				1600A	**28814**	**30590**
R = Задние выводы резьбовые							
S3**H** 160 F **R**	In 50A	250A	**29106**	**30882**	500A	**29094**	**30870**
S3**H** 160 F **R**	In 80A	400A	**29108**	**30884**	800A	**29096**	**30872**
S3**H** 160 F **R**	In 100A				1000A	**29098**	**30874**
S3**H** 160 F **R**	In 125A	625A	**29112**	**30888**	1250A	**29100**	**30876**
S3**H** 160 F **R**	In 160A				1600A	**29102**	**30878**
RC = Задние выводы для кабелей							
S3**H** 160 F **RC**	In 50A	250A	**28962**	**30738**	500A	**28950**	**30726**
S3**H** 160 F **RC**	In 80A	400A	**28964**	**30740**	800A	**28952**	**30728**
S3**H** 160 F **RC**	In 100A				1000A	**28954**	**30730**
S3**H** 160 F **RC**	In 125A	625A	**28968**	**30744**	1250A	**28956**	**30732**
S3**H** 160 F **RC**	In 160A				1600A	**28958**	**30734**

Коды заказов

Автоматические выключатели SACE Isomax S3

F = СТАЦИОНАРНЫЙ

S3L 160 Iu (40 °C) = 160 A Icu (415 V) = 85 kA

Термомагнитный расцепитель		Im = 5 Ith	код 1SDA0 . . . . . R1 3 полюса	код 1SDA0 . . . . . R1 4 полюса	Im = 10 Ith	код 1SDA0 . . . . . R1 3 полюса	код 1SDA0 . . . . . R1 4 полюса
F = Передние выводы							
S3L 160 F **F**	R 32	250A	**13455**	**13479**	500A	**13443**	**13467**
S3L 160 F **F**	R 50	250A	**13457**	**13481**	500A	**13445**	**13469**
S3L 160 F **F**	R 80	400A	**13459**	**13483**	800A	**13447**	**13471**
S3L 160 F **F**	R 100	500A	**13461**	**13485**	1000A	**13449**	**13473**
S3L 160 F **F**	R 125	625A	**13463**	**13487**	1250A	**13451**	**13475**
S3L 160 F **F**	R 160	800A	**13465**	**13489**	1600A	**13453**	**13477**
EF = Удлиненные передние выводы							
S3L 160 F **EF**	R 32	250A	**03264**	**03864**	500A	**03252**	**03852**
S3L 160 F **EF**	R 50	250A	**03266**	**03866**	500A	**03254**	**03854**
S3L 160 F **EF**	R 80	400A	**14486**	**14511**	800A	**03256**	**03856**
S3L 160 F **EF**	R 100	500A	**03269**	**03869**	1000A	**03258**	**03858**
S3L 160 F **EF**	R 125	625A	**03271**	**03871**	1250A	**03260**	**03860**
S3L 160 F **EF**	R 160	800A	**03273**	**03873**	1600A	**03262**	**03862**
FC Cu = Передние выводы для медных кабелей							
S3L 160 F **FC Cu**	R 32	250A	**03408**	**04008**	500A	**03396**	**03996**
S3L 160 F **FC Cu**	R 50	250A	**03410**	**04010**	500A	**03398**	**03998**
S3L 160 F **FC Cu**	R 80	400A	**14492**	**14517**	800A	**03400**	**04000**
S3L 160 F **FC Cu**	R 100	500A	**03413**	**04013**	1000A	**03402**	**04002**
S3L 160 F **FC Cu**	R 125	625A	**03415**	**04015**	1250A	**03404**	**04004**
S3L 160 F **FC Cu**	R 160	800A	**03417**	**04017**	1600A	**03406**	**04006**
FC CuAl = Передние выводы для медных/алюминиевых кабелей							
S3L 160 F **FC CuAl**	R 32	250A	**03552**	**04152**	500A	**03540**	**04140**
S3L 160 F **FC CuAl**	R 50	250A	**03554**	**04154**	500A	**03542**	**04142**
S3L 160 F **FC CuAl**	R 80	400A	**14498**	**14523**	800A	**03544**	**04144**
S3L 160 F **FC CuAl**	R 100	500A	**03557**	**04157**	1000A	**03546**	**04146**
S3L 160 F **FC CuAl**	R 125	625A	**03559**	**04159**	1250A	**03548**	**04148**
S3L 160 F **FC CuAl**	R 160	800A	**03561**	**04161**	1600A	**03550**	**04150**
R = Задние выводы резьбовые							
S3L 160 F **R**	R 32	250A	**03840**	**04440**	500A	**03828**	**04428**
S3L 160 F **R**	R 50	250A	**03842**	**04442**	500A	**03830**	**04430**
S3L 160 F **R**	R 80	400A	**14510**	**14535**	800A	**03832**	**04432**
S3L 160 F **R**	R 100	500A	**03845**	**04445**	1000A	**03834**	**04434**
S3L 160 F **R**	R 125	625A	**03847**	**04447**	1250A	**03836**	**04436**
S3L 160 F **R**	R 160	800A	**03849**	**04449**	1600A	**03838**	**04438**
RC = Задние выводы для кабелей							
S3L 160 F **RC**	R 32	250A	**03696**	**04296**	500A	**03684**	**04284**
S3L 160 F **RC**	R 50	250A	**03698**	**04298**	500A	**03686**	**04286**
S3L 160 F **RC**	R 80	400A	**14504**	**14529**	800A	**03688**	**04288**
S3L 160 F **RC**	R 100	500A	**03701**	**04301**	1000A	**03690**	**04290**
S3L 160 F **RC**	R 125	625A	**03703**	**04303**	1250A	**03692**	**04292**
S3L 160 F **RC**	R 160	800A	**03705**	**04305**	1600A	**03694**	**04294**
R Res. Cur = Задние выводы резьбовые + набор задних резьбовых выводов для расцепителя разностного тока, установленного ниже автоматического выключателя							
S3L 160 F **R Res. Cur**	R 32	250A		**25507**	500A		**25495**
S3L 160 F **R Res. Cur**	R 50	250A		**25509**	500A		**25497**
S3L 160 F **R Res. Cur**	R 80	400A		**25511**	800A		**25499**
S3L 160 F **R Res. Cur**	R 100	500A		**25513**	1000A		**25501**
S3L 160 F **R Res. Cur**	R 125	625A		**25515**	1250A		**25503**
S3L 160 F **R Res. Cur**	R 160	800A		**25517**	1600A		**25505**

F = СТАЦИОНАРНЫЙ

Магнитный расцепитель		Im = 5 Ith	код 1SDA0 . . . . . R1 3 полюса	4 полюса	Im = 10 Ith	код 1SDA0 . . . . . R1 3 полюса	4 полюса
F = Передние выводы							
S3**L** 160 F **F**	In 50A	250A	**25865**	**25937**	500A	**25853**	**25925**
S3**L** 160 F **F**	In 80A	400A	**25867**	**25939**	800A	**25855**	**25927**
S3**L** 160 F **F**	In 100A				1000A	**25857**	**25929**
S3**L** 160 F **F**	In 125A	625A	**25871**	**25943**	1250A	**25859**	**25931**
S3**L** 160 F **F**	In 160A				1600A	**25861**	**25933**
EF = Удлиненные передние выводы							
S3**L** 160 F **EF**	In 50A	250A	**29130**	**30906**	500A	**29118**	**30894**
S3**L** 160 F **EF**	In 80A	400A	**29132**	**30908**	800A	**29120**	**30896**
S3**L** 160 F **EF**	In 100A				1000A	**29122**	**30898**
S3**L** 160 F **EF**	In 125A	625A	**29136**	**30912**	1250A	**29124**	**30900**
S3**L** 160 F **EF**	In 160A				1600A	**29126**	**30902**
FC Cu = Передние выводы для медных кабелей							
S3**L** 160 F **FC Cu**	In 50A	250A	**29274**	**31050**	500A	**29262**	**31038**
S3**L** 160 F **FC Cu**	In 80A	400A	**29276**	**31052**	800A	**29264**	**31040**
S3**L** 160 F **FC Cu**	In 100A				1000A	**29266**	**31042**
S3**L** 160 F **FC Cu**	In 125A	625A	**29280**	**31056**	1250A	**29268**	**31044**
S3**L** 160 F **FC Cu**	In 160A				1600A	**29270**	**31046**
FC CuAl = Передние выводы для медных/алюминиевых кабелей							
S3**L** 160 F **FC CuAl**	In 50A	250A	**29418**	**31170**	500A	**29406**	**31158**
S3**L** 160 F **FC CuAl**	In 80A	400A	**29420**	**31172**	800A	**29408**	**31160**
S3**L** 160 F **FC CuAl**	In 100A				1000A	**29410**	**31162**
S3**L** 160 F **FC CuAl**	In 125A	625A	**29424**	**31176**	1250A	**29412**	**31164**
S3**L** 160 F **FC CuAl**	In 160A				1600A	**29414**	**31166**
R = Задние выводы резьбовые							
S3**L** 160 F **R**	In 50A	250A	**44388**	**31458**	500A	**44376**	**31446**
S3**L** 160 F **R**	In 80A	400A	**44390**	**31460**	800A	**44378**	**31448**
S3**L** 160 F **R**	In 100A				1000A	**44380**	**31450**
S3**L** 160 F **R**	In 125A	625A	**44394**	**31464**	1250A	**44382**	**31452**
S3**L** 160 F **R**	In 160A				1600A	**44384**	**31454**
RC = Задние выводы для кабелей							
S3**L** 160 F **RC**	In 50A	250A	**29562**	**31314**	500A	**29550**	**31302**
S3**L** 160 F **RC**	In 80A	400A	**29564**	**31316**	800A	**29552**	**31304**
S3**L** 160 F **RC**	In 100A				1000A	**29554**	**31306**
S3**L** 160 F **RC**	In 125A	625A	**29568**	**31320**	1250A	**29556**	**31308**
S3**L** 160 F **RC**	In 160A				1600A	**29558**	**31310**

Коды заказов

Автоматические выключатели SACE Isomax S3

P = ВТЫЧНОЙ

Подвижная часть

S3N 160 Iu (40 °C) = 160 A Icu (415 V) = 35 kA

Термомагнитный расцепитель		Im = 5 Ith	код 1SDA0 . . . . . R1		Im = 10 Ith	код 1SDA0 . . . . . R1	
			3 полюса	4 полюса		3 полюса	4 полюса
S3N 160 P MP	R 32	250A	**01989**	**02039**	500A	**01977**	**02027**
S3N 160 P MP	R 50	250A	**01991**	**02041**	500A	**01979**	**02029**
S3N 160 P MP	R 80	400A	**01993**	**02043**	800A	**01981**	**02031**
S3N 160 P MP	R 100	500A	**01995**	**02045**	1000A	**01983**	**02033**
S3N 160 P MP	R 125	625A	**01997**	**02047**	1250A	**01985**	**02035**
S3N 160 P MP	R 160	800A	**01999**	**02049**	1600A	**01987**	**02037**

Магнитный расцепитель		Im = 5 Ith	код 1SDA0 . . . . . R1		Im = 10 Ith	код 1SDA0 . . . . . R1	
			3 полюса	4 полюса		3 полюса	4 полюса
S3N 160 P MP	In 50A	250A	**31482**	**31530**	500A	**31470**	**31518**
S3N 160 P MP	In 80A	400A	**31484**	**31532**	800A	**31472**	**31520**
S3N 160 P MP	In 100A				1000A	**31474**	**31522**
S3N 160 P MP	In 125A	625A	**31488**	**31536**	1250A	**31476**	**31524**
S3N 160 P MP	In 160A				1600A	**31478**	**31526**

S3H 160 Iu (40 °C) = 160 A Icu (415 V) = 65 kA

Термомагнитный расцепитель		Im = 5 Ith	код 1SDA0 . . . . . R1		Im = 10 Ith	код 1SDA0 . . . . . R1	
			3 полюса	4 полюса		3 полюса	4 полюса
S3H 160 P MP	R 32	250A	**03164**	**03214**	500A	**03152**	**03202**
S3H 160 P MP	R 50	250A	**03166**	**03216**	500A	**03154**	**03204**
S3H 160 P MP	R 80	400A	**03168**	**03218**	800A	**03156**	**03206**
S3H 160 P MP	R 100	500A	**03170**	**03220**	1000A	**03158**	**03208**
S3H 160 P MP	R 125	625A	**03172**	**03222**	1250A	**03160**	**03210**
S3H 160 P MP	R 160	800A	**03174**	**03224**	1600A	**03162**	**03212**

Магнитный расцепитель		Im = 5 Ith	код 1SDA0 . . . . . R1		Im = 10 Ith	код 1SDA0 . . . . . R1	
			3 полюса	4 полюса		3 полюса	4 полюса
S3H 160 P MP	In 50A	250A	**31578**	**31626**	500A	**31566**	**31614**
S3H 160 P MP	In 80A	400A	**31580**	**31628**	800A	**31568**	**31616**
S3H 160 P MP	In 100A				1000A	**31570**	**31618**
S3H 160 P MP	In 125A	625A	**31584**	**31632**	1250A	**31572**	**31620**
S3H 160 P MP	In 160A				1600A	**31574**	**31622**

S3L 160 Iu (40 °C) = 160 A Icu (415 V) = 85 kA

Термомагнитный расцепитель		Im = 5 Ith	код 1SDA0 . . . . . R1		Im = 10 Ith	код 1SDA0 . . . . . R1	
			3 полюса	4 полюса		3 полюса	4 полюса
S3L 160 P MP	R 32	250A	**04464**	**04512**	500A	**04452**	**04500**
S3L 160 P MP	R 50	250A	**04466**	**04514**	500A	**04454**	**04502**
S3L 160 P MP	R 80	400A	**14536**	**14538**	800A	**04456**	**04504**
S3L 160 P MP	R 100	500A	**04469**	**04517**	1000A	**04458**	**04506**
S3L 160 P MP	R 125	625A	**04471**	**04519**	1250A	**04460**	**04508**
S3L 160 P MP	R 160	800A	**04473**	**04521**	1600A	**04462**	**04510**

Магнитный расцепитель		Im = 5 Ith	код 1SDA0 . . . . . R1		Im = 10 Ith	код 1SDA0 . . . . . R1	
			3 полюса	4 полюса		3 полюса	4 полюса
S3L 160 P MP	In 50A	250A	**31674**	**31722**	500A	**31662**	**31710**
S3L 160 P MP	In 80A	400A	**31676**	**31724**	800A	**31664**	**31712**
S3L 160 P MP	In 100A				1000A	**31666**	**31714**
S3L 160 P MP	In 125A	625A	**31680**	**31728**	1250A	**31668**	**31716**
S3L 160 P MP	In 160A				1600A	**31670**	**31718**

W = ВЫКАТНОЙ

PSIS9607

Подвижная часть

S3N 160 Iu (40 °C) = 160 A Icu (415 V) = 35 kA

Термомагнитный расцепитель		Im = 5 Ith	код 1SDA0 . . . . . R1 3 полюса	4 полюса	Im = 10 Ith	код 1SDA0 . . . . . R1 3 полюса	4 полюса
S3**N** 160 W MP	R 32	250A	**02014**	**02064**	500A	**02002**	**02052**
S3**N** 160 W MP	R 50	250A	**02016**	**02066**	500A	**02004**	**02054**
S3**N** 160 W MP	R 80	400A	**02018**	**02068**	800A	**02006**	**02056**
S3**N** 160 W MP	R 100	500A	**02020**	**02070**	1000A	**02008**	**02058**
S3**N** 160 W MP	R 125	625A	**02022**	**02072**	1250A	**02010**	**02060**
S3**N** 160 W MP	R 160	800A	**02024**	**02074**	1600A	**02012**	**02062**

Магнитный расцепитель		Im = 5 Ith	код 1SDA0 . . . . . R1 3 полюса	4 полюса	Im = 10 Ith	код 1SDA0 . . . . . R1 3 полюса	4 полюса
S3**N** 160 W MP	In 50A	250A	**31506**	**31554**	500A	**31494**	**31542**
S3**N** 160 W MP	In 80A	400A	**31508**	**31556**	800A	**31496**	**31544**
S3**N** 160 W MP	In 100A				1000A	**31498**	**31546**
S3**N** 160 W MP	In 125A	625A	**31512**	**31560**	1250A	**31500**	**31548**
S3**N** 160 W MP	In 160A				1600A	**31502**	**31550**

S3H 160 Iu (40 °C) = 160 A Icu (415 V) = 65 kA

Термомагнитный расцепитель		Im = 5 Ith	код 1SDA0 . . . . . R1 3 полюса	4 полюса	Im = 10 Ith	код 1SDA0 . . . . . R1 3 полюса	4 полюса
S3**H** 160 W MP	R 32	250A	**03189**	**03239**	500A	**03177**	**03227**
S3**H** 160 W MP	R 50	250A	**03191**	**03241**	500A	**03179**	**03229**
S3**H** 160 W MP	R 80	400A	**03193**	**03243**	800A	**03181**	**03231**
S3**H** 160 W MP	R 100	500A	**03195**	**03245**	1000A	**03183**	**03233**
S3**H** 160 W MP	R 125	625A	**03197**	**03247**	1250A	**03185**	**03235**
S3**H** 160 W MP	R 160	800A	**03199**	**03249**	1600A	**03187**	**03237**

Магнитный расцепитель		Im = 5 Ith	код 1SDA0 . . . . . R1 3 полюса	4 полюса	Im = 10 Ith	код 1SDA0 . . . . . R1 3 полюса	4 полюса
S3**H** 160 W MP	In 50A	250A	**31602**	**31650**	500A	**31590**	**31638**
S3**H** 160 W MP	In 80A	400A	**31604**	**31652**	800A	**31592**	**31640**
S3**H** 160 W MP	In 100A				1000A	**31594**	**31642**
S3**H** 160 W MP	In 125A	625A	**31608**	**31656**	1250A	**31596**	**31644**
S3**H** 160 W MP	In 160A				1600A	**31598**	**31646**

S3L 160 Iu (40 °C) = 160 A Icu (415 V) = 85 kA

Термомагнитный расцепитель		Im = 5 Ith	код 1SDA0 . . . . . R1 3 полюса	4 полюса	Im = 10 Ith	код 1SDA0 . . . . . R1 3 полюса	4 полюса
S3**L** 160 W MP	R 32	250A	**04488**	**04536**	500A	**04476**	**04524**
S3**L** 160 W MP	R 50	250A	**04490**	**04538**	500A	**04478**	**04526**
S3**L** 160 W MP	R 80	400A	**14537**	**14539**	800A	**04480**	**04528**
S3**L** 160 W MP	R 100	500A	**04493**	**04541**	1000A	**04482**	**04530**
S3**L** 160 W MP	R 125	625A	**04495**	**04543**	1250A	**04484**	**04532**
S3**L** 160 W MP	R 160	800A	**04497**	**04545**	1600A	**04486**	**04534**

Магнитный расцепитель		Im = 5 Ith	код 1SDA0 . . . . . R1 3 полюса	4 полюса	Im = 10 Ith	код 1SDA0 . . . . . R1 3 полюса	4 полюса
S3**L** 160 W MP	In 50A	250A	**31698**	**31746**	500A	**31686**	**31734**
S3**L** 160 W MP	In 80A	400A	**31700**	**31748**	800A	**31688**	**31736**
S3**L** 160 W MP	In 100A				1000A	**31690**	**31738**
S3**L** 160 W MP	In 125A	625A	**31704**	**31752**	1250A	**31692**	**31740**
S3**L** 160 W MP	In 160A				1600A	**31694**	**31742**

Коды заказов

Автоматические выключатели SACE Isomax S3

F = СТАЦИОНАРНЫЙ

S3N 250 Iu (40 °C) = 250 A Icu (415 V) = 35 kA

Термомагнитный расцепитель			Im = 3 Ith код 1SDA0 . . . . . R1 3 полюса	4 полюса
F = Передние выводы				
S3N 250 F **F**	R 200	600A	**48545**	**48555**
S3N 250 F **F**	R 250	750A	**48546**	**48556**
S3N 250 F **F** (N50%)	R 200	600A		**48561**
S3N 250 F **F** (N50%)	R 250	750A		**48562**

Термомагнитный расцепитель			Im = 5 Ith код 1SDA0 . . . . . R1 3 полюса	4 полюса	Im = 10 Ith код 1SDA0 . . . . . R1 3 полюса	4 полюса
F = Передние выводы						
S3N 250 F **F**	R 200	1000A	**13495**	**13503**	2000A **13491**	**13499**
S3N 250 F **F**	R 250	1250A	**13497**	**13505**	2500A **13493**	**13501**
EF = Удлиненные передние выводы						
S3N 250 F **EF**	R 200	1000A	**04552**	**04777**	2000A **04548**	**04773**
S3N 250 F **EF**	R 250	1250A	**04554**	**04779**	2500A **04550**	**04775**
FC Cu = Передние выводы для медных кабелей						
S3N 250 F **FC Cu**	R 200	1000A	**04606**	**14419**	2000A **04602**	**14415**
S3N 250 F **FC Cu**	R 250	1250A	**04608**	**14421**	2500A **04604**	**14417**
FC CuAl = Передние выводы для медных/алюминиевых кабелей						
S3N 250 F **FC CuAl**	R 200	1000A	**04660**	**14455**	2000A **04656**	**14451**
S3N 250 F **FC CuAl**	R 250	1250A	**04662**	**14457**	2500A **04658**	**14453**
R = Задние выводы резьбовые						
S3N 250 F **R**	R 200	1000A	**04768**	**04912**	2000A **04764**	**04908**
S3N 250 F **R**	R 250	1250A	**04770**	**04914**	2500A **04766**	**04910**
RC = Задние выводы для кабелей						
S3N 250 F **RC**	R 200	1000A	**04714**	**04858**	2000A **04710**	**04854**
S3N 250 F **RC**	R 250	1250A	**04716**	**04860**	2500A **04712**	**04856**
R Res. Cur = Задние выводы резьбовые + набор задних резьбовых выводов для расцепителя разностного тока, установленного ниже автоматического выключателя						
S3N 250 F **R Res. Cur**	R 200	1000A		**25523**	2000A	**25519**
S3N 250 F **R Res. Cur**	R 250	1250A		**25525**	2500A	**25521**

Магнитный расцепитель		Im = 10 Ith код 1SDA0 . . . . . R1 3 полюса	4 полюса
F = Передние выводы			
S3N 250 F **F**	In 200A	2000A **27388**	**27476**
S3N 250 F **F**	In 250A	2500A **27390**	**27478**
EF = Удлиненные передние выводы			
S3N 250 F **EF**	In 200A	2000A **31756**	**32337**
S3N 250 F **EF**	In 250A	2500A **31758**	**32339**
FC Cu = Передние выводы для медных кабелей			
S3N 250 F **FC Cu**	In 200A	2000A **31804**	**32385**
S3N 250 F **FC Cu**	In 250A	2500A **31806**	**32387**
FC CuAl = Передние выводы для медных/алюминиевых кабелей			
S3N 250 F **FC CuAl**	In 200A	2000A **31844**	**32433**
S3N 250 F **FC CuAl**	In 250A	2500A **31846**	**32435**
R = Задние выводы резьбовые			
S3N 250 F **R**	In 200A	2000A **31940**	**32529**
S3N 250 F **R**	In 250A	2500A **31942**	**32531**
RC = Задние выводы для кабелей			
S3N 250 F **RC**	In 200A	2000A **31892**	**32481**
S3N 250 F **RC**	In 250A	2500A **31894**	**32483**

F = СТАЦИОНАРНЫЙ

PS139607

S3H 250 Iu (40 °C) = 250 A Icu (415 V) = 65 kA

Термомагнитный расцепитель		Im = 3 Ith	код 1SDA0 . . . . . R1 3 полюса	4 полюса
F = Передние выводы				
S3**H** 250 F **F**	R 200	600A	**48547**	**48557**
S3**H** 250 F **F**	R 250	750A	**48548**	**48558**
S3**H** 250 F **F** (N50%)	R 200	600A		**48563**
S3**H** 250 F **F** (N50%)	R 250	750A		**48564**

Термомагнитный расцепитель		Im=5 Ith	код 1SDA0 . . . . . R1 3 полюса	4 полюса	Im = 10 Ith	код 1SDA0 . . . . . R1 3 полюса	4 полюса
F = Передние выводы							
S3**H** 250 F **F**	R 200	1000A	**13511**	**13519**	2000A	**13507**	**13515**
S3**H** 250 F **F**	R 250	1250A	**13513**	**13521**	2500A	**13509**	**13517**
EF = Удлиненные передние выводы							
S3**H** 250 F **EF**	R 200	1000A	**04957**	**05182**	2000A	**04953**	**05178**
S3**H** 250 F **EF**	R 250	1250A	**04959**	**05184**	2500A	**04955**	**05180**
FC Cu = Передние выводы для медных кабелей							
S3**H** 250 F **FC Cu**	R 200	1000A	**05011**	**05236**	2000A	**05007**	**05232**
S3**H** 250 F **FC Cu**	R 250	1250A	**05013**	**05238**	2500A	**05009**	**05234**
FC CuAl = Передние выводы для медных/алюминиевых кабелей							
S3**H** 250 F **FC CuAl**	R 200	1000A	**05065**	**05290**	2000A	**05061**	**05286**
S3**H** 250 F **FC CuAl**	R 250	1250A	**05067**	**05292**	2500A	**05063**	**05288**
R = Задние выводы резьбовые							
S3**H** 250 F **R**	R 200	1000A	**05173**	**05398**	2000A	**05169**	**05394**
S3**H** 250 F **R**	R 250	1250A	**05175**	**05400**	2500A	**05171**	**05396**
RC = Задние выводы для кабелей							
S3**H** 250 F **RC**	R 200	1000A	**05119**	**05344**	2000A	**05115**	**05340**
S3**H** 250 F **RC**	R 250	1250A	**05121**	**05346**	2500A	**05117**	**05342**
R Res. Cur = Задние выводы резьбовые + набор задних резьбовых выводов для расцепителя разностного тока, установленного ниже автоматического выключателя							
S3**H** 250 F **R Res. Cur**	R 200	1000A		**25531**	2000A		**25527**
S3**H** 250 F **R Res. Cur**	R 250	1250A		**25533**	2500A		**25529**

Магнитный расцепитель		Im = 10 Ith	код 1SDA0 . . . . . R1 3 полюса	4 полюса
F = Передние выводы				
S3**H** 250 F **F**	In 200A	2000A	**27564**	**27652**
S3**H** 250 F **F**	In 250A	2500A	**27566**	**27654**
EF = Удлиненные передние выводы				
S3**H** 250 F **EF**	In 200A	2000A	**31948**	**32537**
S3**H** 250 F **EF**	In 250A	2500A	**31950**	**32539**
FC Cu = Передние выводы для медных кабелей				
S3**H** 250 F **FC Cu**	In 200A	2000A	**31996**	**32585**
S3**H** 250 F **FC Cu**	In 250A	2500A	**31998**	**32587**
FC CuAl = Передние выводы для медных/алюминиевых кабелей				
S3**H** 250 F **FC CuAl**	In 200A	2000A	**32044**	**32633**
S3**H** 250 F **FC CuAl**	In 250A	2500A	**32046**	**32635**
R = Задние выводы резьбовые				
S3**H** 250 F **R**	In 200A	2000A	**32097**	**32729**
S3**H** 250 F **R**	In 250A	2500A	**32099**	**32732**
RC = Задние выводы для кабелей				
S3**H** 250 F **RC**	In 200A	2000A	**32089**	**32681**
S3**H** 250 F **RC**	In 250A	2500A	**32091**	**32683**

Коды заказов

Автоматические выключатели SACE Isomax S3

F = СТАЦИОНАРНЫЙ

S3L 250 Iu (40 °C) = 250 A Icu (415 V) = 85 kA

Термомагнитный расцепитель		Im = 5 Ith	код 1SDA0 . . . . . R1 3 полюса	4 полюса	Im = 10 Ith	код 1SDA0 . . . . . R1 3 полюса	4 полюса
F = Передние выводы							
S3L 250 F **F**	R 200	1000A	**13527**	**13535**	2000A	**13523**	**13531**
S3L 250 F **F**	R 250	1250A	**13529**	**13537**	2500A	**13525**	**13533**
EF = Удлиненные передние выводы							
S3L 250 F **EF**	R 200	1000A	**05443**	**05668**	2000A	**05439**	**05664**
S3L 250 F **EF**	R 250	1250A	**05445**	**05670**	2500A	**05441**	**05666**
FC Cu = Передние выводы для медных кабелей							
S3L 250 F **FC Cu**	R 200	1000A	**05497**	**05722**	2000A	**05493**	**05718**
S3L 250 F **FC Cu**	R 250	1250A	**05499**	**05724**	2500A	**05495**	**05720**
FC CuAl = Передние выводы для медных/алюминиевых кабелей							
S3L 250 F **FC CuAl**	R 200	1000A	**05551**	**05776**	2000A	**05547**	**05772**
S3L 250 F **FC CuAl**	R 250	1250A	**05553**	**05778**	2500A	**05549**	**05774**
R = Задние выводы резьбовые							
S3L 250 F **R**	R 200	1000A	**05659**	**05884**	2000A	**05655**	**05880**
S3L 250 F **R**	R 250	1250A	**05661**	**05886**	2500A	**05657**	**05882**
RC = Задние выводы для кабелей							
S3L 250 F **RC**	R 200	1000A	**05605**	**05830**	2000A	**05601**	**05826**
S3L 250 F **RC**	R 250	1250A	**05607**	**05832**	2500A	**05603**	**05828**
R Res. Cur = Задние выводы резьбовые + набор задних резьбовых выводов для расцепителя разностного тока, установленного ниже автоматического выключателя							
S3L 250 F **R Res. Cur**	R 200	1000A		**25539**	2000A		**25535**
S3L 250 F **R Res. Cur**	R 250	1250A		**25541**	2500A		**25537**

Магнитный расцепитель		Im = 10 Ith	код 1SDA0 . . . . . R1 3 полюса	4 полюса
F = Передние выводы				
S3L 250 F **F**	In 200A	2000A	**27748**	**27828**
S3L 250 F **F**	In 250A	2500A	**27750**	**27830**
EF = Удлиненные передние выводы				
S3L 250 F **EF**	In 200A	2000A	**32137**	**32737**
S3L 250 F **EF**	In 250A	2500A	**32139**	**32739**
FC Cu = Передние выводы для медных кабелей				
S3L 250 F **FC Cu**	In 200A	2000A	**32185**	**32785**
S3L 250 F **FC Cu**	In 250A	2500A	**32187**	**32787**
FC CuAl = Передние выводы для медных/алюминиевых кабелей				
S3L 250 F **FC CuAl**	In 200A	2000A	**32233**	**32833**
S3L 250 F **FC CuAl**	In 250A	2500A	**32235**	**32835**
R = Задние выводы резьбовые				
S3L 250 F **R**	In 200A	2000A	**32329**	**32921**
S3L 250 F **R**	In 250A	2500A	**32331**	**32923**
RC = Задние выводы для кабелей				
S3L 250 F **RC**	In 200A	2000A	**32281**	**32761**
S3L 250 F **RC**	In 250A	2500A	**32283**	**32763**

P = ВТЫЧНОЙ

Подвижная часть

S3N 250 Iu (40 °C) = 250 A Icu (415 V) = 35 kA

Термомагнитный расцепитель		Im = 5 Ith	код 1SDA0 . . . . . R1 3 полюса	4 полюса	Im = 10 Ith	код 1SDA0 . . . . . R1 3 полюса	4 полюса
S3**N** 250 P MP	R 200	1000A	**04921**	**04939**	2000A	**04917**	**04935**
S3**N** 250 P MP	R 250	1250A	**04923**	**04941**	2500A	**04919**	**04937**

Магнитный расцепитель		Im = 10 Ith	код 1SDA0 . . . . . R1 3 полюса	4 полюса
S3**N** 250 P MP	In 200A	2000A	**32929**	**32945**
S3**N** 250 P MP	In 250A	2500A	**32931**	**32947**

S3H 250 Iu (40 °C) = 250 A Icu (415 V) = 65 kA

Термомагнитный расцепитель		Im = 5 Ith	код 1SDA0 . . . . . R1 3 полюса	4 полюса	Im = 10 Ith	код 1SDA0 . . . . . R1 3 полюса	4 полюса
S3**H** 250 P MP	R 200	1000A	**05407**	**05425**	2000A	**05403**	**05421**
S3**H** 250 P MP	R 250	1250A	**05409**	**05427**	2500A	**05405**	**05423**

Магнитный расцепитель		Im = 10 Ith	код 1SDA0 . . . . . R1 3 полюса	4 полюса
S3**H** 250 P MP	In 200A	2000A	**32961**	**32977**
S3**H** 250 P MP	In 250A	2500A	**32963**	**32979**

S3L 250 Iu (40 °C) = 250 A Icu (415 V) = 85 kA

Термомагнитный расцепитель		Im = 5 Ith	код 1SDA0 . . . . . R1 3 полюса	4 полюса	Im = 10 Ith	код 1SDA0 . . . . . R1 3 полюса	4 полюса
S3**L** 250 P MP	R 200	1000A	**05893**	**05911**	2000A	**05889**	**05907**
S3**L** 250 P MP	R 250	1250A	**05895**	**05913**	2500A	**05891**	**05909**

Магнитный расцепитель		Im = 10 Ith	код 1SDA0 . . . . . R1 3 полюса	4 полюса
S3**L** 250 P MP	In 200A	2000A	**32993**	**33009**
S3**L** 250 P MP	In 250A	2500A	**32995**	**33011**

Коды заказов

Автоматические выключатели SACE Isomax S3

W = ВЫКАТНОЙ

Подвижная часть

S3N 250 Iu (40 °C) = 250 A Icu (415 V) = 35 kA

Термомагнитный расцепитель		Im = 5 Ith	код 1SDA0 . . . . . R1		Im = 10 Ith	код 1SDA0 . . . . . R1	
			3 полюса	4 полюса		3 полюса	4 полюса
S3**N** 250 W MP	R 200	1000A	**04930**	**04948**	2000A	**04926**	**04944**
S3**N** 250 W MP	R 250	1250A	**04932**	**04950**	2500A	**04928**	**04946**

Магнитный расцепитель			Im = 10 Ith	код 1SDA0 . . . . . R1	
				3 полюса	4 полюса
S3**N** 250 W MP	In 200A		2000A	**32937**	**32953**
S3**N** 250 W MP	In 250A		2500A	**32939**	**32955**

S3H 250 Iu (40 °C) = 250 A Icu (415 V) = 65 kA

Термомагнитный расцепитель		Im = 5 Ith	код 1SDA0 . . . . . R1		Im = 10 Ith	код 1SDA0 . . . . . R1	
			3 полюса	4 полюса		3 полюса	4 полюса
S3**H** 250 W MP	R 200	1000A	**05416**	**05434**	2000A	**05412**	**05430**
S3**H** 250 W MP	R 250	1250A	**05418**	**05436**	2500A	**05414**	**05432**

Магнитный расцепитель			Im = 10 Ith	код 1SDA0 . . . . . R1	
				3 полюса	4 полюса
S3**H** 250 W MP	In 200A		2000A	**32969**	**32985**
S3**H** 250 W MP	In 250A		2500A	**32971**	**32987**

S3L 250 Iu (40 °C) = 250 A Icu (415 V) = 85 kA

Термомагнитный расцепитель		Im = 5 Ith	код 1SDA0 . . . . . R1		Im = 10 Ith	код 1SDA0 . . . . . R1	
			3 полюса	4 полюса		3 полюса	4 полюса
S3**L** 250 W MP	R 200	1000A	**05902**	**05920**	2000A	**05898**	**05916**
S3**L** 250 W MP	R 250	1250A	**05904**	**05922**	2500A	**05900**	**05918**

Магнитный расцепитель			Im = 10 Ith	код 1SDA0 . . . . . R1	
				3 полюса	4 полюса
S3**L** 250 W MP	In 200A		2000A	**33001**	**33017**
S3**L** 250 W MP	In 250A		2500A	**33003**	**33019**

F = СТАЦИОНАРНЫЙ

S4N 160 Iu (40 °C) = 160 A Icu (415 V) = 35 kA

Микропроцессорный расцепитель		PR211 P	код 1SDA0 . . . . . R1 3 полюса	4 полюса	PR212 P	код 1SDA0 . . . . . R1 3 полюса	4 полюса
F = Передние выводы							
S4**N** 160 F **F**	In 100 A	I	**15548**	**15836**	LSI	**15553**	**15841**
		LI	**15550**	**15838**	LSIG	**15558**	**15846**
S4**N** 160 F **F**	In 160 A	I	**15549**	**15837**	LSI	**15554**	**15842**
		LI	**15551**	**15839**	LSIG	**15559**	**15847**
EF = Удлиненные передние выводы							
S4**N** 160 F **EF**	In 100 A	I	**15632**	**15920**	LSI	**15635**	**15923**
		LI	**15633**	**15921**	LSIG	**15637**	**15925**
S4**N** 160 F **EF**	In 160 A	I	**05924**	**06080**	LSI	**05926**	**06082**
		LI	**05925**	**06081**	LSIG	**05929**	**06085**
FC Cu = Передние выводы для медных кабелей							
S4**N** 160 F **FC Cu**	In 100 A	I	**15680**	**15968**	LSI	**15683**	**15971**
		LI	**15681**	**15969**	LSIG	**15685**	**15973**
S4**N** 160 F **FC Cu**	In 160 A	I	**05960**	**06116**	LSI	**05962**	**06118**
		LI	**05961**	**06117**	LSIG	**05965**	**06121**
FC CuAl = Передние выводы для медных/алюминиевых кабелей							
S4**N** 160 F **FC CuAl**	In 100 A	I	**15728**	**16016**	LSI	**15731**	**16019**
		LI	**15729**	**16017**	LSIG	**15733**	**16021**
S4**N** 160 F **FC CuAl**	In 160 A	I	**05996**	**06152**	LSI	**05998**	**06154**
		LI	**05997**	**06153**	LSIG	**06001**	**06157**
R = Задние выводы резьбовые							
S4**N** 160 F **R**	In 100 A	I	**15830**	**16112**	LSI	**15833**	**16115**
		LI	**15831**	**16113**	LSIG	**15835**	**16117**
S4**N** 160 F **R**	In 160 A	I	**06074**	**06224**	LSI	**06076**	**06226**
		LI	**06075**	**06225**	LSIG	**06079**	**06229**
RC = Задние выводы для кабелей							
S4**N** 160 F **RC**	In 100 A	I	**15782**	**16064**	LSI	**15785**	**16067**
		LI	**15783**	**16065**	LSIG	**15787**	**16069**
S4**N** 160 F **RC**	In 160 A	I	**06038**	**06188**	LSI	**06040**	**06190**
		LI	**06039**	**06189**	LSIG	**06043**	**06193**

S4H 160 Iu (40 °C) = 160 A Icu (415 V) = 65 kA

Микропроцессорный расцепитель		PR211 P	код 1SDA0 . . . . . R1 3 полюса	4 полюса	PR212 P	код 1SDA0 . . . . . R1 3 полюса	4 полюса
F = Передние выводы							
S4**H** 160 F **F**	In 100 A	I	**16142**	**16424**	LSI	**16146**	**16428**
		LI	**16144**	**16426**	LSIG	**16152**	**16434**
S4**H** 160 F **F**	In 160 A	I	**16143**	**16425**	LSI	**16147**	**16429**
		LI	**16145**	**16427**	LSIG	**16153**	**16435**
EF = Удлиненные передние выводы							
S4**H** 160 F **EF**	In 100 A	I	**16226**	**16508**	LSI	**16228**	**16510**
		LI	**16227**	**16509**	LSIG	**16231**	**16513**
S4**H** 160 F **EF**	In 160 A	I	**06254**	**06404**	LSI	**06256**	**06406**
		LI	**06255**	**06405**	LSIG	**06259**	**06409**
FC Cu = Передние выводы для медных кабелей							
S4**H** 160 F **FC Cu**	In 100 A	I	**16274**	**16556**	LSI	**16276**	**16558**
		LI	**16275**	**16557**	LSIG	**16279**	**16561**
S4**H** 160 F **FC Cu**	In 160 A	I	**06290**	**06440**	LSI	**06292**	**06442**
		LI	**06291**	**06441**	LSIG	**06295**	**06445**
FC CuAl = Передние выводы для медных/алюминиевых кабелей							
S4**H** 160 F **FC CuAl**	In 100 A	I	**16322**	**16604**	LSI	**16324**	**16606**
		LI	**16323**	**16605**	LSIG	**16327**	**16609**
S4**H** 160 F **FC CuAl**	In 160 A	I	**06326**	**06476**	LSI	**06328**	**06478**
		LI	**06327**	**06477**	LSIG	**06331**	**06481**

Коды заказов

Автоматические выключатели SACE Isomax S4

F = СТАЦИОНАРНЫЙ

Микропроцессорный расцепитель		PR211 P	код 1SDA0 . . . . . R1 3 полюса	4 полюса	PR212 P	код 1SDA0 . . . . . R1 3 полюса	4 полюса
R = Задние выводы резьбовые							
S4**H** 160 F **R**	In 100 A	I	**16418**	**16700**	LSI	**16420**	**16702**
		LI	**16419**	**16701**	LSIG	**16423**	**16705**
S4**H** 160 F **R**	In 160 A	I	**06398**	**06548**	LSI	**06400**	**06550**
		LI	**06399**	**06549**	LSIG	**06403**	**06553**
RC = Задние выводы для кабелей							
S4**H** 160 F **RC**	In 100 A	I	**16370**	**16652**	LSI	**16372**	**16654**
		LI	**16371**	**16653**	LSIG	**16375**	**16657**
S4**H** 160 F **RC**	In 160 A	I	**06362**	**06512**	LSI	**06364**	**06514**
		LI	**06363**	**06513**	LSIG	**06367**	**06517**

S4L 160 Iu (40 °C) = 160 A Icu (415 V) = 100 kA

Микропроцессорный расцепитель		PR211 P	код 1SDA0 . . . . . R1 3 полюса	4 полюса	PR212 P	код 1SDA0 . . . . . R1 3 полюса	4 полюса
F = Передние выводы							
S4**L** 160 F **F**	In 100 A	I	**16730**	**17012**	LSI	**16734**	**17016**
		LI	**16732**	**17014**	LSIG	**16740**	**17022**
S4**L** 160 F **F**	In 160 A	I	**16731**	**17013**	LSI	**16735**	**17017**
		LI	**16733**	**17015**	LSIG	**16741**	**17023**
EF = Удлиненные передние выводы							
S4**L** 160 F **EF**	In 100 A	I	**16814**	**17096**	LSI	**16816**	**17098**
		LI	**16815**	**17097**	LSIG	**16819**	**17101**
S4**L** 160 F **EF**	In 160 A	I	**06578**	**06728**	LSI	**06580**	**06730**
		LI	**06579**	**06729**	LSIG	**06583**	**06733**
FC Cu = Передние выводы для медных кабелей							
S4**L** 160 F **FC Cu**	In 100 A	I	**16862**	**17144**	LSI	**16864**	**17146**
		LI	**16863**	**17145**	LSIG	**16867**	**17149**
S4**L** 160 F **FC Cu**	In 160 A	I	**06614**	**06764**	LSI	**06616**	**06766**
		LI	**06615**	**06765**	LSIG	**06619**	**06769**
FC CuAl = Передние выводы для медных/алюминиевых кабелей							
S4**L** 160 F **FC** CuAl	In 100 A	I	**16910**	**17192**	LSI	**16912**	**17194**
		LI	**16911**	**17193**	LSIG	**16915**	**17197**
S4**L** 160 F **FC** CuAl	In 160 A	I	**06650**	**06800**	LSI	**06652**	**06802**
		LI	**06651**	**06801**	LSIG	**06655**	**06805**
R = Задние выводы резьбовые							
S4**L** 160 F **R**	In 100 A	I	**17006**	**17288**	LSI	**17008**	**17290**
		LI	**17007**	**17289**	LSIG	**17011**	**17293**
S4**L** 160 F **R**	In 160 A	I	**06722**	**06872**	LSI	**06724**	**06874**
		LI	**06723**	**06873**	LSIG	**06727**	**06877**
RC = Задние выводы для кабелей							
S4**L** 160 F **RC**	In 100 A	I	**16958**	**17240**	LSI	**16960**	**17242**
		LI	**16959**	**17241**	LSIG	**16963**	**17245**
S4**L** 160 F **RC**	In 160 A	I	**06686**	**06836**	LSI	**06688**	**06838**
		LI	**06687**	**06837**	LSIG	**06691**	**06841**

P = ВТЫЧНОЙ

Подвижная часть

S4N 160 Iu (40 °C) = 160 A Icu (415 V) = 35 kA

Микропроцессорный расцепитель		PR211 P	код 1SDA0 . . . . . R1 3 полюса	4 полюса	PR212 P	код 1SDA0 . . . . . R1 3 полюса	4 полюса
S4**N** 160 P MP	In 100 A	I	**16118**	**16130**	LSI	**16121**	**16133**
		LI	**16119**	**16131**	LSIG	**16123**	**16135**
S4**N** 160 P MP	In 160 A	I	**06230**	**06242**	LSI	**06232**	**06244**
		LI	**06231**	**06243**	LSIG	**06235**	**06247**

S4H 160 Iu (40 °C) = 160 A Icu (415 V) = 65 kA

Микропроцессорный расцепитель		PR211 P	код 1SDA0 . . . . . R1 3 полюса	4 полюса	PR212 P	код 1SDA0 . . . . . R1 3 полюса	4 полюса
S4**H** 160 P MP	In 100 A	I	**16706**	**16718**	LSI	**16708**	**16720**
		LI	**16707**	**16719**	LSIG	**16711**	**16723**
S4**H** 160 P MP	In 160 A	I	**06554**	**06566**	LSI	**06556**	**06568**
		LI	**06555**	**06567**	LSIG	**06559**	**06571**

S4L 160 Iu (40 °C) = 160 A Icu (415 V) = 100 kA

Микропроцессорный расцепитель		PR211 P	код 1SDA0 . . . . . R1 3 полюса	4 полюса	PR212 P	код 1SDA0 . . . . . R1 3 полюса	4 полюса
S4**L** 160 P MP	In 100 A	I	**17294**	**17306**	LSI	**17296**	**17308**
		LI	**17295**	**17307**	LSIG	**17299**	**17311**
S4**L** 160 P MP	In 160 A	I	**06878**	**06890**	LSI	**06880**	**06892**
		LI	**06879**	**06891**	LSIG	**06883**	**06895**

W = ВЫКАТНОЙ

Подвижная часть

S4N 160 Iu (40 °C) = 160 A Icu (415 V) = 35 kA

Микропроцессорный расцепитель		PR211 P	код 1SDA0 . . . . . R1 3 полюса	4 полюса	PR212 P	код 1SDA0 . . . . . R1 3 полюса	4 полюса
S4**N** 160 W MP	In 100 A	I	**16124**	**16136**	LSI	**16127**	**16139**
		LI	**16125**	**16137**	LSIG	**16129**	**16141**
S4**N** 160 W MP	In 160 A	I	**06236**	**06248**	LSI	**06238**	**06250**
		LI	**06237**	**06249**	LSIG	**06241**	**06253**

S4H 160 Iu (40 °C) = 160 A Icu (415 V) = 65 kA

Микропроцессорный расцепитель		PR211 P	код 1SDA0 . . . . . R1 3 полюса	4 полюса	PR212 P	код 1SDA0 . . . . . R1 3 полюса	4 полюса
S4**H** 160 W MP	In 100 A	I	**16712**	**16724**	LSI	**16714**	**16726**
		LI	**16713**	**16725**	LSIG	**16717**	**16729**
S4**H** 160 W MP	In 160 A	I	**06560**	**06572**	LSI	**06562**	**06574**
		LI	**06561**	**06573**	LSIG	**06565**	**06577**

S4L 160 Iu (40 °C) = 160 A Icu (415 V) = 100 kA

Микропроцессорный расцепитель		PR211 P	код 1SDA0 . . . . . R1 3 полюса	4 полюса	PR212 P	код 1SDA0 . . . . . R1 3 полюса	4 полюса
S4**L** 160 W MP	In 100 A	I	**17300**	**17312**	LSI	**17302**	**17314**
		LI	**17301**	**17313**	LSIG	**17305**	**17317**
S4**L** 160 W MP	In 160 A	I	**06884**	**06896**	LSI	**06886**	**06898**
		LI	**06885**	**06897**	LSIG	**06889**	**06901**

Коды заказов

Автоматические выключатели SACE Isomax S4

F = СТАЦИОНАРНЫЙ

S4N 250 Iu (40 °C) = 250 A Icu (415 V) = 35 kA

Микропроцессорный расцепитель		PR211 P	код 1SDA0 . . . . . R1 3 полюса	код 1SDA0 . . . . . R1 4 полюса	PR212 P	код 1SDA0 . . . . . R1 3 полюса	код 1SDA0 . . . . . R1 4 полюса
F = Передние выводы							
S4**N** 250 F **F**	In 250 A	I	**17318**	**17384**	LSI	**17320**	**17386**
		LI	**17319**	**17385**	LSIG	**17323**	**17389**
EF = Удлиненные передние выводы							
S4**N** 250 F **EF**	In 250 A	I	**06902**	**07052**	LSI	**06904**	**07054**
		LI	**06903**	**07053**	LSIG	**06907**	**07057**
FC Cu = Передние выводы для медных кабелей							
S4**N** 250 F **FC Cu**	In 250 A	I	**06938**	**07088**	LSI	**06940**	**07090**
		LI	**06939**	**07089**	LSIG	**06943**	**07093**
FC CuAl = Передние выводы для медных/алюминиевых кабелей							
S4**N** 250 F **FC** CuAl	In 250 A	I	**06974**	**07124**	LSI	**06976**	**07126**
		LI	**06975**	**07125**	LSIG	**06979**	**07129**
R = Задние выводы резьбовые							
S4**N** 250 F **R**	In 250 A	I	**07046**	**07196**	LSI	**07048**	**07198**
		LI	**07047**	**07197**	LSIG	**07051**	**07201**
RC = Задние выводы для кабелей							
S4**N** 250 F **RC**	In 250 A	I	**07010**	**07160**	LSI	**07012**	**07162**
		LI	**07011**	**07161**	LSIG	**07015**	**07165**

S4H 250 Iu (40 °C) = 250 A Icu (415 V) = 65 kA

Микропроцессорный расцепитель		PR211 P	код 1SDA0 . . . . . R1 3 полюса	код 1SDA0 . . . . . R1 4 полюса	PR212 P	код 1SDA0 . . . . . R1 3 полюса	код 1SDA0 . . . . . R1 4 полюса
F = Передние выводы							
S4**H** 250 F **F**	In 250 A	I	**17450**	**17516**	LSI	**17452**	**17518**
		LI	**17451**	**17517**	LSIG	**17455**	**17521**
EF = Удлиненные передние выводы							
S4**H** 250 F **EF**	In 250 A	I	**07226**	**07376**	LSI	**07228**	**07378**
		LI	**07227**	**07377**	LSIG	**07231**	**07381**
FC Cu = Передние выводы для медных кабелей							
S4**H** 250 F **FC Cu**	In 250 A	I	**07262**	**07412**	LSI	**07264**	**07414**
		LI	**07263**	**07413**	LSIG	**07267**	**07417**
FC CuAl = Передние выводы для медных/алюминиевых кабелей							
S4**H** 250 F **FC** CuAl	In 250 A	I	**07298**	**07448**	LSI	**07300**	**07450**
		LI	**07299**	**07449**	LSIG	**07303**	**07453**
R = Задние выводы резьбовые							
S4**H** 250 F **R**	In 250 A	I	**07370**	**07520**	LSI	**07372**	**07522**
		LI	**07371**	**07521**	LSIG	**07375**	**07525**
RC = Задние выводы для кабелей							
S4**H** 250 F **RC**	In 250 A	I	**07334**	**07484**	LSI	**07336**	**07486**
		LI	**07335**	**07485**	LSIG	**07339**	**07489**

F = СТАЦИОНАРНЫЙ

S4L 250 Iu (40 °C) = 250 A Icu (415 V) = 100 kA

Микропроцессорный расцепитель		PR211 P	код 1SDA0 . . . . . R1 3 полюса	4 полюса	PR212 P	код 1SDA0 . . . . . R1 3 полюса	4 полюса
F = Передние выводы							
S4**L** 250 F **F**	In 250 A	I	**17582**	**17648**	LSI	**17584**	**17650**
		LI	**17583**	**17649**	LSIG	**17587**	**17653**
EF = Удлиненные передние выводы							
S4**L** 250 F **EF**	In 250 A	I	**07550**	**07700**	LSI	**07552**	**07702**
		LI	**07551**	**07701**	LSIG	**07555**	**07705**
FC Cu = Передние выводы для медных кабелей							
S4**L** 250 F **FC Cu**	In 250 A	I	**07586**	**07736**	LSI	**07588**	**07738**
		LI	**07587**	**07737**	LSIG	**07591**	**07741**
FC CuAl = Передние выводы для медных/алюминиевых кабелей							
S4**L** 250 F **FC CuAl**	In 250 A	I	**07622**	**07772**	LSI	**07624**	**07774**
		LI	**07623**	**07773**	LSIG	**07627**	**07777**
R = Задние выводы резьбовые							
S4**L** 250 F **R**	In 250 A	I	**07694**	**07844**	LSI	**07696**	**07846**
		LI	**07695**	**07845**	LSIG	**07699**	**07849**
RC = Задние выводы для кабелей							
S4**L** 250 F **RC**	In 250 A	I	**07658**	**07808**	LSI	**07660**	**07810**
		LI	**07659**	**07809**	LSIG	**07663**	**07813**

Коды заказов

Автоматические выключатели SACE Isomax S4

P = ВТЫЧНОЙ

Подвижная часть

S4N 250 Iu (40 °C) = 250 A Icu (415 V) = 35 kA

Микропроцессорный расцепитель		PR211 P	код 1SDA0 . . . . . R1 3 полюса	4 полюса	PR212 P	код 1SDA0 . . . . . R1 3 полюса	4 полюса
S4**N** 250 P MP	In 250 A	I	**07202**	**07214**	LSI	**07204**	**07216**
		LI	**07203**	**07215**	LSIG	**07207**	**07219**

S4H 250 Iu (40 °C) = 250 A Icu (415 V) = 65 kA

Микропроцессорный расцепитель		PR211 P	код 1SDA0 . . . . . R1 3 полюса	4 полюса	PR212 P	код 1SDA0 . . . . . R1 3 полюса	4 полюса
S4**H** 250 P MP	In 250 A	I	**07526**	**07538**	LSI	**07528**	**07540**
		LI	**07527**	**07539**	LSIG	**07531**	**07543**

S4L 250 Iu (40 °C) = 250 A Icu (415 V) = 100 kA

Микропроцессорный расцепитель		PR211 P	код 1SDA0 . . . . . R1 3 полюса	4 полюса	PR212 P	код 1SDA0 . . . . . R1 3 полюса	4 полюса
S4**L** 250 P MP	In 250 A	I	**07850**	**07862**	LSI	**07852**	**07864**
		LI	**07851**	**07863**	LSIG	**07855**	**07867**

W = ВЫКАТНОЙ

Подвижная часть

S4N 250 Iu (40 °C) = 250 A Icu (415 V) = 35 kA

Микропроцессорный расцепитель		PR211 P	код 1SDA0 . . . . . R1 3 полюса	4 полюса	PR212 P	код 1SDA0 . . . . . R1 3 полюса	4 полюса
S4**N** 250 W MP	In 250 A	I	**07208**	**07220**	LSI	**07210**	**07222**
		LI	**07209**	**07221**	LSIG	**07213**	**07225**

S4H 250 Iu (40 °C) = 250 A Icu (415 V) = 65 kA

Микропроцессорный расцепитель		PR211 P	код 1SDA0 . . . . . R1 3 полюса	4 полюса	PR212 P	код 1SDA0 . . . . . R1 3 полюса	4 полюса
S4**H** 250 W MP	In 250 A	I	**07532**	**07544**	LSI	**07534**	**07546**
		LI	**07533**	**07545**	LSIG	**07537**	**07549**

S4L 250 Iu (40 °C) = 250 A Icu (415 V) = 100 kA

Микропроцессорный расцепитель		PR211 P	код 1SDA0 . . . . . R1 3 полюса	4 полюса	PR212 P	код 1SDA0 . . . . . R1 3 полюса	4 полюса
S4**L** 250 W MP	In 250 A	I	**07856**	**07868**	LSI	**07858**	**07870**
		LI	**07857**	**07869**	LSIG	**07861**	**07873**

F = СТАЦИОНАРНЫЙ

S5N 400 Iu (40 °C) = 400 A Icu (415 V) = 35 kA

Термомагнитный расцепитель		Im = 5...10 Ith	код 1SDA0 . . . . . R1 3 полюса	4 полюса
F = Передние выводы				
S5**N** 400 F **F**	R 320	3200A	**38438**	**38440**
S5**N** 400 F **F**	R 400	4000A	**38439**	**38441**
EF = Удлиненные передние выводы				
S5**N** 400 F **EF**	R 320	3200A	**38442**	**38444**
S5**N** 400 F **EF**	R 400	4000A	**38443**	**38445**
FC Cu = Передние выводы для медных кабелей				
S5**N** 400 F **FC Cu**	R 320	3200A	**38446**	**38448**
S5**N** 400 F **FC Cu**	R 400	4000A	**38447**	**38449**
FC CuAl = Передние выводы для медных/алюминиевых кабелей				
S5**N** 400 F **FC CuAl***	R 320	3200A	**38450**	**38452**
S5**N** 400 F **FC CuAl***	R 400	4000A	**38451**	**38453**
S5**N** 400 F **FC CuAl****	R 320	3200A	**38466**	**38480**
S5**N** 400 F **FC CuAl****	R 400	4000A	**38467**	**38481**
R = Задние выводы резьбовые				
S5**N** 400 F **R**	R 320	3200A	**38486**	**38488**
S5**N** 400 F **R**	R 400	4000A	**38487**	**38489**
RC = Задние выводы для кабелей				
S5**N** 400 F **RC**	R 320	3200A	**38482**	**38484**
S5**N** 400 F **RC**	R 400	4000A	**38483**	**38485**

Микропроцессорный расцепитель		PR211 P	код 1SDA0 . . . . . R1 3 полюса	4 полюса	PR212 P	код 1SDA0 . . . . . R1 3 полюса	4 полюса
F = Передние выводы							
S5**N** 400 F **F**	In 320 A	I	**17714**	**17846**	LSI	**17718**	**17850**
		LI	**17716**	**17848**	LSIG	**17724**	**17856**
S5**N** 400 F **F**	In 400 A	I	**17715**	**17847**	LSI	**17719**	**17851**
		LI	**17717**	**17849**	LSIG	**17725**	**17857**
EF = Удлиненные передние выводы							
S5**N** 400 F **EF**	In 320 A	I	**07874**	**08174**	LSI	**07878**	**08178**
		LI	**07876**	**08176**	LSIG	**07884**	**08184**
S5**N** 400 F **EF**	In 400 A	I	**07875**	**08175**	LSI	**07879**	**08179**
		LI	**07877**	**08177**	LSIG	**07885**	**08185**
FC Cu = Передние выводы для медных кабелей							
S5**N** 400 F **FC Cu**	In 320 A	I	**07946**	**08246**	LSI	**07950**	**08250**
		LI	**07948**	**08248**	LSIG	**07956**	**08256**
S5**N** 400 F **FC Cu**	In 400 A	I	**07947**	**08247**	LSI	**07951**	**08251**
		LI	**07949**	**08249**	LSIG	**07957**	**08257**
FC CuAl = Передние выводы для медных/алюминиевых кабелей							
S5**N** 400 F **FC CuAl***	In 320 A	I	**08018**	**08318**	LSI	**08022**	**08322**
		LI	**08020**	**08320**	LSIG	**08028**	**08328**
S5**N** 400 F **FC CuAl***	In 400 A	I	**08019**	**08319**	LSI	**08023**	**08323**
		LI	**08021**	**08321**	LSIG	**08029**	**08329**
S5**N** 400 F **FC CuAl****	In 320 A	I	**38454**	**38468**	LSI	**38458**	**38472**
		LI	**38456**	**38470**	LSIG	**38464**	**38478**
S5**N** 400 F **FC CuAl****	In 400 A	I	**38455**	**38469**	LSI	**38459**	**38473**
		LI	**38457**	**38471**	LSIG	**38465**	**38479**
R = Задние выводы резьбовые							
S5**N** 400 F **R**	In 320 A	I	**08162**	**08450**	LSI	**08166**	**08454**
		LI	**08164**	**08452**	LSIG	**08172**	**08460**
S5**N** 400 F **R**	In 400 A	I	**08163**	**08451**	LSI	**08167**	**08455**
		LI	**08165**	**08453**	LSIG	**08173**	**08461**
RC = Задние выводы для кабелей							
S5**N** 400 F **RC**	In 320 A	I	**08090**	**08390**	LSI	**08094**	**08394**
		LI	**08092**	**08392**	LSIG	**08100**	**08400**
S5**N** 400 F **RC**	In 400 A	I	**08091**	**08391**	LSI	**08095**	**08395**
		LI	**08093**	**08393**	LSIG	**08101**	**08401**

* Сечение кабеля = 1 x 240 mm^2
** Сечение кабеля = 2 x 120 mm^2

Коды заказов

Автоматические выключатели SACE Isomax S5

F = СТАЦИОНАРНЫЙ

S5H 400 Iu (40 °C) = 400 A Icu (415 V) = 65 kA

Термомагнитный расцепитель		Im = 5...10 Ith	код 1SDA0 . . . . . R1 3 полюса	4 полюса
F = Передние выводы				
S5H 400 F **F**	R 320	3200A	**38522**	**38524**
S5H 400 F **F**	R 400	4000A	**38523**	**38525**
EF = Удлиненные передние выводы				
S5H 400 F **EF**	R 320	3200A	**38526**	**38528**
S5H 400 F **EF**	R 400	4000A	**38527**	**38529**
FC Cu = Передние выводы для медных кабелей				
S5H 400 F **FC Cu**	R 320	3200A	**38530**	**38532**
S5H 400 F **FC Cu**	R 400	4000A	**38531**	**38533**
FC CuAl = Передние выводы для медных кабелей/алюминиевых кабелей				
S5H 400 F **FC CuAl***	R 320	3200A	**38534**	**38536**
S5H 400 F **FC CuAl***	R 400	4000A	**38535**	**38537**
S5H 400 F **FC CuAl****	R 320	3200A	**38550**	**38564**
S5H 400 F **FC CuAl****	R 400	4000A	**38551**	**38565**
R = Задние резьбовые выводы				
S5H 400 F **R**	R 320	3200A	**38570**	**38572**
S5H 400 F **R**	R 400	4000A	**38571**	**38573**
RC = Задние выводы для кабелей				
S5H 400 F **RC**	R 320	3200A	**38566**	**38568**
S5H 400 F **RC**	R 400	4000A	**38567**	**38569**

Микропроцессорный расцепитель		PR211 P	код 1SDA0 . . . . . R1 3 полюса	4 полюса	PR212 P	код 1SDA0 . . . . . R1 3 полюса	4 полюса
F = Передние выводы							
S5H 400 F **F**	In 320 A	I	**17990**	**18122**	LSI	**17994**	**18126**
		LI	**17992**	**18124**	LSIG	**18000**	**18132**
S5H 400 F **F**	In 400 A	I	**17991**	**18123**	LSI	**17995**	**18127**
		LI	**17993**	**18125**	LSIG	**18001**	**18133**
EF = Удлиненные передние выводы							
S5H 400 F **EF**	In 320 A	I	**08510**	**08810**	LSI	**08514**	**08814**
		LI	**08512**	**08812**	LSIG	**08520**	**08820**
S5H 400 F **EF**	In 400 A	I	**08511**	**08811**	LSI	**08515**	**08815**
		LI	**08513**	**08813**	LSIG	**08521**	**08821**
FC Cu = Передние выводы для медных кабелей							
S5H 400 F **FC Cu**	In 320 A	I	**08582**	**08882**	LSI	**08586**	**08886**
		LI	**08584**	**08884**	LSIG	**08592**	**08892**
S5H 400 F **FC Cu**	In 400 A	I	**08583**	**08883**	LSI	**08587**	**08887**
		LI	**08585**	**08885**	LSIG	**08593**	**08893**
FC CuAl = Передние выводы для медных кабелей/алюминиевых кабелей							
S5H 400 F **FC CuAl***	In 320 A	I	**08654**	**08954**	LSI	**08658**	**08958**
		LI	**08656**	**08956**	LSIG	**08664**	**08964**
S5H 400 F **FC CuAl***	In 400 A	I	**08655**	**08955**	LSI	**08659**	**08959**
		LI	**08657**	**08957**	LSIG	**08665**	**08965**
S5H 400 F **FC CuAl****	In 320 A	I	**38538**	**38552**	LSI	**38542**	**38556**
		LI	**38540**	**38554**	LSIG	**38548**	**38563**
S5H 400 F **FC CuAl****	In 400 A	I	**38539**	**38553**	LSI	**38543**	**38557**
		LI	**38541**	**38555**	LSIG	**38549**	**38562**
R = Задние резьбовые выводы							
S5H 400 F **R**	In 320 A	I	**08798**	**09098**	LSI	**08802**	**09102**
		LI	**08800**	**09100**	LSIG	**08808**	**09108**
S5H 400 F **R**	In 400 A	I	**08799**	**09099**	LSI	**08803**	**09103**
		LI	**08801**	**09101**	LSIG	**08809**	**09109**
RC = Задние выводы для кабелей							
S5H 400 F **RC**	In 320 A	I	**08726**	**09026**	LSI	**08730**	**09030**
		LI	**08728**	**09028**	LSIG	**08736**	**09036**
S5H 400 F **RC**	In 400 A	I	**08727**	**09027**	LSI	**08731**	**09031**
		LI	**08729**	**09029**	LSIG	**08737**	**09037**

* Сечение кабеля = 1 x 240 mm²
** Сечение кабеля = 2 x 120 mm²

F = СТАЦИОНАРНЫЙ

S5L 400 Iu (40 °C) = 400 A Icu (415 V) = 100 kA

Термомагнитный расцепитель		Im = 5...10 Ith	код 1SDA0 . . . . . R1 3 полюса	4 полюса
F = Передние выводы				
S5L 400 F **F**	R 320	3200A	**38606**	**38608**
S5L 400 F **F**	R 400	4000A	**38607**	**38609**
EF = Удлиненные передние выводы				
S5L 400 F **EF**	R 320	3200A	**38610**	**38612**
S5L 400 F **EF**	R 400	4000A	**38611**	**38613**
FC Cu = Передние выводы для медных кабелей				
S5L 400 F **FC Cu**	R 320	3200A	**38614**	**38616**
S5L 400 F **FC Cu**	R 400	4000A	**38615**	**38617**
FC CuAl = Передние выводы для медных кабелей/алюминиевых кабелей				
S5L 400 F **FC CuAl***	R 320	3200A	**38618**	**38620**
S5L 400 F **FC CuAl***	R 400	4000A	**38619**	**38621**
S5L 400 F **FC CuAl****	R 320	3200A	**38634**	**38648**
S5L 400 F **FC CuAl****	R 400	4000A	**38635**	**38649**
R = Задние резьбовые выводы				
S5L 400 F **R**	R 320	3200A	**38654**	**38656**
S5L 400 F **R**	R 400	4000A	**38655**	**38657**
RC = Задние выводы для кабелей				
S5L 400 F **RC**	R 320	3200A	**38650**	**38652**
S5L 400 F **RC**	R 400	4000A	**38651**	**38653**

Микропроцессорный расцепитель		PR211 P	код 1SDA0 . . . . . R1 3 полюса	4 полюса	PR212 P	код 1SDA0 . . . . . R1 3 полюса	4 полюса
F = Передние выводы							
S5L 400 F **F**	In 320 A	I	**18254**	**18386**	LSI	**18258**	**18390**
		LI	**18256**	**18388**	LSIG	**18264**	**18396**
S5L 400 F **F**	In 400 A	I	**18255**	**18387**	LSI	**18259**	**18391**
		LI	**18257**	**18389**	LSIG	**18265**	**18397**
EF = Удлиненные передние выводы							
S5L 400 F **EF**	In 320 A	I	**09158**	**09458**	LSI	**09162**	**09462**
		LI	**09160**	**09460**	LSIG	**09168**	**09468**
S5L 400 F **EF**	In 400 A	I	**09159**	**09459**	LSI	**09163**	**09463**
		LI	**09161**	**09461**	LSIG	**09169**	**09469**
FC Cu = Передние выводы для медных кабелей							
S5L 400 F **FC Cu**	In 320 A	I	**09230**	**09530**	LSI	**09234**	**09534**
		LI	**09232**	**09532**	LSIG	**09240**	**09540**
S5L 400 F **FC Cu**	In 400 A	I	**09231**	**09531**	LSI	**09235**	**09535**
		LI	**09233**	**09533**	LSIG	**09241**	**09541**
FC CuAl = Передние выводы для медных кабелей/алюминиевых кабелей							
S5L 400 F **FC CuAl***	In 320 A	I	**09302**	**09602**	LSI	**09306**	**09606**
		LI	**09304**	**09604**	LSIG	**09312**	**09612**
S5L 400 F **FC CuAl***	In 400 A	I	**09303**	**09603**	LSI	**09307**	**09607**
		LI	**09305**	**09605**	LSIG	**09313**	**09613**
S5L 400 F **FC CuAl****	In 320 A	I	**38622**	**38636**	LSI	**38626**	**38640**
		LI	**38624**	**38638**	LSIG	**38628**	**38646**
S5L 400 F **FC CuAl****	In 400 A	I	**38623**	**38637**	LSI	**38627**	**38641**
		LI	**38625**	**38639**	LSIG	**38629**	**38647**
R = Задние резьбовые выводы							
S5L 400 F **R**	In 320 A	I	**09446**	**09746**	LSI	**09450**	**09750**
		LI	**09448**	**09748**	LSIG	**09456**	**09756**
S5L 400 F **R**	In 400 A	I	**09447**	**09747**	LSI	**09451**	**09751**
		LI	**09449**	**09749**	LSIG	**09457**	**09757**
RC = Задние выводы для кабелей							
S5L 400 F **RC**	In 320 A	I	**09374**	**09674**	LSI	**09378**	**09678**
		LI	**09376**	**09676**	LSIG	**09384**	**09684**
S5L 400 F **RC**	In 400 A	I	**09375**	**09675**	LSI	**09379**	**09679**
		LI	**09377**	**09677**	LSIG	**09385**	**09685**

* Сечение кабеля = 1 x 240 mm^2

** Сечение кабеля = 2 x 120 mm^2

Коды заказов

Автоматические выключатели SACE Isomax S5

P = ВТЫЧНОЙ

Подвижная часть

S5N 400 Iu (40 °C) = 400 A Icu (415 V) = 35 kA

Термомагнитный расцепитель		Im = 5...10 Ith	код 1SDA0 . . . . . R1 3 полюса	4 полюса
S5**N** 400 P MP	R 320	3200A	**43896**	**43902**
S5**N** 400 P MP	R 400	4000A	**43897**	**43903**

Микропроцессорный расцепитель		PR211 P	код 1SDA0 . . . . . R1 3 полюса	4 полюса	PR212 P	код 1SDA0 . . . . . R1 3 полюса	4 полюса
S5**N** 400 P MP	In 320 A	I	**08462**	**08486**	LSI	**08466**	**08490**
		LI	**08464**	**08488**	LSIG	**08472**	**08496**
S5**N** 400 P MP	In 400 A	I	**08463**	**08487**	LSI	**08467**	**08491**
		LI	**08465**	**08489**	LSIG	**08473**	**08497**

S5H 400 Iu (40 °C) = 400 A Icu (415 V) = 65 kA

Термомагнитный расцепитель		Im = 5...10 Ith	код 1SDA0 . . . . . R1 3 полюса	4 полюса
S5**H** 400 P MP	R 320	3200A	**43898**	**43904**
S5**H** 400 P MP	R 400	4000A	**43899**	**43905**

Микропроцессорный расцепитель		PR211 P	код 1SDA0 . . . . . R1 3 полюса	4 полюса	PR212 P	код 1SDA0 . . . . . R1 3 полюса	4 полюса
S5**H** 400 P MP	In 320 A	I	**09110**	**09134**	LSI	**09114**	**09138**
		LI	**09112**	**09136**	LSIG	**09120**	**09144**
S5**H** 400 P MP	In 400 A	I	**09111**	**09135**	LSI	**09115**	**09139**
		LI	**09113**	**09137**	LSIG	**09121**	**09145**

S5L 400 Iu (40 °C) = 400 A Icu (415 V) = 100 kA

Термомагнитный расцепитель		Im = 5...10 Ith	код 1SDA0 . . . . . R1 3 полюса	4 полюса
S5**L** 400 P MP	R 320	3200A	**43900**	**43906**
S5**L** 400 P MP	R 400	4000A	**43901**	**43907**

Микропроцессорный расцепитель		PR211 P	код 1SDA0 . . . . . R1 3 полюса	4 полюса	PR212 P	код 1SDA0 . . . . . R1 3 полюса	4 полюса
S5**L** 400 P MP	In 320 A	I	**09758**	**09782**	LSI	**09762**	**09786**
		LI	**09760**	**09784**	LSIG	**09768**	**09792**
S5**L** 400 P MP	In 400 A	I	**09759**	**09783**	LSI	**09763**	**09787**
		LI	**09761**	**09785**	LSIG	**09769**	**09793**

W = ВЫКАТНОЙ

Подвижная часть

S5N 400 Iu (40 °C) = 400 A Icu (415 V) = 35 kA

Термомагнитный расцепитель		Im = 5...10 Ith	код 1SDA0 . . . . . R1 3 полюса	4 полюса
S5**N** 400 W MP	R 320	3200A	**38414**	**38416**
S5**N** 400 W MP	R 400	4000A	**38415**	**38417**

Микропроцессорный расцепитель		PR211 P	код 1SDA0 . . . . . R1 3 полюса	4 полюса	PR212 P	код 1SDA0 . . . . . R1 3 полюса	4 полюса
S5**N** 400 W MP	In 320 A	I	**08474**	**08498**	LSI	**08478**	**08502**
		LI	**08476**	**08500**	LSIG	**08484**	**08508**
S5**N** 400 W MP	In 400 A	I	**08475**	**08499**	LSI	**08479**	**08503**
		LI	**08477**	**08501**	LSIG	**08485**	**08509**

S5H 400 Iu (40 °C) = 400 A Icu (415 V) = 65 kA

Термомагнитный расцепитель		Im = 5...10 Ith	код 1SDA0 . . . . . R1 3 полюса	4 полюса
S5**H** 400 W MP	R 320	3200A	**38490**	**38492**
S5**H** 400 W MP	R 400	4000A	**38491**	**38493**

Микропроцессорный расцепитель		PR211 P	код 1SDA0 . . . . . R1 3 полюса	4 полюса	PR212 P	код 1SDA0 . . . . . R1 3 полюса	4 полюса
S5**H** 400 W MP	In 320 A	I	**09122**	**09146**	LSI	**09126**	**09150**
		LI	**09124**	**09148**	LSIG	**09132**	**09156**
S5**H** 400 W MP	In 400 A	I	**09123**	**09147**	LSI	**09127**	**09151**
		LI	**09125**	**09149**	LSIG	**09133**	**09157**

S5L 400 Iu (40 °C) = 400 A Icu (415 V) = 100 kA

Термомагнитный расцепитель		Im = 5...10 Ith	код 1SDA0 . . . . . R1 3 полюса	4 полюса
S5**L** 400 W MP	R 320	3200A	**38574**	**38576**
S5**L** 400 W MP	R 400	4000A	**38575**	**38577**

Микропроцессорный расцепитель		PR211 P	код 1SDA0 . . . . . R1 3 полюса	4 полюса	PR212 P	код 1SDA0 . . . . . R1 3 полюса	4 полюса
S5**L** 400 W MP	In 320 A	I	**09770**	**09794**	LSI	**09774**	**09798**
		LI	**09772**	**09796**	LSIG	**09780**	**09804**
S5**L** 400 W MP	In 400 A	I	**09771**	**09795**	LSI	**09775**	**09799**
		LI	**09773**	**09797**	LSIG	**09781**	**09805**

Коды заказов

Автоматические выключатели SACE Isomax S5

W = ВЫКАТНОЙ

Подвижная часть (1)

S5N 400 Iu (40 °C) = 400 A Icu (415 V) = 35 kA

Термомагнитный расцепитель		Im = 5...10 Ith	код 1SDA0 . . . . . R1 3 полюса	4 полюса
S5**N** 400 W MP	R 320	3200A	**38426**	**38436**
S5**N** 400 W MP	R 400	4000A	**38427**	**38437**

Микропроцессорный расцепитель		PR211 P	код 1SDA0 . . . . . R1 3 полюса	4 полюса	PR212 P	код 1SDA0 . . . . . R1 3 полюса	4 полюса
S5**N** 400 W MP	In 320 A	I	**38418**	**38428**	LSI	**38422**	**38432**
		LI	**38420**	**38430**	LSIG	**38424**	**38434**
S5**N** 400 W MP	In 400 A	I	**38419**	**38429**	LSI	**38423**	**38433**
		LI	**38421**	**38431**	LSIG	**38425**	**38435**

S5H 400 Iu (40 °C) = 400 A Icu (415 V) = 65 kA

Термомагнитный расцепитель		Im = 5...10 Ith	код 1SDA0 . . . . . R1 3 полюса	4 полюса
S5**H** 400 W MP	R 320	3200A	**38506**	**38520**
S5**H** 400 W MP	R 400	4000A	**38507**	**38521**

Микропроцессорный расцепитель		PR211 P	код 1SDA0 . . . . . R1 3 полюса	4 полюса	PR212 P	код 1SDA0 . . . . . R1 3 полюса	4 полюса
S5**H** 400 W MP	In 320 A	I	**38494**	**38508**	LSI	**38498**	**38512**
		LI	**38496**	**38510**	LSIG	**38504**	**38518**
S5**H** 400 W MP	In 400 A	I	**38495**	**38509**	LSI	**38499**	**38513**
		LI	**38497**	**38511**	LSIG	**38505**	**38519**

S5L 400 Iu (40 °C) = 400 A Icu (415 V) = 100 kA

Термомагнитный расцепитель		Im = 5...10 Ith	код 1SDA0 . . . . . R1 3 полюса	4 полюса
S5**L** 400 W MP	R 320	3200A	**38590**	**38604**
S5**L** 400 W MP	R 400	4000A	**38591**	**38605**

Микропроцессорный расцепитель		PR211 P	код 1SDA0 . . . . . R1 3 полюса	4 полюса	PR212 P	код 1SDA0 . . . . . R1 3 полюса	4 полюса
S5**L** 400 W MP	In 320 A	I	**38578**	**38592**	LSI	**38582**	**38596**
		LI	**38580**	**38594**	LSIG	**38588**	**38602**
S5**L** 400 W MP	In 400 A	I	**38579**	**38593**	LSI	**38583**	**38597**
		LI	**38581**	**38595**	LSIG	**38589**	**38603**

(1) Подвижные части S5 400, указанные на этой странице могут использоваться совместно с неподвижными частями S5 630 W FP.
Для автоматических выключателей S5 400 и S5 630 имеются две разные неподвижные части.
Стационарный автоматический выключатель S5 400:

- преобразуется в подвижную часть выкатного автомата при помощи набора 1SDA0 13718 R1 (3 полюса), 1SDA0 13719 R1 (4 полюса) и может использоваться вместе с неподвижной частью для S5 400 (см коды).
- преобразуется в подвижную часть выкатного автомата при помощи набора 1SDA0 38778 R1 (3 полюса), 1SDA0 38779 R1 (4 полюса) и может использоваться вместе с неподвижной частью для S5 630. На этой странице показаны коды для подвижных частей выкатных автоматов, которые уже были преобразованы и могут использоваться вместе с неподвижными частями для S5 630.

Автоматический выключатель S5 630 может быть преобразован в подвижную часть выкатного автомата при помощи набора 1SDA0 38778 R1 (3 полюса), 1SDA0 38779 R1 (4 полюса) и использоваться только вместе с неподвижной частью для S5 630 (см. коды).

F = СТАЦИОНАРНЫЙ

S5N 630 Iu (40 °C) = 630 A Icu (415 V) = 35 kA

Термомагнитный расцепитель		Im = 5...10 Ith	код 1SDA0 . . . . . R1 3 полюса	4 полюса
F = Передние выводы				
S5**N** 630 F **F**	R 500	5000A	**38678**	**38683**
ES = Передние выводы расширенные				
S5**N** 630 F **ES**	R 500	5000A	**38684**	**38685**
FC Cu = Передние выводы для медных кабелей				
S5**N** 630 F **FC Cu**	R 500	5000A	**38686**	**38687**
R = Задние резьбовые выводы				
S5**N** 630 F **R**	R 500	5000A	**38690**	**38691**

Микропроцессорный расцепитель		PR211 P	код 1SDA0 . . . . . R1 3 полюса	4 полюса	PR212 P	код 1SDA0 . . . . . R1 3 полюса	4 полюса
F = Передние выводы							
S5**N** 630 F **F**	In 630 A	I	**38674**	**38679**	LSI	**38676**	**38681**
		LI	**38675**	**38680**	LSIG	**38677**	**38682**
ES = Передние выводы расширенные							
S5**N** 630 F **ES**	In 630 A	I	**14575**	**14725**	LSI	**14577**	**14727**
		LI	**14576**	**14726**	LSIG	**14580**	**14730**
FC Cu = Передние выводы для медных кабелей							
S5**N** 630 F **FC Cu**	In 630 A	I	**14611**	**14761**	LSI	**14613**	**14763**
		LI	**14612**	**14762**	LSIG	**14616**	**14766**
R = Задние резьбовые выводы							
S5**N** 630 F **R**	In 630 A	I	**14719**	**14869**	LSI	**14721**	**14871**
		LI	**14720**	**14870**	LSIG	**14724**	**14874**

S5H 630 Iu (40 °C) = 630 A Icu (415 V) = 65 kA

Термомагнитный расцепитель		Im = 5...10 Ith	код 1SDA0 . . . . . R1 3 полюса	4 полюса
F = Передние выводы				
S5**H** 630 F **F**	R 500	5000A	**38708**	**38713**
ES = Передние выводы расширенные				
S5**H** 630 F **ES**	R 500	5000A	**38714**	**38715**
FC Cu = Передние выводы для медных кабелей				
S5**H** 630 F **FC Cu**	R 500	5000A	**38716**	**38717**
R = Задние резьбовые выводы				
S5**H** 630 F **R**	R 500	5000A	**38720**	**38721**

Микропроцессорный расцепитель		PR211 P	код 1SDA0 . . . . . R1 3 полюса	4 полюса	PR212 P	код 1SDA0 . . . . . R1 3 полюса	4 полюса
F = Передние выводы							
S5**H** 630 F **F**	In 630 A	I	**38704**	**38709**	LSI	**38706**	**38711**
		LI	**38705**	**38710**	LSIG	**38707**	**38712**
ES = Передние выводы расширенные							
S5**H** 630 F **ES**	In 630 A	I	**14899**	**15049**	LSI	**14901**	**15051**
		LI	**14900**	**15050**	LSIG	**14904**	**15054**
FC Cu = Передние выводы для медных кабелей							
S5**H** 630 F **FC Cu**	In 630 A	I	**14935**	**15085**	LSI	**14937**	**15087**
		LI	**14936**	**15086**	LSIG	**14940**	**15090**
R = Задние резьбовые выводы							
S5**H** 630 F **R**	In 630 A	I	**15043**	**15193**	LSI	**15045**	**15195**
		LI	**15044**	**15194**	LSIG	**15048**	**15198**

Коды заказов

Автоматические выключатели SACE Isomax S5

F = СТАЦИОНАРНЫЙ

S5L 630 Iu (40 °C) = 630 A Icu (415 V) = 100 kA

Термомагнитный расцепитель		Im = 5...10 Ith	код 1SDA0 . . . . . R1 3 полюса	4 полюса
F = Передние выводы				
S5L 630 F **F**	R 500	5000A	**38740**	**38745**
ES = Передние выводы расширенные				
S5L 630 F **ES**	R 500	5000A	**38746**	**38747**
FC Cu = Передние выводы для медных кабелей				
S5L 630 F **FC Cu**	R 500	5000A	**38748**	**38749**
R = Задние резьбовые выводы				
S5L 630 F **R**	R 500	5000A	**38752**	**38753**

Микропроцессорный расцепитель		PR211 P	код 1SDA0 . . . . . R1 3 полюса	4 полюса	PR212 P	код 1SDA0 . . . . . R1 3 полюса	4 полюса
F = Передние выводы							
S5L 630 F **F**	In 630 A	I	**38736**	**38741**	LSI	**38738**	**38743**
		LI	**38737**	**38742**	LSIG	**38739**	**38744**
ES = Передние выводы расширенные							
S5L 630 F **ES**	In 630 A	I	**15223**	**15373**	LSI	**47991**	**43801**
		LI	**15224**	**15374**	LSIG	**15228**	**15378**
FC Cu = Передние выводы для медных кабелей							
S5L 630 F **FC Cu**	In 630 A	I	**15259**	**15409**	LSI	**43748**	**43815**
		LI	**15260**	**15410**	LSIG	**15264**	**15414**
R = Задние резьбовые выводы							
S5L 630 F **R**	In 630 A	I	**15367**	**15517**	LSI	**43775**	**43843**
		LI	**15368**	**15518**	LSIG	**15372**	**15522**

W = ВЫКАТНОЙ

PSIS9613

Подвижная часть

S5N 630 Iu (40 °C) = 630 A Icu (415 V) = 35 kA

Термомагнитный расцепитель		Im = 5...10 Ith	код 1SDA0 . . . . . R1 3 полюса	4 полюса
S5**N** 630 W MP	R 500	5000A	**38666**	**38673**

Микропроцессорный расцепитель		PR211 P	код 1SDA0 . . . . . R1 3 полюса	4 полюса	PR212 P	код 1SDA0 . . . . . R1 3 полюса	4 полюса
S5**N** 630 W MP	In 630 A	I	**38660**	**38667**	LSI	**38662**	**38669**
		LI	**38661**	**38668**	LSIG	**38665**	**38672**

S5H 630 Iu (40 °C) = 630 A Icu (415 V) = 65 kA

Термомагнитный расцепитель		Im = 5...10 Ith	код 1SDA0 . . . . . R1 3 полюса	4 полюса
S5**H** 630 W MP	R 500	5000A	**38697**	**38703**

Микропроцессорный расцепитель		PR211 P	код 1SDA0 . . . . . R1 3 полюса	4 полюса	PR212 P	код 1SDA0 . . . . . R1 3 полюса	4 полюса
S5**H** 630 W MP	In 630 A	I	**38693**	**38699**	LSI	**38695**	**38701**
		LI	**38694**	**38700**	LSIG	**38696**	**38702**

S5L 630 Iu (40 °C) = 630 A Icu (415 V) = 100 kA

Термомагнитный расцепитель		Im = 5...10 Ith	код 1SDA0 . . . . . R1 3 полюса	4 полюса
S5**L** 630 W MP	R 500	5000A	**38729**	**38754**

Микропроцессорный расцепитель		PR211 P	код 1SDA0 . . . . . R1 3 полюса	4 полюса	PR212 P	код 1SDA0 . . . . . R1 3 полюса	4 полюса
S5**L** 630 W MP	In 630 A	I	**38723**	**38730**	LSI	**38725**	**38732**
		LI	**38724**	**38731**	LSIG	**38728**	**38734**

Коды заказов

Автоматические выключатели SACE Isomax S6

F = СТАЦИОНАРНЫЙ

S6N 630 Iu (40 °C) = 630 A Icu (415 V) = 35 kA

Термомагнитный расцепитель		Im = 5...10 Ith	код 1SDA0 . . . . . R1 3 полюса	4 полюса
F = Передние выводы				
S6**N** 630 F **F**	R 630	6300A	**38787**	**38788**
EF = Удлиненные передние выводы				
S6**N** 630 F **EF**	R 630	6300A	**38789**	**38790**
FC CuAl = Передние выводы для медных кабелей/алюминиевых кабелей				
S6**N** 630 F **FC CuAl***	R 630	6300A	**38791**	**38792**
R = Задние резьбовые выводы				
S6**N** 630 F **R**	R 630	6300A	**38795**	**38796**
RC = Задние выводы для кабелей				
S6**N** 630 F **RC**	R 630	6300A	**38793**	**38794**

Микропроцессорный расцепитель		PR211 P	код 1SDA0 . . . . . R1 3 полюса	4 полюса	PR212 P	код 1SDA0 . . . . . R1 3 полюса	4 полюса
F = Передние выводы							
S6**N** 630 F **F**	In 630 A	I	**18518**	**18572**	LSI	**18520**	**18574**
		LI	**18519**	**18573**	LSIG	**18523**	**18577**
EF = Удлиненные передние выводы							
S6**N** 630 F **EF**	In 630 A	I	**09806**	**09902**	LSI	**09808**	**09904**
		LI	**09807**	**09903**	LSIG	**09811**	**09907**
FC CuAl = Передние выводы для медных кабелей/алюминиевых кабелей							
S6**N** 630 F **FC CuAl***	In 630 A	I	**09836**	**09932**	LSI	**09838**	**09934**
		LI	**09837**	**09933**	LSIG	**09841**	**09937**
R = Задние резьбовые выводы							
S6**N** 630 F **R**	In 630 A	I	**09896**	**09992**	LSI	**09898**	**09994**
		LI	**09897**	**09993**	LSIG	**09901**	**09997**
RC = Задние выводы для кабелей							
S6**N** 630 F **RC**	In 630 A	I	**09866**	**09962**	LSI	**09868**	**09964**
		LI	**09867**	**09963**	LSIG	**09871**	**09967**

S6S 630 Iu (40 °C) = 630 A Icu (415 V) = 50 kA

Термомагнитный расцепитель		Im = 5...10 Ith	код 1SDA0 . . . . . R1 3 полюса	4 полюса
F = Передние выводы				
S6**S** 630 F **F**	R 630	6300A	**38799**	**38800**
EF = Удлиненные передние выводы				
S6**S** 630 F **EF**	R 630	6300A	**38801**	**38802**
FC CuAl = Передние выводы для медных кабелей/алюминиевых кабелей				
S6**S** 630 F **FC CuAl***	R 630	6300A	**38817**	**38818**
R = Задние резьбовые выводы				
S6**S** 630 F **R**	R 630	6300A	**38957**	**38959**
RC = Задние выводы для кабелей				
S6**S** 630 F **RC**	R 630	6300A	**38819**	**38820**

Микропроцессорный расцепитель		PR211 P	код 1SDA0 . . . . . R1 3 полюса	4 полюса	PR212 P	код 1SDA0 . . . . . R1 3 полюса	4 полюса
F = Передние выводы							
S6**S** 630 F **F**	In 630 A	I	**18626**	**18680**	LSI	**18628**	**18682**
		LI	**18627**	**18681**	LSIG	**18631**	**18685**
EF = Удлиненные передние выводы							
S6**S** 630 F **EF**	In 630 A	I	**10010**	**10106**	LSI	**10012**	**10108**
		LI	**10011**	**10107**	LSIG	**10015**	**10111**
FC CuAl = Передние выводы для медных кабелей/алюминиевых кабелей							
S6**S** 630 F **FC CuAl***	In 630 A	I	**10040**	**10136**	LSI	**10042**	**10138**
		LI	**10041**	**10137**	LSIG	**10045**	**10141**
R = Задние резьбовые выводы							
S6**S** 630 F **R**	In 630 A	I	**10100**	**10196**	LSI	**10102**	**10198**
		LI	**10101**	**10197**	LSIG	**10105**	**10201**
RC = Задние выводы для кабелей							
S6**S** 630 F **RC**	In 630 A	I	**10070**	**10166**	LSI	**10072**	**10168**
		LI	**10071**	**10167**	LSIG	**10075**	**10171**

* Сечение кабеля = 1 x 240 mm^2

F = СТАЦИОНАРНЫЙ

PSIS9816

S6H 630 Iu (40 °C) = 630 A Icu (415 V) = 65 kA

Термомагнитный расцепитель		Im = 5...10 Ith	код 1SDA0 . . . . . R1 3 полюса	4 полюса
F = Передние выводы				
S6**H** 630 F **F**	R 630	6300A	**38823**	**38824**
EF = Удлиненные передние выводы				
S6**H** 630 F **EF**	R 630	6300A	**38825**	**38826**
FC CuAl = Передние выводы для медных кабелей/алюминиевых кабелей				
S6**H** 630 F **FC CuAl***	R 630	6300A	**38827**	**38835**
R = Задние резьбовые выводы				
S6**H** 630 F **R**	R 630	6300A	**38958**	**38960**
RC = Задние выводы для кабелей				
S6**H** 630 F **RC**	R 630	6300A	**38843**	**38844**

Микропроцессорный расцепитель		PR211 P	код 1SDA0 . . . . . R1 3 полюса	4 полюса	PR212 P	код 1SDA0 . . . . . R1 3 полюса	4 полюса
F = Передние выводы							
S6**H** 630 F **F**	In 630 A	I	**18734**	**18788**	LSI	**18736**	**18790**
		LI	**18735**	**18789**	LSIG	**18739**	**18793**
EF = Удлиненные передние выводы							
S6**H** 630 F **EF**	In 630 A	I	**10214**	**10310**	LSI	**10216**	**10312**
		LI	**10215**	**10311**	LSIG	**10219**	**10315**
FC CuAl = Передние выводы для медных кабелей/алюминиевых кабелей							
S6**H** 630 F **FC CuAl***	In 630 A	I	**10244**	**10340**	LSI	**10246**	**10342**
		LI	**10245**	**10341**	LSIG	**10249**	**10345**
R = Задние резьбовые выводы							
S6**H** 630 F **R**	In 630 A	I	**10304**	**10400**	LSI	**10306**	**10402**
		LI	**10305**	**10401**	LSIG	**10309**	**10405**
RC = Задние выводы для кабелей							
S6**H** 630 F **RC**	In 630 A	I	**10274**	**10370**	LSI	**10276**	**10372**
		LI	**10275**	**10371**	LSIG	**10279**	**10375**

S6L 630 Iu (40 °C) = 630 A Icu (415 V) = 100 kA

Термомагнитный расцепитель		Im = 5...10 Ith	код 1SDA0 . . . . . R1 3 полюса	4 полюса
F = Передние выводы				
S6**L** 630 F **F**	R 630	6300A	**38847**	**38848**
EF = Удлиненные передние выводы				
S6**L** 630 F **EF**	R 630	6300A	**38849**	**38850**
FC CuAl = Передние выводы для медных кабелей/алюминиевых кабелей				
S6**L** 630 F **FC CuAl***	R 630	6300A	**38851**	**38859**
R = Задние резьбовые выводы				
S6**L** 630 F **R**	R 630	6300A	**38961**	**38962**
RC = Задние выводы для кабелей				
S6**L** 630 F **RC**	R 630	6300A	**38867**	**38868**

Микропроцессорный расцепитель		PR211 P	код 1SDA0 . . . . . R1 3 полюса	4 полюса	PR212 P	код 1SDA0 . . . . . R1 3 полюса	4 полюса
F = Передние выводы							
S6**L** 630 F **F**	In 630 A	I	**18842**	**18896**	LSI	**18844**	**18898**
		LI	**18843**	**18897**	LSIG	**18847**	**18901**
EF = Удлиненные передние выводы							
S6**L** 630 F **EF**	In 630 A	I	**10418**	**10514**	LSI	**10420**	**10516**
		LI	**10419**	**10515**	LSIG	**10423**	**10519**
FC CuAl = Передние выводы для медных кабелей/алюминиевых кабелей							
S6**L** 630 F **FC CuAl***	In 630 A	I	**10448**	**10544**	LSI	**10450**	**10546**
		LI	**10449**	**10545**	LSIG	**10453**	**10549**
R = Задние резьбовые выводы							
S6**L** 630 F **R**	In 630 A	I	**10508**	**10604**	LSI	**10510**	**10606**
		LI	**10509**	**10605**	LSIG	**10513**	**10609**
RC = Задние выводы для кабелей							
S6**L** 630 F **RC**	In 630 A	I	**10478**	**10574**	LSI	**10480**	**10576**
		LI	**10479**	**10575**	LSIG	**10483**	**10579**

* Сечение кабеля = 2 x 240 mm^2

Коды заказов

Автоматические выключатели SACE Isomax S6

W = ВЫКАТНОЙ

PS1S9616

Подвижная часть

S6N 630 Iu (40 °C) = 630 A Icu (415 V) = 35 kA

Термомагнитный расцепитель		Im = 5...10 Ith	код 1SDA0 . . . . . R1 3 полюса	4 полюса
S6**N** 630 W MP	R 630	6300A	**38785**	**38786**

Микропроцессорный расцепитель		PR211 P	код 1SDA0 . . . . . R1 3 полюса	4 полюса	PR212 P	код 1SDA0 . . . . . R1 3 полюса	4 полюса
S6**N** 630 W MP	In 630 A	I	**09998**	**10004**	LSI	**10000**	**10006**
		LI	**09999**	**10005**	LSIG	**10003**	**10009**

S6S 630 Iu (40 °C) = 630 A Icu (415 V) = 50 kA

Термомагнитный расцепитель		Im = 5...10 Ith	код 1SDA0 . . . . . R1 3 полюса	4 полюса
S6**S** 630 W MP	R 630	6300A	**38797**	**38798**

Микропроцессорный расцепитель		PR211 P	код 1SDA0 . . . . . R1 3 полюса	4 полюса	PR212 P	код 1SDA0 . . . . . R1 3 полюса	4 полюса
S6**S** 630 W MP	In 630 A	I	**10202**	**10208**	LSI	**10204**	**10210**
		LI	**10203**	**10209**	LSIG	**10207**	**10213**

S6H 630 Iu (40 °C) = 630 A Icu (415 V) = 65 kA

Термомагнитный расцепитель		Im = 5...10 Ith	код 1SDA0 . . . . . R1 3 полюса	4 полюса
S6**H** 630 W MP	R 630	6300A	**38821**	**38822**

Микропроцессорный расцепитель		PR211 P	код 1SDA0 . . . . . R1 3 полюса	4 полюса	PR212 P	код 1SDA0 . . . . . R1 3 полюса	4 полюса
S6**H** 630 W MP	In 630 A	I	**10406**	**10412**	LSI	**10408**	**10414**
		LI	**10407**	**10413**	LSIG	**10411**	**10417**

S6L 630 Iu (40 °C) = 630 A Icu (415 V) = 100 kA

Термомагнитный расцепитель		Im = 5...10 Ith	код 1SDA0 . . . . . R1 3 полюса	4 полюса
S6**L** 630 W MP	R 630	6300A	**38845**	**38846**

Микропроцессорный расцепитель		PR211 P	код 1SDA0 . . . . . R1 3 полюса	4 полюса	PR212 P	код 1SDA0 . . . . . R1 3 полюса	4 полюса
S6**L** 630 W MP	In 630 A	I	**10610**	**10616**	LSI	**10612**	**10618**
		LI	**10611**	**10617**	LSIG	**10615**	**10621**

F = СТАЦИОНАРНЫЙ

PSIS9816

S6N 800 Iu (40 °C) = 800 A Icu (415 V) = 35 kA

Термомагнитный расцепитель		Im = 5...10 Ith	код 1SDA0 . . . . . R1 3 полюса	4 полюса
F = Передние выводы				
S6**N** 800 F **F**	R 800	8000A	**38871**	**38872**
EF = Удлиненные передние выводы				
S6**N** 800 F **EF**	R 800	8000A	**38873**	**38874**
FC CuAl = Передние выводы для медных кабелей/алюминиевых кабелей				
S6**N** 800 F **FC CuAl***	R 800	8000A	**38875**	**38876**
R = Задние резьбовые выводы				
S6**N** 800 F **R**	R 800	8000A	**38979**	**38880**
RC = Задние выводы для кабелей				
S6**N** 630 F **RC**	R 800	8000A	**38877**	**38878**

Микропроцессорный расцепитель		PR211 P	код 1SDA0 . . . . . R1 3 полюса	4 полюса	PR212 P	код 1SDA0 . . . . . R1 3 полюса	4 полюса
F = Передние выводы							
S6**N** 800 F **F**	In 800 A	I	**18950**	**19004**	LSI	**18952**	**19006**
		LI	**18951**	**19005**	LSIG	**18955**	**19009**
EF = Удлиненные передние выводы							
S6**N** 800 F **EF**	In 800 A	I	**10622**	**10718**	LSI	**10624**	**10720**
		LI	**10623**	**10719**	LSIG	**10627**	**10723**
FC CuAl = Передние выводы для медных кабелей/алюминиевых кабелей							
S6**N** 800 F **FC CuAl***	In 800 A	I	**10652**	**10748**	LSI	**10654**	**10750**
		LI	**10653**	**10749**	LSIG	**10657**	**10753**
R = Задние резьбовые выводы							
S6**N** 800 F **R**	In 800 A	I	**10712**	**10808**	LSI	**10714**	**10810**
		LI	**10713**	**10809**	LSIG	**10717**	**10813**
RC = Задние выводы для кабелей							
S6**N** 800 F **RC**	In 800 A	I	**10682**	**10778**	LSI	**10684**	**10780**
		LI	**10683**	**10779**	LSIG	**10687**	**10783**

S6S 800 Iu (40 °C) = 800 A Icu (415 V) = 50 kA

Термомагнитный расцепитель		Im = 5...10 Ith	код 1SDA0 . . . . . R1 3 полюса	4 полюса
F = Передние выводы				
S6**S** 800 F **F**	R 800	8000A	**38883**	**38884**
EF = Удлиненные передние выводы				
S6**S** 800 F **EF**	R 800	8000A	**38885**	**38886**
FC CuAl = Передние выводы для медных кабелей/алюминиевых кабелей				
S6**S** 800 F **FC CuAl***	R 800	8000A	**38887**	**38895**
R = Задние резьбовые выводы				
S6**S** 800 F **R**	R 800	8000A	**38963**	**38964**
RC = Задние выводы для кабелей				
S6**S** 800 F **RC**	R 800	8000A	**38903**	**38904**

Микропроцессорный расцепитель		PR211 P	код 1SDA0 . . . . . R1 3 полюса	4 полюса	PR212 P	код 1SDA0 . . . . . R1 3 полюса	4 полюса
F = Передние выводы							
S6**S** 800 F **F**	In 800 A	I	**19058**	**19112**	LSI	**19060**	**19114**
		LI	**19059**	**19113**	LSIG	**19063**	**19117**
EF = Удлиненные передние выводы							
S6**S** 800 F **EF**	In 800 A	I	**10826**	**10922**	LSI	**10828**	**10924**
		LI	**10827**	**10923**	LSIG	**10831**	**10927**
FC CuAl = Передние выводы для медных кабелей/алюминиевых кабелей							
S6**S** 800 F **FC CuAl***	In 800 A	I	**10856**	**10952**	LSI	**10858**	**10954**
		LI	**10857**	**10953**	LSIG	**10861**	**10957**
R = Задние резьбовые выводы							
S6**S** 800 F **R**	In 800 A	I	**10916**	**11006**	LSI	**10918**	**11008**
		LI	**10917**	**11007**	LSIG	**10921**	**11011**
RC = Задние выводы для кабелей							
S6**S** 800 F **RC**	In 800 A	I	**10886**	**10976**	LSI	**10888**	**10978**
		LI	**10887**	**10977**	LSIG	**10891**	**10981**

* Сечение кабеля = 3 x 185 mm²

Коды заказов

Автоматические выключатели SACE Isomax S6

F = СТАЦИОНАРНЫЙ

PS1S9616

S6H 800 Iu (40 °C) = 800 A Icu (415 V) = 65 kA

Термомагнитный расцепитель		Im = 5...10 Ith	код 1SDA0 . . . . . R1 3 полюса	4 полюса
F = Передние выводы				
S6**H** 800 F **F**	R 800	8000A	**38907**	**38908**
EF = Удлиненные передние выводы				
S6**H** 800 F **EF**	R 800	8000A	**38909**	**38910**
FC CuAl = Передние выводы для медных кабелей/алюминиевых кабелей				
S6**H** 800 F **FC CuAl***	R 800	8000A	**38911**	**38919**
R = Задние резьбовые выводы				
S6**H** 800 F **R**	R 800	8000A	**38965**	**38966**
RC = Задние выводы для кабелей				
S6**H** 800 F **RC**	R 800	8000A	**38927**	**38928**

Микропроцессорный расцепитель		PR211 P	код 1SDA0 . . . . . R1 3 полюса	4 полюса	PR212 P	код 1SDA0 . . . . . R1 3 полюса	4 полюса
F = Передние выводы							
S6**H** 800 F **F**	In 800 A	I	**19166**	**19220**	LSI	**19168**	**19222**
		LI	**19167**	**19221**	LSIG	**19171**	**19225**
EF = Удлиненные передние выводы							
S6**H** 800 F **EF**	In 800 A	I	**11024**	**11120**	LSI	**11026**	**11122**
		LI	**11025**	**11121**	LSIG	**11029**	**11125**
FC CuAl = Передние выводы для медных кабелей/алюминиевых кабелей							
S6**H** 800 F **FC CuAl***	In 800 A	I	**11054**	**11150**	LSIG	**11056**	**11152**
		LI	**11055**	**11151**	LSIG	**11059**	**11155**
R = Задние резьбовые выводы							
S6**H** 800 F **R**	In 800 A	I	**11114**	**11210**	LSIG	**11116**	**11212**
		LI	**11115**	**11211**	LSIG	**11119**	**11215**
RC = Задние выводы для кабелей							
S6**H** 800 F **RC**	In 800 A	I	**11084**	**11180**	LSI	**11086**	**11182**
		LI	**11085**	**11181**	LSIG	**11089**	**11185**

S6L 800 Iu (40 °C) = 800 A Icu (415 V) = 100 kA

Термомагнитный расцепитель		Im = 5...10 Ith	код 1SDA0 . . . . . R1 3 полюса	4 полюса
F = Передние выводы				
S6**L** 800 F **F**	R 800	8000A	**38931**	**38932**
EF = Удлиненные передние выводы				
S6**L** 800 F **EF**	R 800	8000A	**38933**	**38934**
FC CuAl = Передние выводы для медных кабелей/алюминиевых кабелей				
S6**L** 800 F **FC CuAl***	R 800	8000A	**38935**	**38943**
R = Задние резьбовые выводы				
S6**L** 800 F **R**	R 800	8000A	**38973**	**38974**
RC = Задние выводы для кабелей				
S6**L** 800 F **RC**	R 800	8000A	**38951**	**38952**

Микропроцессорный расцепитель		PR211 P	код 1SDA0 . . . . . R1 3 полюса	4 полюса	PR212 P	код 1SDA0 . . . . . R1 3 полюса	4 полюса
F = Передние выводы							
S6**L** 800 F **F**	In 800 A	I	**19274**	**19328**	LSI	**19276**	**19330**
		LI	**19275**	**19329**	LSIG	**19279**	**19333**
EF = Удлиненные передние выводы							
S6**L** 800 F **EF**	In 800 A	I	**11228**	**11324**	LSI	**11230**	**11326**
		LI	**11229**	**11325**	LSIG	**11233**	**11329**
FC CuAl = Передние выводы для медных кабелей/алюминиевых кабелей							
S6**L** 800 F **FC CuAl***	In 800 A	I	**11258**	**11354**	LSI	**11260**	**11356**
		LI	**11259**	**11355**	LSIG	**11263**	**11359**
R = Задние резьбовые выводы							
S6**L** 800 F **R**	In 800 A	I	**11318**	**11414**	LSI	**11320**	**11416**
		LI	**11319**	**11415**	LSIG	**11323**	**11419**
RC = Задние выводы для кабелей							
S6**L** 800 F **RC**	In 800 A	I	**11288**	**11384**	LSI	**11290**	**11386**
		LI	**11289**	**11385**	LSIG	**11293**	**11389**

* Сечение кабеля = 3 x 185 mm²

W = ВЫКАТНОЙ

PSIS9816

Подвижная часть

S6N 800 Iu (40 °C) = 800 A Icu (415 V) = 35 kA

Термомагнитный расцепитель		Im = 5...10 Ith	код 1SDA0 . . . . . R1 3 полюса	4 полюса
S6**N** 800 W MP	R 800	8000A	**38869**	**38870**

Микропроцессорный расцепитель		PR211 P	код 1SDA0 . . . . . R1 3 полюса	4 полюса	PR212 P	код 1SDA0 . . . . . R1 3 полюса	4 полюса
S6**N** 800 W MP	In 800 A	I	**10814**	**10820**	LSI	**10816**	**10822**
		LI	**10815**	**10821**	LSIG	**10819**	**10825**

S6S 800 Iu (40 °C) = 800 A Icu (415 V) = 50 kA

Термомагнитный расцепитель		Im = 5...10 Ith	код 1SDA0 . . . . . R1 3 полюса	4 полюса
S6**S** 800 W MP	R 800	8000A	**38881**	**38882**

Микропроцессорный расцепитель		PR211 P	код 1SDA0 . . . . . R1 3 полюса	4 полюса	PR212 P	код 1SDA0 . . . . . R1 3 полюса	4 полюса
S6**S** 800 W MP	In 800 A	I	**11012**	**11018**	LSI	**11014**	**11020**
		LI	**11013**	**11019**	LSIG	**11017**	**11023**

S6H 800 Iu (40 °C) = 800 A Icu (415 V) = 65 kA

Термомагнитный расцепитель		Im = 5...10 Ith	код 1SDA0 . . . . . R1 3 полюса	4 полюса
S6**H** 800 W MP	R 800	8000A	**38905**	**38906**

Микропроцессорный расцепитель		PR211 P	код 1SDA0 . . . . . R1 3 полюса	4 полюса	PR212 P	код 1SDA0 . . . . . R1 3 полюса	4 полюса
S6**H** 800 W MP	In 800 A	I	**11216**	**11222**	LSI	**11218**	**11224**
		LI	**11217**	**11223**	LSIG	**11221**	**11227**

S6L 800 Iu (40 °C) = 800 A Icu (415 V) = 100 kA

Термомагнитный расцепитель		Im = 5...10 Ith	код 1SDA0 . . . . . R1 3 полюса	4 полюса
S6**L** 800 W MP	R 800	8000A	**38929**	**38930**

Микропроцессорный расцепитель		PR211 P	код 1SDA0 . . . . . R1 3 полюса	4 полюса	PR212 P	код 1SDA0 . . . . . R1 3 полюса	4 полюса
S6**L** 800 W MP	In 800 A	I	**11420**	**11682**	LSI	**11422**	**11684**
		LI	**11421**	**11683**	LSIG	**11425**	**11687**

Коды заказов

Автоматические выключатели SACE Isomax S7

F = СТАЦИОНАРНЫЙ

PSIS9620

S7S 1250 Iu (40 °C) = 1250 A Icu (415 V) = 50 kA

Микропроцессорный расцепитель		PR211 P	код 1SDA0 . . . . . R1 3 полюса	4 полюса	PR212 P	код 1SDA0 . . . . . R1 3 полюса	4 полюса
F = Передние выводы							
S7**S** 1250 F **F**	In 1000 A	I	**19382**	**19490**	LSI	**19386**	**19494**
		LI	**19384**	**19492**	LSIG	**19392**	**19500**
S7**S** 1250 F **F**	In 1250 A	I	**19383**	**19491**	LSI	**19387**	**19495**
		LI	**19385**	**19493**	LSIG	**19393**	**19501**
EF = Удлиненные передние выводы							
S7**S** 1250 F **EF**	In 1000 A	I	**11432**	**11624**	LSI	**11436**	**11628**
		LI	**11434**	**11626**	LSIG	**11442**	**11634**
S7**S** 1250 F **EF**	In 1250 A	I	**11433**	**11625**	LSI	**11437**	**11629**
		LI	**11435**	**11627**	LSIG	**11443**	**11635**
FC CuAl = Передние выводы для медных кабелей/алюминиевых кабелей							
S7**S** 1250 F **FC CuAl**	In 1000 A	I	**11492**	**11428**	LSI	**11496**	**11688**
		LI	**11494**	**11430**	LSIG	**11502**	**11694**
S7**S** 1250 F **FC CuAl**	In 1250 A	I	**11493**	**11429**	LSI	**11497**	**11689**
		LI	**11495**	**11431**	LSIG	**11503**	**11695**
VR = Задние выводы для вертикальной шины							
S7**S** 1250 F **VR**	In 1000 A	I	**11612**	**11804**	LSI	**11616**	**11808**
		LI	**11614**	**11806**	LSIG	**11622**	**11814**
S7**S** 1250 F **VR**	In 1250 A	I	**11613**	**11805**	LSI	**11617**	**11809**
		LI	**11615**	**11807**	LSIG	**11623**	**11815**
HR = Задние выводы для горизонтальной шины							
S7**S** 1250 F **HR**	In 1000 A	I	**11552**	**11744**	LSI	**11556**	**11748**
		LI	**11554**	**11746**	LSIG	**11562**	**11754**
S7**S** 1250 F **HR**	In 1250 A	I	**11553**	**11745**	LSI	**11557**	**11749**
		LI	**11555**	**11747**	LSIG	**11563**	**11755**

S7H 1250 Iu (40 °C) = 1250 A Icu (415 V) = 65 kA

Микропроцессорный расцепитель		PR211 P	код 1SDA0 . . . . . R1 3 полюса	4 полюса	PR212 P	код 1SDA0 . . . . . R1 3 полюса	4 полюса
F = Передние выводы							
S7**H** 1250 F **F**	In 1000 A	I	**19598**	**19706**	LSI	**19602**	**19710**
		LI	**19600**	**19708**	LSIG	**19608**	**19716**
S7**H** 1250 F **F**	In 1250 A	I	**19599**	**19707**	LSI	**19603**	**19711**
		LI	**19601**	**19709**	LSIG	**19609**	**19717**
EF = Удлиненные передние выводы							
S7**H** 1250 F **EF**	In 1000 A	I	**11840**	**12032**	LSI	**11844**	**12036**
		LI	**11842**	**12034**	LSIG	**11850**	**12042**
S7**H** 1250 F **EF**	In 1250 A	I	**11841**	**12033**	LSI	**11845**	**12037**
		LI	**11843**	**12035**	LSIG	**11851**	**12043**
FC CuAl = Передние выводы для медных кабелей/алюминиевых кабелей							
S7**H** 1250 F **FC CuAl**	In 1000 A	I	**11900**	**12092**	LSI	**11904**	**12096**
		LI	**11902**	**12094**	LSIG	**11910**	**12102**
S7**H** 1250 F **FC CuAl**	In 1250 A	I	**11901**	**12093**	LSI	**11905**	**12097**
		LI	**11903**	**12095**	LSIG	**11911**	**12103**
VR = Задние выводы для вертикальной плоской шины							
S7**H** 1250 F **VR**	In 1000 A	I	**12020**	**12212**	LSI	**12024**	**12216**
		LI	**12022**	**12214**	LSIG	**12030**	**12222**
S7**H** 1250 F **VR**	In 1250 A	I	**12021**	**12213**	LSI	**12025**	**12217**
		LI	**12023**	**12215**	LSIG	**12031**	**12223**
HR = Задние выводы для горизонтальной плоской шины							
S7**H** 1250 F **HR**	In 1000 A	I	**11960**	**12152**	LSI	**11964**	**12156**
		LI	**11962**	**12154**	LSIG	**11970**	**12162**
S7**H** 1250 F **HR**	In 1250 A	I	**11961**	**12153**	LSI	**11965**	**12157**
		LI	**11963**	**12155**	LSIG	**11971**	**12163**

F = СТАЦИОНАРНЫЙ

PSIS9620

S7L 1250 Iu (40 °C) = 1250 A Icu (415 V) = 100 kA

Микропроцессорный расцепитель		PR211 P	код 1SDA0 . . . . . R1 3 полюса	4 полюса	PR212 P	код 1SDA0 . . . . . R1 3 полюса	4 полюса
F = Передние выводы							
S7**L** 1250 F **F**	In 1000 A	I	**19814**	**19922**	LSI	**19818**	**19926**
		LI	**19816**	**19924**	LSIG	**19824**	**19932**
S7**L** 1250 F **F**	In 1250 A	I	**19815**	**19923**	LSI	**19819**	**19927**
		LI	**19817**	**19925**	LSIG	**19825**	**19933**
EF = Удлиненные передние выводы							
S7**L** 1250 F **EF**	In 1000 A	I	**12248**	**12440**	LSI	**12252**	**12444**
		LI	**12250**	**12442**	LSIG	**12258**	**12450**
S7**L** 1250 F **EF**	In 1250 A	I	**12249**	**12441**	LSI	**12253**	**12445**
		LI	**12251**	**12443**	LSIG	**12259**	**12451**
FC CuAl = Передние выводы для медных кабелей/алюминиевых кабелей							
S7**L** 1250 F **FC CuAl**	In 1000 A	I	**12308**	**12500**	LSI	**12312**	**12504**
		LI	**12310**	**12502**	LSIG	**12318**	**12510**
S7**L** 1250 F **FC CuAl**	In 1250 A	I	**12309**	**12501**	LSI	**12313**	**12505**
		LI	**12311**	**12503**	LSIG	**12319**	**12511**
VR = Задние выводы для вертикальной плоской шины							
S7**L** 1250 F **VR**	In 1000 A	I	**12428**	**12620**	LSI	**12432**	**12624**
		LI	**12430**	**12622**	LSIG	**12438**	**12630**
S7**L** 1250 F **VR**	In 1250 A	I	**12429**	**12621**	LSI	**12433**	**12625**
		LI	**12431**	**12623**	LSIG	**12439**	**12631**
HR = Задние выводы для горизонтальной плоской шины							
S7**L** 1250 F **HR**	In 1000 A	I	**12368**	**12560**	LSI	**12372**	**12564**
		LI	**12370**	**12562**	LSIG	**12378**	**12570**
S7**L** 1250 F **HR**	In 1250 A	I	**12369**	**12561**	LSI	**12373**	**12565**
		LI	**12371**	**12563**	LSIG	**12379**	**12571**

W = ВЫКАТНОЙ

PSIS9620

Подвижная часть

S7S 1250 Iu (40 °C) = 1250 A Icu (415 V) = 50 kA

Микропроцессорный расцепитель		PR211 P	код 1SDA0 . . . . . R1 3 полюса	4 полюса	PR212 P	код 1SDA0 . . . . . R1 3 полюса	4 полюса
S7**S** 1250 W MP	In 1000 A	I	**11816**	**11828**	LSI	**11820**	**11832**
		LI	**11818**	**11830**	LSIG	**11826**	**11838**
S7**S** 1250 W MP	In 1250 A	I	**11817**	**11829**	LSI	**11821**	**11833**
		LI	**11819**	**11831**	LSIG	**11827**	**11839**

S7H 1250 Iu (40 °C) = 1250 A Icu (415 V) = 65 kA

Микропроцессорный расцепитель		PR211 P	код 1SDA0 . . . . . R1 3 полюса	4 полюса	PR212 P	код 1SDA0 . . . . . R1 3 полюса	4 полюса
S7**H** 1250 W MP	In 1000 A	I	**12224**	**12236**	LSI	**12228**	**12240**
		LI	**12226**	**12238**	LSIG	**12234**	**12246**
S7**H** 1250 W MP	In 1250 A	I	**12225**	**12237**	LSI	**12229**	**12241**
		LI	**12227**	**12239**	LSIG	**12235**	**12247**

S7L 1250 Iu (40 °C) = 1250 A Icu (415 V) = 100 kA

Микропроцессорный расцепитель		PR211 P	код 1SDA0 . . . . . R1 3 полюса	4 полюса	PR212 P	код 1SDA0 . . . . . R1 3 полюса	4 полюса
S7**L** 1250 W MP	In 1000 A	I	**12632**	**12644**	LSI	**12636**	**12648**
		LI	**12634**	**12646**	LSIG	**12642**	**12654**
S7**L** 1250 W MP	In 1250 A	I	**12633**	**12645**	LSI	**12637**	**12649**
		LI	**12635**	**12647**	LSIG	**12643**	**12655**

Коды заказов

Автоматические выключатели SACE Isomax S7

F = СТАЦИОНАРНЫЙ

PS1S9620

S7S 1600 Iu (40 °C) = 1600 A Icu (415 V) = 50 kA

Микропроцессорный расцепитель			PR211 P код 1SDA0 . . . . . R1 3 полюса	PR211 P код 1SDA0 . . . . . R1 4 полюса		PR212 P код 1SDA0 . . . . . R1 3 полюса	PR212 P код 1SDA0 . . . . . R1 4 полюса
F = Передние выводы							
S7**S** 1600 F **F**	In 1600 A	I	**20030**	**20072**	LSI	**20032**	**20074**
		LI	**20031**	**20073**	LSIG	**20035**	**20077**
EF = Удлиненные передние выводы							
S7**S** 1600 F **EF**	In 1600 A	I	**12656**	**12710**	LSI	**12658**	**12712**
		LI	**12657**	**12711**	LSIG	**12661**	**12715**
VR = Задние выводы для вертикальной плоской шины							
S7**S** 1600 F **VR**	In 1600 A	I	**12704**	**12758**	LSI	**12706**	**12760**
		LI	**12705**	**12759**	LSIG	**12709**	**12763**
HR = Задние выводы для горизонтальной плоской шины							
S7**S** 1600 F **HR**	In 1600 A	I	**12680**	**12734**	LSI	**12682**	**12736**
		LI	**12681**	**12735**	LSIG	**12685**	**12739**

S7H 1600 Iu (40 °C) = 1600 A Icu (415 V) = 65 kA

Микропроцессорный расцепитель			PR211 P код 1SDA0 . . . . . R1 3 полюса	PR211 P код 1SDA0 . . . . . R1 4 полюса		PR212 P код 1SDA0 . . . . . R1 3 полюса	PR212 P код 1SDA0 . . . . . R1 4 полюса
F = Передние выводы							
S7**H** 1600 F **F**	In 1600 A	I	**20114**	**20156**	LSI	**20116**	**20158**
		LI	**20115**	**20157**	LSIG	**20119**	**20161**
EF = Удлиненные передние выводы							
S7**H** 1600 F **EF**	In 1600 A	I	**12776**	**12830**	LSI	**12778**	**12832**
		LI	**12777**	**12831**	LSIG	**12781**	**12835**
VR = Задние выводы для вертикальной плоской шины							
S7**H** 1600 F **VR**	In 1600 A	I	**12824**	**12878**	LSI	**12826**	**12880**
		LI	**12825**	**12879**	LSIG	**12829**	**12883**
HR = Задние выводы для горизонтальной плоской шины							
S7**H** 1600 F **HR**	In 1600 A	I	**12800**	**12854**	LSI	**12802**	**12856**
		LI	**12801**	**12855**	LSIG	**12805**	**12859**

S7L 1600 Iu (40 °C) = 1600 A Icu (415 V) = 100 kA

Микропроцессорный расцепитель			PR211 P код 1SDA0 . . . . . R1 3 полюса	PR211 P код 1SDA0 . . . . . R1 4 полюса		PR212 P код 1SDA0 . . . . . R1 3 полюса	PR212 P код 1SDA0 . . . . . R1 4 полюса
F = Передние выводы							
S7**L** 1600 F **F**	In 1600 A	I	**20198**	**20240**	LSI	**20200**	**20242**
		LI	**20199**	**20241**	LSIG	**20203**	**20245**
EF = Удлиненные передние выводы							
S7**L** 1600 F **EF**	In 1600 A	I	**12896**	**12962**	LSI	**12898**	**12964**
		LI	**12897**	**12963**	LSIG	**12901**	**12967**
VR = Задние выводы для вертикальной плоской шины							
S7**L** 1600 F **VR**	In 1600 A	I	**12956**	**13010**	LSI	**12958**	**13012**
		LI	**12957**	**13011**	LSIG	**12961**	**13015**
HR = Задние выводы для горизонтальной плоской шины							
S7**L** 1600 F **HR**	In 1600 A	I	**12932**	**12986**	LSI	**12934**	**12988**
		LI	**12933**	**12987**	LSIG	**12937**	**12991**

W = ВЫКАТНОЙ

PSIS9620

Подвижная часть

S7S 1600 Iu (40 °C) = 1600 A Icu (415 V) = 50 kA

Микропроцессорный расцепитель		PR211 P	код 1SDA0 . . . . . R1 3 полюса	4 полюса	PR212 P	код 1SDA0 . . . . . R1 3 полюса	4 полюса
S7**S** 1600 W MP	In 1600 A	I	**12764**	**12770**	LSI	**12766**	**12772**
		LI	**12765**	**12771**	LSIG	**12769**	**12775**

S7H 1600 Iu (40 °C) = 1600 A Icu (415 V) = 65 kA

Микропроцессорный расцепитель		PR211 P	код 1SDA0 . . . . . R1 3 полюса	4 полюса	PR212 P	код 1SDA0 . . . . . R1 3 полюса	4 полюса
S7**H** 1600 W MP	In 1600 A	I	**12884**	**12890**	LSI	**12886**	**12892**
		LI	**12885**	**12891**	LSIG	**12889**	**12895**

S7L 1600 Iu (40 °C) = 1600 A Icu (415 V) = 100 kA

Микропроцессорный расцепитель		PR211 P	код 1SDA0 . . . . . R1 3 полюса	4 полюса	PR212 P	код 1SDA0 . . . . . R1 3 полюса	4 полюса
S7**L** 1600 W MP	In 1600 A	I	**13016**	**13022**	LSI	**13018**	**13024**
		LI	**13017**	**13023**	LSIG	**13021**	**13027**

Коды заказов

Автоматические выключатели SACE Isomax S8

F = СТАЦИОНАРНЫЙ

G5IS9019

S8H 2000 Iu (40 °C) = 2000 A Icu (415 V) = 85 kA

Микропроцессорный расцепитель		PR212 P	код 1SDA0 . . . . . R1 3 полюса	4 полюса
F = Передние выводы				
S8**H** 2000 F **F**	In 1600 A	LSI	**44861**	**44877**
		LSIG	**44863**	**44879**
S8**H** 2000 F **F**	In 2000 A	LSI	**44862**	**44878**
		LSIG	**44864**	**44880**
VR = Задние выводы для вертикальной плоской шины				
S8**H** 2000 F **VR**	In 1600 A	LSI	**44869**	**44885**
		LSIG	**44871**	**44887**
S8**H** 2000 F **VR**	In 2000 A	LSI	**44870**	**44886**
		LSIG	**44872**	**44888**

S8V 2000 Iu (40 °C) = 2000 A Icu (415 V) = 120 kA

Микропроцессорный расцепитель		PR212 P	код 1SDA0 . . . . . R1 3 полюса	4 полюса
F = Передние выводы				
S8**V** 2000 F **F**	In 1600 A	LSI	**44918**	**44934**
		LSIG	**44920**	**44936**
S8**V** 2000 F **F**	In 2000 A	LSI	**44919**	**44935**
		LSIG	**44921**	**44937**
VR = Задние выводы для вертикальной плоской шины				
S8**V** 2000 F **VR**	In 1600 A	LSI	**44926**	**44942**
		LSIG	**44928**	**44944**
S8**V** 2000 F **VR**	In 2000 A	LSI	**44927**	**44943**
		LSIG	**44929**	**44945**

S8H 2500 Iu (40 °C) = 2500 A Icu (415 V) = 85 kA

Микропроцессорный расцепитель		PR212 P	код 1SDA0 . . . . . R1 3 полюса	4 полюса
F = Передние выводы				
S8**H** 2500 F **F**	In 2500 A	LSI	**44891**	**44899**
		LSIG	**44892**	**44900**
VR = Задние выводы для вертикальной плоской шины				
S8**H** 2500 F **VR**	In 2500 A	LSI	**44895**	**44903**
		LSIG	**44896**	**44904**

S8V 2500 Iu (40 °C) = 2500 A Icu (415 V) = 120 kA

Микропроцессорный расцепитель		PR212 P	код 1SDA0 . . . . . R1 3 полюса	4 полюса
F = Передние выводы				
S8**V** 2500 F **F**	In 2500 A	LSI	**44948**	**44956**
		LSIG	**44949**	**44957**
VR = Задние выводы для вертикальной плоской шины				
S8**V** 2500 F **VR**	In 2500 A	LSI	**44952**	**44960**
		LSIG	**44953**	**44961**

S8H 3200 Iu (40 °C) = 3200 A Icu (415 V) = 85 kA

Микропроцессорный расцепитель		PR212 P	код 1SDA0 . . . . . R1 3 полюса	4 полюса
VR = Задние выводы для вертикальной плоской шины				
S8**H** 3200 F **VR**	In 3200 A	LSI	**44908**	**44912**
		LSIG	**44909**	**44913**

S8V 3200 Iu (40 °C) = 3200 A Icu (415 V) = 120 kA

Микропроцессорный расцепитель		PR212 P	код 1SDA0 . . . . . R1 3 полюса	4 полюса
VR = Задние выводы для вертикальной плоской шины				
S8**V** 3200 F **VR**	In 3200 A	LSI	**44964**	**44968**
		LSIG	**44965**	**44969**

Токоограничивающие выключатели SACE Isomax S2X 100

F = СТАЦИОНАРНЫЙ

GSIS9150

S2X 100 Iu (40 °C) = 100 A Icu (415 V) = 70 kA

Термомагнитный расцепитель		I_m	код 1SDA0 . . . . . R1 3 полюса
FC Cu = Передние выводы для медных кабелей			
S2**X** 100 F **FC Cu**	R 1	10A	**50307**
S2**X** 100 F **FC Cu**	R 1.6	16A	**50308**
S2**X** 100 F **FC Cu**	R 2.5	25A	**50309**
S2**X** 100 F **FC Cu**	R 4	40A	**50310**
S2**X** 100 F **FC Cu**	R 6.3	63A	**50311**
S2**X** 100 F **FC Cu**	R 10	100A	**50312**
S2**X** 100 F **FC Cu**	R 12.5	125A	**50313**
S2**X** 100 F **FC Cu**	R 16	160A	**50314**
S2**X** 100 F **FC Cu**	R 20	200A	**50315**
S2**X** 100 F **FC Cu**	R 25	250A	**50316**
S2**X** 100 F **FC Cu**	R 32	320A	**50317**
S2**X** 100 F **FC Cu**	R 40	400A	**50318**
S2**X** 100 F **FC Cu**	R 50	500A	**50319**
S2**X** 100 F **FC Cu**	R 63	630A	**50320**
S2**X** 100 F **FC Cu**	R 80	800A	**50321**
S2**X** 100 F **FC Cu**	R 100	1000A	**50322**
R = Задние резьбовые выводы			
S2**X** 100 F **R**	R 1	10A	**50339**
S2**X** 100 F **R**	R 1.6	16A	**50340**
S2**X** 100 F **R**	R 2.5	25A	**50341**
S2**X** 100 F **R**	R 4	40A	**50342**
S2**X** 100 F **R**	R 6.3	63A	**50343**
S2**X** 100 F **R**	R 10	100A	**50344**
S2**X** 100 F **R**	R 12.5	125A	**50345**
S2**X** 100 F **R**	R 16	160A	**50346**
S2**X** 100 F **R**	R 20	200A	**50347**
S2**X** 100 F **R**	R 25	250A	**50348**
S2**X** 100 F **R**	R 32	320A	**50349**
S2**X** 100 F **R**	R 40	400A	**50350**
S2**X** 100 F **R**	R 50	500A	**50351**
S2**X** 100 F **R**	R 63	630A	**50352**
S2**X** 100 F **R**	R 80	800A	**50353**
S2**X** 100 F **R**	R 100	1000A	**50354**

P = ВТЫЧНОЙ

GSIS9150

Подвижная часть

S2X 100 Iu (40 °C) = 100 A Icu (415 V) = 70 kA

Термомагнитный расцепитель		I_m	код 1SDA0 . . . . . R1 3 полюса
S2**X** 100 P MP	R 1	10A	**50371**
S2**X** 100 P MP	R 1.6	16A	**50372**
S2**X** 100 P MP	R 2.5	25A	**50373**
S2**X** 100 P MP	R 4	40A	**50374**
S2**X** 100 P MP	R 6.3	63A	**50375**
S2**X** 100 P MP	R 10	100A	**50376**
S2**X** 100 P MP	R 12.5	125A	**50377**
S2**X** 100 P MP	R 16	160A	**50378**
S2**X** 100 P MP	R 20	200A	**50379**
S2**X** 100 P MP	R 25	250A	**50380**
S2**X** 100 P MP	R 32	320A	**50381**
S2**X** 100 P MP	R 40	400A	**50382**
S2**X** 100 P MP	R 50	500A	**50383**
S2**X** 100 P MP	R 63	630A	**50384**
S2**X** 100 P MP	R 80	800A	**50385**
S2**X** 100 P MP	R 100	1000A	**50386**

Коды заказов

Токоограничивающие выключатели SACE Isomax S3X

F = СТАЦИОНАРНЫЙ

GSIS9151

S3X 125 Iu (40 °C) = 125 A Icu (415 V) = 200 kA

Термомагнитный расцепитель		I_m	код 1SDA0 . . . . . R1 3 полюса	 4 полюса
F = Передние выводы				
S3**X** 125 F **F**	R 32	500A	**45197**	**45207**
S3**X** 125 F **F**	R 50	500A	**45199**	**45209**
S3**X** 125 F **F**	R 80	800A	**45201**	**45211**
S3**X** 125 F **F**	R 100	1000A	**45203**	**45213**
S3**X** 125 F **F**	R 125	1250A	**45205**	**45215**
EF = Удлиненные передние выводы				
S3**X** 125 F **EF**	R 32	500A	**45217**	**45267**
S3**X** 125 F **EF**	R 50	500A	**45219**	**45269**
S3**X** 125 F **EF**	R 80	800A	**45221**	**45271**
S3**X** 125 F **EF**	R 100	1000A	**45223**	**45273**
S3**X** 125 F **EF**	R 125	1250A	**45225**	**45275**
FC Cu = Передние выводы для медных кабелей				
S3**X** 125 F **FC Cu**	R 32	500A	**45227**	**45277**
S3**X** 125 F **FC Cu**	R 50	500A	**45229**	**45279**
S3**X** 125 F **FC Cu**	R 80	800A	**45231**	**45281**
S3**X** 125 F **FC Cu**	R 100	1000A	**45233**	**45283**
S3**X** 125 F **FC Cu**	R 125	1250A	**45235**	**45285**
FC CuAl = Передние выводы для медных кабелей/алюминиевых кабелей				
S3**X** 125 F **FC CuAl**	R 32	500A	**45237**	**45287**
S3**X** 125 F **FC CuAl**	R 50	500A	**45239**	**45289**
S3**X** 125 F **FC CuAl**	R 80	800A	**45241**	**45291**
S3**X** 125 F **FC CuAl**	R 100	1000A	**45243**	**45293**
S3**X** 125 F **FC CuAl**	R 125	1250A	**45245**	**45295**
R = Задние резьбовые выводы				
S3**X** 125 F **R**	R 32	500A	**45257**	**45307**
S3**X** 125 F **R**	R 50	500A	**45259**	**45309**
S3**X** 125 F **R**	R 80	800A	**45261**	**45311**
S3**X** 125 F **R**	R 100	1000A	**45263**	**45313**
S3**X** 125 F **R**	R 125	1250A	**45265**	**45315**
RC = Задние выводы для кабелей				
S3**X** 125 F **RC**	R 32	500A	**45247**	**45297**
S3**X** 125 F **RC**	R 50	500A	**45249**	**45299**
S3**X** 125 F **RC**	R 80	800A	**45251**	**45301**
S3**X** 125 F **RC**	R 100	1000A	**45253**	**45303**
S3**X** 125 F **RC**	R 125	1250A	**45255**	**45305**

F = СТАЦИОНАРНЫЙ

GSIS9151

S3X 200 Iu (40 °C) = 200 A Icu (415 V) = 200 kA

Термомагнитный расцепитель		I_m	код 1SDA0 . . . . . R1 3 полюса	4 полюса
F = Передние выводы				
S3**X** 200 F **F**	R 125	1250A	**46039**	**46045**
S3**X** 200 F **F**	R 160	1600A	**46041**	**46047**
S3**X** 200 F **F**	R 200	2000A	**46043**	**46049**
EF = Удлиненные передние выводы				
S3**X** 200 F **EF**	R 125	1250A	**46051**	**46081**
S3**X** 200 F **EF**	R 160	1600A	**46053**	**46083**
S3**X** 200 F **EF**	R 200	2000A	**46055**	**46085**
FC Cu = Передние выводы для медных кабелей				
S3**X** 200 F **FC Cu**	R 125	1250A	**46057**	**46087**
S3**X** 200 F **FC Cu**	R 160	1600A	**46059**	**46089**
S3**X** 200 F **FC Cu**	R 200	2000A	**46061**	**46091**
FC CuAl = Передние выводы для медных кабелей/алюминиевых кабелей				
S3**X** 200 F **FC CuAl**	R 125	1250A	**46063**	**46093**
S3**X** 200 F **FC CuAl**	R 160	1600A	**46065**	**46095**
S3**X** 200 F **FC CuAl**	R 200	2000A	**46067**	**46097**
R = Задние резьбовые выводы				
S3**X** 200 F **R**	R 125	1250A	**46075**	**46105**
S3**X** 200 F **R**	R 160	1600A	**46077**	**46107**
S3**X** 200 F **R**	R 200	2000A	**46079**	**46109**
RC = Задние выводы для кабелей				
S3**X** 200 F **RC**	R 125	1250A	**46069**	**46099**
S3**X** 200 F **RC**	R 160	1600A	**46071**	**46101**
S3**X** 200 F **RC**	R 200	2000A	**46073**	**46103**

P = ВТЫЧНОЙ

GSIS9151

Подвижная часть

S3X 125 Iu (40 °C) = 125 A Icu (415 V) = 200 kA

Термомагнитный расцепитель		I_m	код 1SDA0 . . . . . R1 3 полюса	4 полюса
S3**X** 125 P MP	R 32	500A	**45317**	**45327**
S3**X** 125 P MP	R 50	500A	**45319**	**45329**
S3**X** 125 P MP	R 80	800A	**45321**	**45331**
S3**X** 125 P MP	R 100	1000A	**45323**	**45333**
S3**X** 125 P MP	R 125	1250A	**45325**	**45335**

S3X 200 Iu (40 °C) = 200 A Icu (415 V) = 200 kA

Термомагнитный расцепитель		I_m	код 1SDA0 . . . . . R1 3 полюса	4 полюса
S3**X** 200 P MP	R 125	1250A	**46111**	**46117**
S3**X** 200 P MP	R 160	1600A	**46113**	**46119**
S3**X** 200 P MP	R 200	2000A	**46115**	**46121**

W = ВЫКАТНОЙ

GSIS9151

Подвижная часть

S3X 125 Iu (40 °C) = 125 A Icu (415 V) = 200 kA

Термомагнитный расцепитель		I_m	код 1SDA0 . . . . . R1 3 полюса	4 полюса
S3**X** 125 W MP	R 32	500A	**45337**	**45347**
S3**X** 125 W MP	R 50	500A	**45339**	**45349**
S3**X** 125 W MP	R8 0	800A	**45341**	**45351**
S3**X** 125 W MP	R 100	1000A	**45343**	**45353**
S3**X** 125 W MP	R 125	1250A	**45345**	**45355**

S3X 200 Iu (40 °C) = 200 A Icu (415 V) = 200 kA

Термомагнитный расцепитель		I_m	код 1SDA0 . . . . . R1 3 полюса	4 полюса
S3**X** 200 W MP	R 125	1250A	**46123**	**46129**
S3**X** 200 W MP	R 160	1600A	**46125**	**46131**
S3**X** 200 W MP	R 200	2000A	**46127**	**46133**

Коды заказов

Токоограничивающие выключатели SACE Isomax S4X

F = СТАЦИОНАРНЫЙ

GS59152

S4X 250 Iu (40 °C) = 250 A Icu (415 V) = 200 kA

Микропроцессорный расцепитель			PR211 P код 1SDA0 . . . . . R1 3 полюса	PR211 P код 1SDA0 . . . . . R1 4 полюса		PR212 P код 1SDA0 . . . . . R1 3 полюса	PR212 P код 1SDA0 . . . . . R1 4 полюса
F = Передние выводы							
S4**X** 250 F **F**	In=100	I	**46582**	**46592**	LSI	**46586**	**46596**
		LI	**46584**	**46594**	LSIG	**46588**	**46598**
S4**X** 250 F **F**	In=160	I	**46583**	**46593**	LSI	**46587**	**46597**
		LI	**46585**	**46595**	LSIG	**46589**	**46599**
S4**X** 250 F **F**	In=250	I	**46524**	**46528**	LSI	**46526**	**46530**
		LI	**46525**	**46529**	LSIG	**46527**	**46531**
EF = Удлиненные передние выводы							
S4**X** 250 F **EF**	In=100	I	**46657**	**46707**	LSI	**46663**	**46713**
		LI	**46660**	**46710**	LSIG	**46668**	**46716**
S4**X** 250 F **EF**	In=160	I	**46658**	**46708**	LSI	**46664**	**46714**
		LI	**46661**	**46711**	LSIG	**46669**	**46717**
S4**X** 250 F **EF**	In=250	I	**46659**	**46709**	LSI	**46665**	**46715**
		LI	**46662**	**46712**	LSIG	**46670**	**46718**
FC Cu = Передние выводы для медных кабелей							
S4**X** 250 F **FC Cu**	In=100	I	**46671**	**46719**	LSI	**46677**	**46725**
		LI	**46674**	**46722**	LSIG	**46680**	**46728**
S4**X** 250 F **FC Cu**	In=160	I	**46672**	**46720**	LSI	**46678**	**46726**
		LI	**46675**	**46723**	LSIG	**46681**	**46729**
S4**X** 250 F **FC Cu**	In=250	I	**46673**	**46721**	LSI	**46679**	**46727**
		LI	**46676**	**46724**	LSIG	**46682**	**46730**
FC CuAl = Передние выводы для медных кабелей/алюминиевых кабелей							
S4**X** 250 F **FC CuAl**	In=100	I	**46830**	**46842**	LSI	**46836**	**46848**
		LI	**46833**	**46845**	LSIG	**46839**	**46851**
S4**X** 250 F **FC CuAl**	In=160	I	**46831**	**46843**	LSI	**46837**	**46849**
		LI	**46834**	**46846**	LSIG	**46840**	**46852**
S4**X** 250 F **FC CuAl**	In=250	I	**46832**	**46844**	LSI	**46838**	**46850**
		LI	**46835**	**46847**	LSIG	**46841**	**46853**
R = Задние резьбовые выводы							
S4**X** 250 F **R**	In=100	I	**46695**	**46743**	LSI	**46701**	**46749**
		LI	**46698**	**46746**	LSIG	**46704**	**46752**
S4**X** 250 F **R**	In=160	I	**46696**	**46744**	LSI	**46702**	**46750**
		LI	**46699**	**46747**	LSIG	**46705**	**46753**
S4**X** 250 F **R**	In=250	I	**46697**	**46745**	LSI	**46703**	**46751**
		LI	**46700**	**46748**	LSIG	**46706**	**46754**
RC = Задние выводы для кабелей							
S4**X** 250 F **RC**	In=100	I	**46683**	**46731**	LSI	**46689**	**46737**
		LI	**46686**	**46734**	LSIG	**46692**	**46740**
S4**X** 250 F **RC**	In=160	I	**46684**	**46732**	LSI	**46690**	**46738**
		LI	**46687**	**46735**	LSIG	**46693**	**46741**
S4**X** 250 F **RC**	In=250	I	**46685**	**46733**	LSI	**46691**	**46739**
		LI	**46688**	**46736**	LSIG	**46694**	**46742**

P = ВТЫЧНОЙ

Подвижная часть

S4X 250 Iu (40 °C) = 250 A Icu (415 V) = 200 kA

Микропроцессорный расцепитель		PR211 P	код 1SDA0 . . . . . R1 3 полюса	код 1SDA0 . . . . . R1 4 полюса	PR212 P	код 1SDA0 . . . . . R1 3 полюса	код 1SDA0 . . . . . R1 4 полюса
S4**X** 250 P MP	In=100	I	**46755**	**46767**	LSI	**46761**	**46773**
		LI	**46758**	**46770**	LSIG	**46764**	**46776**
S4**X** 250 P MP	In=160	I	**46756**	**46768**	LSI	**46762**	**46774**
		LI	**46759**	**46771**	LSIG	**46765**	**46777**
S4**X** 250 P MP	In=250	I	**46757**	**46769**	LSI	**46763**	**46775**
		LI	**46760**	**46772**	LSIG	**46766**	**46778**

W = ВЫКАТНОЙ

Подвижная часть

S4X 250 Iu (40 °C) = 250 A Icu (415 V) = 200 kA

Микропроцессорный расцепитель		PR211 P	код 1SDA0 . . . . . R1 3 полюса	код 1SDA0 . . . . . R1 4 полюса	PR212 P	код 1SDA0 . . . . . R1 3 полюса	код 1SDA0 . . . . . R1 4 полюса
S4**X** 250 W MP	In=100	I	**46779**	**46791**	LSI	**46785**	**46797**
		LI	**46782**	**46794**	LSIG	**46788**	**46800**
S4**X** 250 W MP	In=160	I	**46780**	**46792**	LSI	**46786**	**46798**
		LI	**46783**	**46795**	LSIG	**46789**	**46801**
S4**X** 250 W MP	In=250	I	**46781**	**46793**	LSI	**46787**	**46799**
		LI	**46784**	**46796**	LSIG	**46790**	**46802**

Коды заказов

Токоограничивающие выключатели SACE Isomax S6X

F = СТАЦИОНАРНЫЙ

GS59153

S6X 400 Iu (40 °C) = 400 A Icu (415 V) = 200 kA

Микропроцессорный расцепитель			PR211 P код 1SDA0 . . . . . R1 3 полюса	PR211 P код 1SDA0 . . . . . R1 4 полюса		PR212 P код 1SDA0 . . . . . R1 3 полюса	PR212 P код 1SDA0 . . . . . R1 4 полюса
F = Передние выводы							
S6X 400 F **F**	In=320	I	**47595**	**47601**	LSI	**47597**	**47603**
		LI	**47596**	**47602**	LSIG	**47598**	**47604**
S6X 400 F **F**	In=400	I	**46534**	**46538**	LSI	**46536**	**46540**
		LI	**46535**	**46539**	LSIG	**46537**	**46541**
EF = Удлиненные передние выводы							
S6X 400 F **EF**	In=320	I	**47661**	**47693**	LSI	**47665**	**47697**
		LI	**47663**	**47695**	LSIG	**47667**	**47699**
S6X 400 F **EF**	In=400	I	**47660**	**47692**	LSI	**47664**	**47696**
		LI	**47662**	**47694**	LSIG	**47666**	**47698**
FC CuAl = Передние выводы для медных кабелей/алюминиевых кабелей							
S6X 400 F **FC CuAl**	In=320	I	**47669**	**47701**	LSI	**47673**	**47704**
		LI	**47671**	**47703**	LSIG	**47675**	**47707**
S6X 400 F **FC CuAl**	In=400	I	**47668**	**47700**	LSI	**47672**	**47705**
		LI	**47670**	**47702**	LSIG	**47674**	**47706**
R = Задние резьбовые выводы							
S6X 400 F **R**	In=320	I	**47685**	**47717**	LSI	**47689**	**47721**
		LI	**47687**	**47719**	LSIG	**47691**	**47723**
S6X 400 F **R**	In=400	I	**47684**	**47716**	LSI	**47688**	**47720**
		LI	**47686**	**47718**	LSIG	**47690**	**47722**
RC = Задние выводы для кабелей							
S6X 400 F **RC**	In=320	I	**47677**	**47709**	LSI	**47681**	**47713**
		LI	**47679**	**47711**	LSIG	**47683**	**47715**
S6X 400 F **RC**	In=400	I	**47676**	**47708**	LSI	**47680**	**47712**
		LI	**47678**	**47710**	LSIG	**47682**	**47714**

S6X 630 Iu (40 °C) = 630 A Icu (415 V) = 200 kA

Микропроцессорный расцепитель			PR211 P код 1SDA0 . . . . . R1 3 полюса	PR211 P код 1SDA0 . . . . . R1 4 полюса		PR212 P код 1SDA0 . . . . . R1 3 полюса	PR212 P код 1SDA0 . . . . . R1 4 полюса
F = Передние выводы							
S6X 630 F **F**	In=630	I	**46560**	**46564**	LSI	**46562**	**46566**
		LI	**46561**	**46565**	LSIG	**46563**	**46567**
EF = Удлиненные передние выводы							
S6X 630 F **EF**	In=630	I	**47724**	**47744**	LSI	**47726**	**47746**
		LI	**47725**	**47745**	LSIG	**47727**	**47747**
FC CuAl = Передние выводы для медных кабелей/алюминиевых кабелей							
S6X 630 F **FC CuAl**	In=630	I	**47729**	**47749**	LSI	**47731**	**47751**
		LI	**47730**	**47750**	LSIG	**47732**	**47752**
R = Задние резьбовые выводы							
S6X 630 F **R**	In=630	I	**47739**	**47759**	LSI	**47741**	**47761**
		LI	**47740**	**47760**	LSIG	**47742**	**47762**
RC = Задние выводы для кабелей							
S6X 630 F **RC**	In=630	I	**47734**	**47754**	LSI	**47736**	**47756**
		LI	**47735**	**47755**	LSIG	**47737**	**47757**

W = ВЫКАТНОЙ

GS59153

Подвижная часть

S6X 400 Iu (40 °C) = 400 A Icu (415 V) = 200 kA

Микропроцессорный расцепитель			PR211 P код 1SDA0 . . . . . R1 3 полюса	PR211 P код 1SDA0 . . . . . R1 4 полюса		PR212 P код 1SDA0 . . . . . R1 3 полюса	PR212 P код 1SDA0 . . . . . R1 4 полюса
S6X 400 W MP	In=320	I	**47633**	**47643**	LSI	**47637**	**47647**
		LI	**47635**	**47645**	LSIG	**47641**	**47649**
S6X 400 W MP	In=400	I	**47632**	**47642**	LSI	**47636**	**47646**
		LI	**47634**	**47644**	LSIG	**47640**	**47648**

S6X 630 Iu (40 °C) = 630 A Icu (415 V) = 200 kA

Микропроцессорный расцепитель			PR211 P код 1SDA0 . . . . . R1 3 полюса	PR211 P код 1SDA0 . . . . . R1 4 полюса		PR212 P код 1SDA0 . . . . . R1 3 полюса	PR212 P код 1SDA0 . . . . . R1 4 полюса
S6X 630 W MP	In=630	I	**47650**	**47655**	LSI	**47652**	**47657**
		LI	**47651**	**47656**	LSIG	**47653**	**47658**

Автоматические выключатели SACE Isomax S2X 80 для защиты двигателя

F = СТАЦИОНАРНЫЙ

GSIS9154

S2X 80 Iu (40 °C) = 80 A Icu (415 V) = 70 kA

Магнитный расцепитель		I_m	код 1SDA0 . . . . . R1 3 полюса
FC Cu = Передние выводы для медных кабелей			
S2X 80 F **FC Cu**	R 1	13A	**50231**
S2X 80 F **FC Cu**	R 1.6	21A	**50232**
S2X 80 F **FC Cu**	R 2	26A	**50233**
S2X 80 F **FC Cu**	R 2.5	32A	**50234**
S2X 80 F **FC Cu**	R 3.2	42A	**50235**
S2X 80 F **FC Cu**	R 4	52A	**50236**
S2X 80 F **FC Cu**	R 5	65A	**50237**
S2X 80 F **FC Cu**	R 6.5	84A	**50238**
S2X 80 F **FC Cu**	R 8.5	110A	**50239**
S2X 80 F **FC Cu**	R 11	145A	**50240**
S2X 80 F **FC Cu**	R 12.5	163A	**50241**
S2X 80 F **FC Cu**	R 16	210A	**50242**
S2X 80 F **FC Cu**	R 20	260A	**50243**
S2X 80 F **FC Cu**	R 25	325A	**50244**
S2X 80 F **FC Cu**	R 32	415A	**50245**
S2X 80 F **FC Cu**	R 42	545A	**50246**
S2X 80 F **FC Cu**	R 52	680A	**50247**
S2X 80 F **FC Cu**	R 63	820A	**50248**
S2X 80 F **FC Cu**	R 80	1040A	**50249**
R = Задние резьбовые выводы			
S2X 80 F **R**	R 1	13A	**50250**
S2X 80 F **R**	R 1.6	21A	**50251**
S2X 80 F **R**	R 2	26A	**50252**
S2X 80 F **R**	R 2.5	32A	**50253**
S2X 80 F **R**	R 3.2	42A	**50254**
S2X 80 F **R**	R 4	52A	**50255**
S2X 80 F **R**	R 5	65A	**50256**
S2X 80 F **R**	R 6.5	84A	**50257**
S2X 80 F **R**	R 8.5	110A	**50258**
S2X 80 F **R**	R 11	145A	**50259**
S2X 80 F **R**	R 12.5	163A	**50260**
S2X 80 F **R**	R 16	210A	**50261**
S2X 80 F **R**	R 20	260A	**50262**
S2X 80 F **R**	R 25	325A	**50263**
S2X 80 F **R**	R 32	415A	**50264**
S2X 80 F **R**	R 42	545A	**50265**
S2X 80 F **R**	R 52	680A	**50266**
S2X 80 F **R**	R 63	820A	**50267**
S2X 80 F **R**	R 80	1040A	**50268**

P = ВТЫЧНОЙ

GSIS9154

Подвижная часть

S2X 80 Iu (40 °C) = 80 A Icu (415 V) = 70 kA

Магнитный расцепитель		I_m	код 1SDA0 . . . . . R1 3 полюса
S2X 80 P MP	R 1	13A	**50269**
S2X 80 P MP	R 1.6	21A	**50270**
S2X 80 P MP	R 2	26A	**50271**
S2X 80 P MP	R 2.5	32A	**50272**
S2X 80 P MP	R 3.2	41A	**50273**
S2X 80 P MP	R 4	52A	**50274**
S2X 80 P MP	R 5	65A	**50275**
S2X 80 P MP	R 6.5	84A	**50276**
S2X 80 P MP	R 8.5	110A	**50277**
S2X 80 P MP	R 11	145A	**50278**
S2X 80 P MP	R 12.5	163A	**50279**
S2X 80 P MP	R 16	210A	**50280**
S2X 80 P MP	R 20	260A	**50281**
S2X 80 P MP	R 25	325A	**50282**
S2X 80 P MP	R 32	415A	**50283**
S2X 80 P MP	R 42	545A	**50284**
S2X 80 P MP	R 52	680A	**50285**
S2X 80 P MP	R 63	820A	**50286**
S2X 80 P MP	R 80	1040A	**50287**

Коды заказов

Автоматические выключатели SACE Isomax S3 для защиты двигателя

F = СТАЦИОНАРНЫЙ

S3N 160 Iu (40 °C) = 160 A Icu (415 V) = 35 kA

Магнитный расцепитель		I_m	код 1SDA0 . . . . . R1 3 полюса
F = Передние выводы			
S3**N** 160 F **F**	R 3	12 ... 36A	**47782**
S3**N** 160 F **F**	R 5	20 ... 60A	**47783**
S3**N** 160 F **F**	R 10	40 ... 120A	**47784**
S3**N** 160 F **F**	R 25	100 ... 300A	**47785**
S3**N** 160 F **F**	R 50	200 ... 600A	**47786**
S3**N** 160 F **F**	R 100	400 ... 1200A	**47787**
S3**N** 160 F **F**	R 125	500 ... 1500A	**47788**
S3**N** 160 F **F**	R 160	640 ... 1600A	**47789**

S3H 160 Iu (40 °C) = 160 A Icu (415 V) = 65 kA

Магнитный расцепитель		I_m	код 1SDA0 . . . . . R1 3 полюса
F = Передние выводы			
S3**H** 160 F **F**	R 50	200 ... 600A	**45185**
S3**H** 160 F **F**	R 100	400 ... 1200A	**45186**
S3**H** 160 F **F**	R 125	500 ... 1500A	**45187**
S3**H** 160 F **F**	R 160	640 ... 1600A	**45188**

S3L 160 Iu (40 °C) = 160 A Icu (415 V) = 85 kA

Магнитный расцепитель		I_m	код 1SDA0 . . . . . R1 3 полюса
F = Передние выводы			
S3**L** 160 F **F**	R 50	200 ... 600A	**50544**
S3**L** 160 F **F**	R 100	400 ... 1200A	**50545**
S3**L** 160 F **F**	R 125	500 ... 1500A	**50546**
S3**L** 160 F **F**	R 160	640 ... 1600A	**50547**

S3N 250 Iu (40 °C) = 250 A Icu (415 V) = 35 kA

Магнитный расцепитель		I_m	код 1SDA0 . . . . . R1 3 полюса
F = Передние выводы			
S3**N** 250 F **F**	R 160	640 ... 1920A	**48651**
S3**N** 250 F **F**	R 200	800 ... 2400A	**48654**

S3H 250 Iu (40 °C) = 250 A Icu (415 V) = 65 kA

Магнитный расцепитель		I_m	код 1SDA0 . . . . . R1 3 полюса
F = Передние выводы			
S3**H** 250 F **F**	R 160	640 ... 1920A	**48657**
S3**H** 250 F **F**	R 200	800 ... 2400A	**48658**

S3L 250 Iu (40 °C) = 250 A Icu (415 V) = 85 kA

Магнитный расцепитель		I_m	код 1SDA0 . . . . . R1 3 полюса
F = Передние выводы			
S3**L** 250 F **F**	R 160	200 ... 600A	**50548**
S3**L** 250 F **F**	R 200	400 ... 1200A	**50549**

Примечание

Втычная и выкатная версии получаются из соответствующей стандартной версии при помощи преобразующего комплекта, указанного на стр. 255

Автоматические выключатели SACE Isomax S4 для защиты двигателя

F = СТАЦИОНАРНЫЙ

S4N 160 Iu (40 °C) = 160 A Icu (415 V) = 35 kA

Микропроцессорный расцепитель		PR212 MP	код 1SDA0 . . . . . R1 **3 полюса**
F = Передние выводы			
S4**N** 160 F **F**	In = 100A	LRIU	**50139**
S4**N** 160 F **F**	In = 160A	LRIU	**50140**

S4H 160 Iu (40 °C) = 160 A Icu (415 V) = 65 kA

Микропроцессорный расцепитель		PR212 MP	код 1SDA0 . . . . . R1 **3 полюса**
F = Передние выводы			
S4**H** 160 F **F**	In = 100A	LRIU	**45049**
S4**H** 160 F **F**	In = 160A	LRIU	**45050**

S4L 160 Iu (40 °C) = 160 A Icu (415 V) = 100 kA

Микропроцессорный расцепитель		PR212 MP	код 1SDA0 . . . . . R1 **3 полюса**
F = Передние выводы			
S4**L** 160 F **F**	In = 100A	LRIU	**50550**
S4**L** 160 F **F**	In = 160A	LRIU	**50551**

S4N 250 Iu (40 °C) = 250 A Icu (415 V) = 35 kA

Микропроцессорный расцепитель		PR212 MP	код 1SDA0 . . . . . R1 **3 полюса**
F = Передние выводы			
S4**N** 250 F **F**	In = 200A	LRIU	**50141**

S4H 250 Iu (40 °C) = 250 A Icu (415 V) = 65 kA

Микропроцессорный расцепитель		PR212 MP	код 1SDA0 . . . . . R1 **3 полюса**
F = Передние выводы			
S4**H** 250 F **F**	In = 200A	LRIU	**48662**

S4L 250 Iu (40 °C) = 250 A Icu (415 V) = 100 kA

Микропроцессорный расцепитель		PR212 MP	код 1SDA0 . . . . . R1 **3 полюса**
F = Передние выводы			
S4**L** 250 F **F**	In = 200A	LRIU	**50552**

Примечание

Втычная и выкатная версии получаются из соответствующей стандартной версии при помощи преобразующего комплекта, указанного на стр. 255.

Коды заказов

Автоматические выключатели SACE Isomax S5-S6-S7 для защиты двигателя

F = СТАЦИОНАРНЫЙ

PSIS9613

S5N 400 Iu (40 °C) = **400 A** Icu (415 V) = **35 kA**

Микропроцессорный расцепитель		PR212 MP	код 1SDA0 . . . . . R1 **3 полюса**
F = Передние выводы			
S5**N** 400 F **F**	In = 320A	LRIU	**50142**

S5H 400 Iu (40 °C) = **400 A** Icu (415 V) = **65 kA**

Микропроцессорный расцепитель		PR212 MP	код 1SDA0 . . . . . R1 **3 полюса**
F = Передние выводы			
S5**H** 400 F **F**	In = 320A	LRIU	**45051**

S5L 400 Iu (40 °C) = **400 A** Icu (415 V) = **100 kA**

Микропроцессорный расцепитель		PR212 MP	код 1SDA0 . . . . . R1 **3 полюса**
F = Передние выводы			
S5**L** 400 F **F**	In = 320A	LRIU	**50553**

PSIS9616

S6N 800 Iu (40 °C) = **800 A** Icu (415 V) = **35 kA**

Микропроцессорный расцепитель		PR212 MP	код 1SDA0 . . . . . R1 **3 полюса**
F = Передние выводы			
S6**N** 800 F **F**	In = 630A	LRIU	**50143**

S6H 800 Iu (40 °C) = **800 A** Icu (415 V) = **65 kA**

Микропроцессорный расцепитель		PR212 MP	код 1SDA0 . . . . . R1 **3 полюса**
F = Передние выводы			
S6**H** 800 F **F**	In = 630A	LRIU	**45052**

S6L 800 Iu (40 °C) = **800 A** Icu (415 V) = **100 kA**

Микропроцессорный расцепитель		PR212 MP	код 1SDA0 . . . . . R1 **3 полюса**
F = Передние выводы			
S6**L** 800 F **F**	In = 630A	LRIU	**50554**

PSIS9620

S7S 1250 Iu (40 °C) = **1250 A** Icu (415 V) = **50 kA**

Микропроцессорный расцепитель		PR212 MP	код 1SDA0 . . . . . R1 **3 полюса**
F = Передние выводы			
S7**S** 1250 F **F**	In = 1000A	LRIU	**50144**

S7H 1250 Iu (40 °C) = **1250 A** Icu (415 V) = **65 kA**

Микропроцессорный расцепитель		PR212 MP	код 1SDA0 . . . . . R1 **3 полюса**
F = Передние выводы			
S7**H** 1250 F **F**	In = 1000A	LRIU	**45053**

Примечание

Выкатная версия получается из соответствующей стационарной версии при помощи преобразующего комплекта, указанного на стр. 255.

Коды заказов

Токоограничивающие выключатели
SACE Isomax S3X-S4X-S6X для защиты двигателя

F = СТАЦИОНАРНЫЙ

S3X 125 Iu (40 °C) = 125 A Icu (415 V) = 200 kA

Магнитный расцепитель		I_m	код 1SDA0 . . . . . R1 3 полюса
F = Передние выводы			
S3**X** 125 F **F**	R 25	100 ... 300A	**45387**
S3**X** 125 F **F**	R 50	200 ... 600A	**45388**
S3**X** 125 F **F**	R 100	400 ... 1200A	**45389**
S3**X** 125 F **F**	R 125	500 ... 1500A	**45390**

S3X 200 Iu (40 °C) = 200 A Icu (415 V) = 200 kA

Магнитный расцепитель		I_m	код 1SDA0 . . . . . R1 3 полюса
F = Передние выводы			
S3**X** 200 F **F**	R 125	500 ... 1500A	**46135**
S3**X** 200 F **F**	R 160	640 ... 1920A	**48659**
S3**X** 200 F **F**	R 200	800 ... 2400A	**48660**

S4X 250 Iu (40 °C) = 250 A Icu (415 V) = 200 kA

Микропроцессорный расцепитель		PR212 MP	код 1SDA0 . . . . . R1 3 полюса
F = Передние выводы			
S4**X** 250 F **F**	In = 100A	LRIU	**46590**
S4**X** 250 F **F**	In = 160A	LRIU	**46591**
S4**X** 250 F **F**	In = 200A	LRIU	**48661**

S6X 400 Iu (40 °C) = 400 A Icu (415 V) = 200 kA

Микропроцессорный расцепитель		PR212 MP	код 1SDA0 . . . . . R1 3 полюса
F = Передние выводы			
S6**X** 400 F **F**	In = 320A	LRIU	**47780**

S6X 630 Iu (40 °C) = 630 A Icu (415 V) = 200 kA

Микропроцессорный расцепитель		PR212 MP	код 1SDA0 . . . . . R1 3 полюса
F = Передние выводы			
S6**X** 630 F **F**	In = 400A	LRIU	**47781**
S6**X** 630 F **F**	In = 630A	LRIU	**48663**

Примечание

Втычная и выкатная версии получаются из соответствующей стандартной версии при помощи преобразующего комплекта, указанного на стр. 255.

Коды заказов

Автоматические выключатели SACE Isomax S для применения на 1000 V

F = СТАЦИОНАРНЫЙ

PSIS9607

S3L 160 Iu (40 °C) = 160 A Icu (1000 V) = 6 kA

Термомагнитный расцепитель		AC ~	код 1SDA0 . . . . . R1 3 полюса
F = Передние выводы			
S3**L** 160 F **F**	R 32	Im 500A	**50436**
S3**L** 160 F **F**	R 50	Im 500A	**50437**
S3**L** 160 F **F**	R 80	Im 800A	**50438**
S3**L** 160 F **F**	R 100	Im 1000A	**50439**
S3**L** 160 F **F**	R 125	Im 1250A	**50441**
S3**L** 160 F **F**	R 160	Im 1600A	**50442**

S3L 160 Iu (40 °C) = 160 A Icu (1000 V) = 40 kA

Термомагнитный расцепитель		DC -	код 1SDA0 . . . . . R1 4 полюса
F = Передние выводы			
S3**L** 160 F **F** (N100%)	R 32	Im 500A	**50443**
S3**L** 160 F **F** (N100%)	R 50	Im 500A	**50444**
S3**L** 160 F **F** (N100%)	R 80	Im 800A	**50445**
S3**L** 160 F **F** (N100%)	R 100	Im 1000A	**50446**
S3**L** 160 F **F** (N100%)	R 125	Im 1250A	**50447**
S3**L** 160 F **F** (N100%)	R 160	Im 1600A	**50448**

S3L 250 Iu (40 °C) = 250 A Icu (1000 V) = 40 kA

Термомагнитный расцепитель		DC -	код 1SDA0 . . . . . R1 4 полюса
F = Передние выводы			
S3**L** 250 F **F** (N100%)	R 200	Im 2000A	**50436**
S3**L** 250 F **F** (N100%)	R 250	Im 2500A	**50437**

S3X 125 Iu (40 °C) = 125 A Icu (1000 V)= 30 kA

Термомагнитный расцепитель		AC ~	код 1SDA0 . . . . . R1 3 полюса
F = Передние выводы			
S3**X** 125 F **F**	R 32	Im 500A	**50451**
S3**X** 160 F **F**	R 50	Im 500A	**50452**
S3**X** 160 F **F**	R 80	Im 800A	**50453**
S3**X** 160 F **F**	R 100	Im 1000A	**50454**
S3**X** 160 F **F**	R 125	Im 1250A	**50455**

PSIS9610

S4L 160 Iu (40 °C) = 160 A Icu (1000 V) = 8 kA

Микропроцессорный расцепитель		PR211 P	код 1SDA0 . . . . . R1 3 полюса	PR212 P	код 1SDA0 . . . . . R1 3 полюса
F = Передние выводы					
S4**L** 160 F **F**	In 100 A	LI	**50547**	LSI	**50458**
				LSIG	**50459**

S4L 250 Iu (40 °C) = 250 A Icu (1000 V) = 8 kA

Микропроцессорный расцепитель		PR211 P	код 1SDA0 . . . . . R1 3 полюса	PR212 P	код 1SDA0 . . . . . R1 3 полюса
F = Передние выводы					
S4**L** 250 F **F**	In 250 A	LI	**50460**	LSI	**50461**
				LSIG	**50462**

S4X 250 Iu (40 °C) = 250 A Icu (1000 V) = 30 kA

Микропроцессорный расцепитель		PR211 P	код 1SDA0 . . . . . R1 3 полюса	PR212 P	код 1SDA0 . . . . . R1 3 полюса
F = Передние выводы					
S4**X** 250 F **F**	In 250 A	LI	**50463**	LSI	**50464**
				LSIG	**50465**

Автоматические выключатели SACE Isomax S для применения на 1000 V

F = СТАЦИОНАРНЫЙ

PSIS9613

S5L 400 Iu (40 °C) = 400 A Icu (1000 V) = 40 kA

Термомагнитный расцепитель			DC -	код 1SDA0 . . . . . R1 4 полюса
F = Передние выводы				
S5**L** 400 F **F** (N100%)	R 400		Im 4000A	**50466**

S6L 630 Iu (40 °C) = 630 A Icu (1000 V) = 40 kA

Термомагнитный расцепитель			DC -	код 1SDA0 . . . . . R1 4 полюса
F = Передние выводы				
S6**L** 630 F **F** (N100%)	R 630		Im 6300A	**50467**

S6L 800 Iu (40 °C) = 800 A Icu (1000 V) = 50 kA

Термомагнитный расцепитель			DC -	код 1SDA0 . . . . . R1 4 полюса
F = Передние выводы				
S6**L** 800 F **F** (N100%)	R 800		Im 8000A	**50468**

PSIS9616

S5L 400 Iu (40 °C) = 400 A Icu (1000 V) = 8 kA

Микропроцессорный расцепитель		PR211 P	код 1SDA0 . . . . . R1 3 полюса	PR212 P	код 1SDA0 . . . . . R1 3 полюса
S5**L** 400 F **F**	In 400 A	LI	**50582**	LSI	**50583**
				LSIG	**50584**

S6L 630 Iu (40 °C) = 630 A Icu (1000 V) = 12 kA

Микропроцессорный расцепитель		PR211 P	код 1SDA0 . . . . . R1 3 полюса	PR212 P	код 1SDA0 . . . . . R1 3 полюса
S6**L** 630 F **F**	In 630 A	LI	**50469**	LSI	**50470**
				LSIG	**50471**

GSIS9153

S6L 800 Iu (40 °C) = 800 A Icu (1000 V) = 12 kA

Микропроцессорный расцепитель		PR211 P	код 1SDA0 . . . . . R1 3 полюса	PR212 P	код 1SDA0 . . . . . R1 3 полюса
F = Передние выводы					
S6**L** 800 F **F**	In 800 A	LI	**50534**	LSI	**50535**
				LSIG	**50536**

S6X 630 Iu (40 °C) = 630 A Icu (1000 V) = 30 kA

Микропроцессорный расцепитель		PR211 P	код 1SDA0 . . . . . R1 3 полюса	PR212 P	код 1SDA0 . . . . . R1 3 полюса
F = Передние выводы					
S4**X** 630 F **F**	In 630 A	LI	**50472**	LSI	**50473**
				LSIG	**50474**

PSIS9155

S3D/S6D/S7D Iu (40 °C) = 320/800/1600 A

Выключатель-разъединитель	код 1SDA0 . . . . . R1 3 полюса
F = Передние выводы	
S3**D** 320 F **F**	**50446**
S6**D** 800 F **F**	**50475**
S7**D** 1600 F **F**	**50479**

Коды заказов

Выключатели-разъединители SACE Isomax S2D

F = СТАЦИОНАРНЫЙ

S2D 125 Iu (40 °C) = 125 A Icw (1s) = 2.2 kA Icm (415 V) = 3.1 kA

Выключатель-разъединитель	код 1SDA0 . . . . . R1 3 полюса	 4 полюса
FC Cu = Передние выводы для медных кабелей		
S2**D** 125 F **FC Cu**	**45057**	**45063**
FC CuAl = Передние выводы для медных кабелей/алюминиевых кабелей		
S2**D** 125 F **FC CuAl***	**45058**	**45064**
S2**D** 125 F **FC CuAl****	**45059**	**45065**
EF = Удлиненные передние выводы		
S2**D** 125 F **EF**	**45056**	**45062**
R = Задние резьбовые выводы		
S2**D** 125 F **R**	**45060**	**45066**

S2D 160 Iu (40 °C) = 160 A Icw (1s) = 2.2 kA Icm (415 V) = 3.1 kA

Выключатель-разъединитель	код 1SDA0 . . . . . R1 3 полюса	 4 полюса
FC Cu = Передние выводы для медных кабелей		
S2**D** 160 F **FC Cu**	**20632**	**45071**
FC CuAl = Передние выводы для медных кабелей/алюминиевых кабелей		
S2**D** 160 F **FC CuAl***	**45068**	**45072**
S2**D** 160 F **FC CuAl****	**20633**	**45074**
EF = Удлиненные передние выводы		
S2**D** 160 F **EF**	**20630**	**45070**
R = Задние резьбовые выводы		
S2**D** 160 F **R**	**20634**	**45073**

P = ВТЫЧНОЙ

Подвижная часть

S2D 125 Iu (40 °C) = 125 A Icw (1s) = 2.2 kA Icm (415 V) = 3.1 kA

Выключатель-разъединитель	код 1SDA0 . . . . . R1 3 полюса	 4 полюса
S2**D** 125 P MP	**45061**	**45067**

S2D 160 Iu (40 °C) = 160 A Icw (1s) = 2.2 kA Icm (415 V) = 3.1 kA

Выключатель-разъединитель	код 1SDA0 . . . . . R1 3 полюса	 4 полюса
S2**D** 160 P MP	**45069**	**45075**

* Сечение кабеля = 1 x 2.5...50 mm^2

** Сечение кабеля = 1 x 35...95 mm^2

F = СТАЦИОНАРНЫЙ

S3D 100 Iu (40 °C) = 100 A Icw (1s) = 6.5 kA Icm (415 V) = 10 kA

Выключатель-разъединитель	код 1SDA0 . . . . . R1 3 полюса	4 полюса
F = Передние выводы		
S3D 100 F **F**	**20906**	**20907**
EF = Удлиненные передние выводы		
S3D 100 F **EF**	**20329**	**20354**
FC Cu = Передние выводы для медных кабелей		
S3D 100 F **FC Cu**	**20335**	**20360**
FC CuAl = Передние выводы для медных кабелей/алюминиевых кабелей		
S3D 100 F **FC** CuAl	**20341**	**20366**
R = Задние резьбовые выводы		
S3D 100 F **R**	**20353**	**20378**
RC = Задние выводы для кабелей		
S3D 100 F **RC**	**20347**	**20372**

S3D 160 Iu (40 °C) = 160 A Icw (1s) = 6.5 kA Icm (415 V) = 10 kA

Выключатель-разъединитель	код 1SDA0 . . . . . R1 3 полюса	4 полюса
F = Передние выводы		
S3D 160 F **F**	**20908**	**20909**
EF = Удлиненные передние выводы		
S3D 160 F **EF**	**20383**	**20408**
FC Cu = Передние выводы для медных кабелей		
S3D 160 F **FC Cu**	**20389**	**20414**
FC CuAl = Передние выводы для медных кабелей/алюминиевых кабелей		
S3D 160 F **FC** CuAl	**20395**	**20420**
R = Задние резьбовые выводы		
S3D 160 F **R**	**20407**	**20432**
RC = Задние выводы для кабелей		
S3D 160 F **RC**	**20401**	**20426**

P = ВТЫЧНОЙ

S3D 100 Iu (40 °C) = 100 A Icw (1s) = 6.5 kA Icm (415 V) = 10 kA

Выключатель-разъединитель	код 1SDA0 . . . . . R1 3 полюса	4 полюса
S3D 100 P MP	**20379**	**20381**

S3D 160 Iu (40 °C) = 160 A Icw (1s) = 6.5 kA Icm (415 V) = 10 kA

Выключатель-разъединитель	код 1SDA0 . . . . . R1 3 полюса	4 полюса
S3D 160 P MP	**20433**	**20435**

W = ВЫКАТНОЙ

S3D 100 Iu (40 °C) = 100 A Icw (1s) = 6.5 kA Icm (415 V) = 10 kA

Выключатель-разъединитель	код 1SDA0 . . . . . R1 3 полюса	4 полюса
S3D 100 W MP	**20380**	**20382**

S3D 160 Iu (40 °C) = 160 A Icw (1s) = 6.5 kA Icm (415 V) = 10 kA

Выключатель-разъединитель	код 1SDA0 . . . . . R1 3 полюса	4 полюса
S3D 160 W MP	**20434**	**20436**

Коды заказов

Выключатели-разъединители SACE Isomax S3D

F = СТАЦИОНАРНЫЙ

S3D 250 Iu (40 °C) = **250 A** Icw (1s) = **6.5 kA** Icm (415 V) = **10 kA**

Выключатель-разъединитель	код 1SDA0 . . . . . R1 3 полюса	 4 полюса
F = Передние выводы		
S3D 250 F **F**	**20910**	**20911**
EF = Удлиненные передние выводы		
S3D 250 F **EF**	**20437**	**20462**
FC Cu = Передние выводы для медных кабелей		
S3D 250 F **FC Cu**	**20443**	**20468**
FC CuAl = Передние выводы для медных кабелей/алюминиевых кабелей		
S3D 250 F **FC** CuAl	**20449**	**20474**
R = Задние резьбовые выводы		
S3D 250 F **R**	**20461**	**20486**
RC = Задние выводы для кабелей		
S3D 250 F **RC**	**20455**	**20480**

S3D 320 Iu (40 °C) = **320 A** Icw (1s) = **6.5 kA** Icm (415 V) = **10 kA**

Выключатель-разъединитель	код 1SDA0 . . . . . R1 3 полюса	 4 полюса
F = Передние выводы		
S3D 320 F **F**	**20912**	**20913**
EF = Удлиненные передние выводы		
S3D 320 F **EF**	**20491**	**20516**
FC Cu = Передние выводы для медных кабелей		
S3D 320 F **FC Cu**	**20497**	**20522**
FC CuAl = Передние выводы для медных кабелей/алюминиевых кабелей		
S3D 320 F **FC** CuAl	**20503**	**20528**
R = Задние резьбовые выводы		
S3D 320 F **R**	**20515**	**20540**
RC = Задние выводы для кабелей		
S3D 320 F **RC**	**20509**	**20534**

P = ВТЫЧНОЙ

S3D 250 Iu (40 °C) = **250 A** Icw (1s) = **6.5 kA** Icm (415 V) = **10 kA**

Выключатель-разъединитель	код 1SDA0 . . . . . R1 3 полюса	 4 полюса
S3D 250 P MP	**20487**	**20489**

S3D 320 Iu (40 °C) = **320 A** Icw (1s) = **6.5 kA** Icm (415 V) = **10 kA**

Выключатель-разъединитель	код 1SDA0 . . . . . R1 3 полюса	 4 полюса
S3D 320 P MP	**20541**	**20543**

W = ВЫКАТНОЙ

S3D 250 Iu (40 °C) = **250 A** Icw (1s) = **6.5 kA** Icm (415 V) = **10 kA**

Выключатель-разъединитель	код 1SDA0 . . . . . R1 3 полюса	 4 полюса
S3D 250 W MP	**20488**	**20490**

S3D 320 Iu (40 °C) = **320 A** Icw (1s) = **6.5 kA** Icm (415 V) = **10 kA**

Выключатель-разъединитель	код 1SDA0 . . . . . R1 3 полюса	 4 полюса
S3D 320 W MP	**20542**	**20544**

Выключатели-разъединители SACE Isomax S6D

F = СТАЦИОНАРНЫЙ

GSIS9156

S6D 400 Iu (40 °C) = 400 A Icw (1s) = 15 kA Icm (415 V) = 30 kA

Выключатель-разъединитель	код 1SDA0 . . . . . R1 3 полюса	 4 полюса
F = Передние выводы		
S6D 400 F **F**	**20545**	**20581**
EF = Удлиненные передние выводы		
S6D 400 F **EF**	**20552**	**20588**
FC CuAl = Передние выводы для медных кабелей/алюминиевых кабелей		
S6D 400 F **FC** CuAl	**20566**	**20601**
R = Задние резьбовые выводы		
S6D 400 F **R**	**20573**	**20608**
RC = Задние выводы для кабелей		
S6D 400 F **RC**	**23326**	**23327**

S6D 630 Iu (40 °C) = 630 A Icw (1s) = 15 kA Icm (415 V) = 30 kA

Выключатель-разъединитель	код 1SDA0 . . . . . R1 3 полюса	 4 полюса
F = Передние выводы		
S6D 630 F **F**	**20674**	**20699**
EF = Удлиненные передние выводы		
S6D 630 F **EF**	**20680**	**20705**
FC CuAl = Передние выводы для медных кабелей/алюминиевых кабелей		
S6D 630 F **FC** CuAl	**20686**	**20711**
R = Задние резьбовые выводы		
S6D 630 F **R**	**20698**	**20723**
RC = Задние выводы для кабелей		
S6D 630 F **RC**	**20692**	**20717**

S6D 800 Iu (40 °C) = 800 A Icw (1s) = 15 kA Icm (415 V) = 30 kA

Выключатель-разъединитель	код 1SDA0 . . . . . R1 3 полюса	 4 полюса
F = Передние выводы		
S6D 800 F **F**	**20724**	**20749**
EF = Удлиненные передние выводы		
S6D 800 F **EF**	**20730**	**20755**
FC CuAl = Передние выводы для медных кабелей/алюминиевых кабелей		
S6D 800 F **FC** CuAl	**20736**	**20761**
R = Задние резьбовые выводы		
S6D 800 F **R**	**20748**	**20773**
RC = Задние выводы для кабелей		
S6D 800 F **RC**	**20742**	**20767**

W = ВЫКАТНОЙ

GSIS9156

S6D 400 Iu (40 °C) = 400 A Icw (1s) = 15 kA Icm (415 V) = 30 kA

Выключатель-разъединитель	код 1SDA0 . . . . . R1 3 полюса	 4 полюса
S6D 400 W MP	**20617**	**20619**

S6D 630 Iu (40 °C) = 630 A Icw (1s) = 15 kA Icm (415 V) = 30 kA

Выключатель-разъединитель	код 1SDA0 . . . . . R1 3 полюса	 4 полюса
S6D 630 W MP	**20918**	**20919**

S6D 800 Iu (40 °C) = 800 A Icw (1s) = 15 kA Icm (415 V) = 30 kA

Выключатель-разъединитель	код 1SDA0 . . . . . R1 3 полюса	 4 полюса
S6D 800 W MP	**20920**	**20921**

Коды заказов

Выключатели-разъединители SACE Isomax S7D

F = СТАЦИОНАРНЫЙ

S7D 1000 Iu (40 °C) = **1000 A** Icw (1s) = **25 kA** Icm (415 V) = **52.5 kA**

Выключатель-разъединитель	код 1SDA0 . . . . . R1 3 полюса	 4 полюса
F = Передние выводы		
S7D 1000 F **F**	**20774**	**20799**
EF = Удлиненные передние выводы		
S7D 1000 F **EF**	**20780**	**20805**
FC CuAl = Передние выводы для медных кабелей/алюминиевых кабелей		
S7D 1000 F **FC** CuAl	**20786**	**20811**
VR = Задние выводы для вертикальной плоской шины		
S7D 1000 F **VR**	**20798**	**20823**
HR = Задние выводы для горизонтальной плоской шины		
S7D 1000 F **HR**	**20792**	**20817**

S7D 1250 Iu (40 °C) = **1250 A** Icw (1s) = **25 kA** Icm (415 V) = **52.5 kA**

Выключатель-разъединитель	код 1SDA0 . . . . . R1 3 полюса	 4 полюса
F = Передние выводы		
S7D 1000 F **F**	**20824**	**20849**
EF = Удлиненные передние выводы		
S7D 1000 F **EF**	**20830**	**20855**
FC CuAl = Передние выводы для медных кабелей/алюминиевых кабелей		
S7D 1000 F **FC** CuAl	**20836**	**20861**
VR = Задние выводы для вертик. плоской шины		
S7D 1000 F **VR**	**20848**	**20873**
HR = Задние выводы для горизонтальной плоской шины		
S7D 1000 F **HR**	**20842**	**20867**

S7D 1600 Iu (40 °C) = **1600 A** Icw (1s) = **25 kA** Icm (415 V) = **52.5 kA**

Выключатель-разъединитель	код 1SDA0 . . . . . R1 3 полюса	 4 полюса
F = Передние выводы		
S7D 1600 F **F**	**20874**	**20890**
EF = Удлиненные передние выводы		
S7D 1600 F **EF**	**20879**	**20895**
VR = Задние выводы для вертик. плоской шины		
S7D 1600 F **VR**	**20889**	
HR = Задние выводы для горизонтальной плоской шины		
S7D 1600 F **HR**	**20884**	**20900**

W = ВЫКАТНОЙ

S7D 1000 Iu (40 °C) = **1000 A** Icw (1s) = **25 kA** Icm (415 V) = **52.5 kA**

Выключатель-разъединитель	код 1SDA0 . . . . . R1 3 полюса	 4 полюса
S7D 1000 W MP	**20922**	**20923**

S7D 1250 Iu (40 °C) = **1250 A** Icw (1s) = **25 kA** Icm (415 V) = **52.5 kA**

Выключатель-разъединитель	код 1SDA0 . . . . . R1 3 полюса	 4 полюса
S7D 630 W MP	**20924**	**20925**

S7D 1600 Iu (40 °C) = **1600 A** Icw (1s) = **25 kA** Icm (415 V) = **52.5 kA**

Выключатель-разъединитель	код 1SDA0 . . . . . R1 3 полюса	 4 полюса
S7D 1600 W MP	**20926**	**20927**

F = СТАЦИОНАРНЫЙ

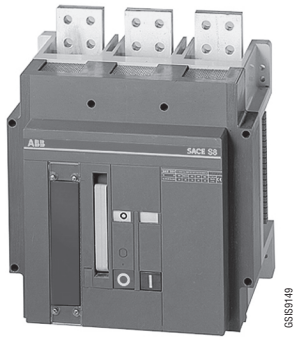

S8D 2000 Iu (40 °C) = 2000 A Icw (1s) = 40 kA Icm (415 V) = 85 kA

Выключатель-разъединитель	код 1SDA0 . . . . . R1 3 полюса	 4 полюса
F = Передние выводы		
S8D 2000 F **F**	**45158**	**45159**
VR = Задние выводы для вертикальной плоской шины		
S8D 2000 F **VR**	**45160**	**45161**

S8D 2500 Iu (40 °C) = 2500 A Icw (1s) = 40 kA Icm (415 V) = 85 kA

Выключатель-разъединитель	код 1SDA0 . . . . . R1 3 полюса	 4 полюса
F = Передние выводы		
S8D 2500 F **F**	**45162**	**45163**
VR = Задние выводы для вертикальной плоской шины		
S8D 2500 F **VR**	**45164**	**45165**

S8D 3200 Iu (40 °C) = 3200 A Icw (1s) = 40 kA Icm (415 V) = 85 kA

Выключатель-разъединитель	код 1SDA0 . . . . . R1 3 полюса	 4 полюса
VR = Задние выводы для вертикальной плоской шины		
S8D 3200 F **VR**	**45167**	**45166**

Дополнительные расцепители

GSIS9001

Независимые расцепители

Тип	код 1SDA0 . . . . . R1			
	S1–S2	S3–S4–S5	S6–S7	S8
24...30 V AC	**13311**			
48 V AC – 60 V DC	**13306**			
110...130 V AC	**13312**			
220...250 V AC	**13313**			
380...400 V AC	**13314**			
12 V DC	**50581**			
24 V DC	**13304**			
48 V DC	**13305**			
110 V DC	**13307**			
220 V DC	**13309**			
250 V DC	**13310**			
12 V DC		**23403**	**23404**	
24 V AC / DC		**13781**	**14136**	
48 V AC / DC		**13782**	**14137**	
60 V AC / DC			**23406**	
60 V AC / 60 ... 72 V DC		**23405**		
110...120 V AC – 110...125 V DC		**13783**	**14138**	
220...240 V AC – 220...250 V DC		**13785**	**14140**	
380...400 V AC		**13786**	**14141**	
480 V AC		**37512**	**37514**	
24 V DC				**50685**
30 V DC – 24 V AC				**46602**
48 V AC / DC				**46600**
60 V DC				**46603**
100...127 V DC / AC				**47564**
127...150 V AC				**46605**
160 V DC / 150...180 V AC				**47565**
200...250 V DC / 200...255 V AC				**46607**
380...500 V AC				**46608**

Включающая катушка

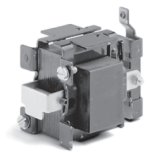
GSIS9003

Тип	код 1SDA0 . . . . . R1
	S8
24 V AC 50 Hz	**46636**
30 V AC 50 Hz	**46643**
48 V AC 50 Hz	**46637**
60 V AC 50 Hz	**46638**
127 ...130 V AC 50 Hz	**46646**
220 V AC 50 Hz	**46633**
500 V AC 50 Hz	**46644**
24 V AC 60 Hz	**46649**
120 V AC 60 Hz	**46647**
208 ...220 V AC 60 Hz	**46641**
240 V AC 60 Hz	**46648**
380 V AC 60 Hz	**46645**
100 V AC 50 Hz – 110 ...115 V AC 60 Hz	**46639**
110 ...115 V AC 50 Hz – 125 ...127 V AC 60 Hz	**46634**
230 ...240 V AC 50 Hz – 277 V AC 60 Hz	**46640**
380 ...400 V AC 50 Hz – 440 V AC 60 Hz	**46635**
415 ...440 V AC 50 Hz – 480 V AC 60 Hz	**46642**
24 V DC	**46650**
30 V DC	**46655**
48 V DC	**46651**
60 V DC	**46656**
110...125 V DC	**46652**
220...250 V DC	**46653**
310 V DC	**46654**

GSIS9002

Расцепители минимального напряжения

Тип	код 1SDA0 . . . . . R1			
	S1–S2	S3–S4–S5	S6–S7	S8
24 V AC 50 Hz	**23401**			**46613**
30 V AC 50 Hz				**46620**
48 V AC 50 Hz	**23402**			**46614**
60 V AC 50 Hz				**46615**
110 V AC 50 Hz	**13319**			
127 ...130 V AC 50 Hz				**46623**
220 V AC 50 Hz	**13320**			**46609**
500 V AC 50 Hz				**46621**
100 V AC 50 Hz – 110 ...115 V AC 60 Hz				**46616**
110 ...115 V AC 50 Hz - 125 ...127 V AC 60 Hz				**46611**
230 ...240 V AC 50 Hz - 277 V AC 60 Hz				**46617**
380 V AC 50 Hz - 380 ...440 V AC 60 Hz	**13321**			
380 ...400 V AC 50 Hz - 440 V AC 60 Hz				**46612**
415 ...440 V AC 50 Hz - 480 V AC 60 Hz				**46619**
24 V AC		**13842**	**14188**	
48 V AC		**13843**	**14189**	
60 V AC		**23346**	**23347**	
110 V AC 60 Hz	**45046**			
110 ...127 V AC		**13844**	**14190**	
120 V AC 60 Hz				**46624**
208 ...220 V AC 60 Hz				**46618**
220 ...250 V AC		**13846**	**14192**	
240 V AC 60 Hz				**46625**
380 V AC 60 Hz				**46622**
380 ...440 V AC		**13847**	**14193**	
480 V AC		**37513**	**37515**	
24 V DC	**13315**	**13833**	**14179**	**46626**
30 V DC				**46631**
48 V DC	**13316**	**13835**	**14181**	**46627**
60 V DC	**45045**	**13836**	**14182**	**46632**
110 V DC	**13317**			
110...125 V DC		**13838**	**14184**	**46628**
220 V DC	**13318**			
220...250 V DC		**13839**	**14185**	**46629**

GSIS9042

Расцепители минимального напряжения + устройство задержки

Тип	код 1SDA0 . . . . . R1			
		S3–S4–S5	S6–S7	S8
110 – 220 V AC		**13840**	**14186**	
24 V AC/DC				**50737**
30 V AC/DC				**50738**
48 V AC/DC				**50739**
60 V AC/DC				**50740**
110/125 V AC/DC				**50741**
220/250 V AC/DC				**50742**

GSIS9013

Соединители для расцепителей

Тип	код 1SDA0 . . . . . R1		
	S1–S2	S3–S4–S5–S6	S7
Для стационарных выключателей – L=1m		**13865**	
Для стационарных выключателей – L=2m		**37523**	
Для стационарных выключателей – L=1m			**14209**
Для стационарных выключателей – L=2m			**44752**
Для втычных или выкатных выключателей – L=1m		**13866**	
Для выкатных выключателей – L=1m			**14210**
Для выкатных выключателей – L=2m			**48949**
Разъем	**13333**		
Удлинитель для тестирования вспомогательных цепей с выдвинутым выключателем		**25552**	**25552**

Электрическая сигнализация

GSIS9004

Вспомогательные контакты

Тип	код 1SDA0 . . . . . R1			
	S1–S2	S3–S4–S5	S6–S7	S8
2 перекидных контакта состояния	**13328**	**13856**	**23366**	
1 перекидной контакт состояния и 1 сигнал срабатывания расцепителя	**13327**	**13575**	**23332**	
1 НО, 1 Н.З. и 1 сигнал срабатывания расцепителя			**25773**	
1 НО, 1 Н.З. и 1 сигнал несрабатывания расцепителя			**48956**	
3 перекидных контакта состояния				**47563**

Вспомогательные контакты для цифровых сигналов

Тип	код 1SDA0 . . . . . R1			
	S1–S2	S3–S4–S5	S6–S7	S8
2 перекидных контакта состояния		**25544**	**25774**	
1 перекидной контакт состояния и 1 сигнал срабатывания расцепителя		**25545**	**25775**	
1 НО, 1 Н.З. и 1 сигнал срабатывания расцепителя			**25776**	

Контакты раннего замыкания и соединители

Тип	код 1SDA0 . . . . . R1			
	S1–S2	S3–S4–S5–S6	S7	S8
Контакты раннего замыкания и соединитель для расцепителей минимального напряжения		**25551**	**48106**	

GSIS9015

Соединители для вспомогательных контактов

Тип	код 1SDA0 . . . . . R1			
	S1–S2	S3–S4–S5–S6	S7	S8
Для стационарных выключателей – L=1m		**13863**		
Для стационарных выключателей – L=2m		**37522**		
Для стационарных выключателей – L=1m			**14207**	
Для стационарных выключателей – L=2m			**44751**	
Для втычных или выкатных выключателей – L=1m		**13864**		
Для выкатных выключателей – L=1m			**14208**	
Для выкатных выключателей – L=2m			**48947**	
9–полюсный разъем	**13329**			
Удлинитель для тестирования вспомогательных цепей с выдвинутым выключателем		**25553**	**25553**	

Сигнальные контакты

Тип	код 1SDA0 . . . . . R1	
		S8
Контакт сигналаизации взвода включающей пружины		**47562**

Моторные приводы

GSIS9023

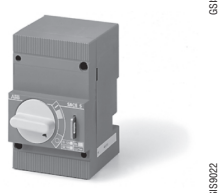
GSIS9022

Тип	код 1SDA0 . . . . . R1 S1–S2
сбоку выключателя	
48 V DC	**48025**
60 V DC – 110 V AC	**48026**
110 V DC – 220...230 V AC	**48027**
220 V DC	**48028**
на передней панели выключателя	
48 V DC	**48015**
60 V DC – 110 V AC	**48016**
110 V DC – 220...230 V AC	**48017**
220 V DC	**48018**

GSIS9021

Тип	код 1SDA0 . . . . . R1 S3–S4–S5
24 V DC	**13873**
48...60 V DC	**13874**
100...127 V AC – 100...125 V DC	**13875**
220...240 V AC – 220...250 V DC	**13876**
380 V AC	**13877**
440 V AC	**14545**

Моторные приводы со взводом пружины

GSIS9020

Тип	код 1SDA0 . . . . . R1 S6	S7
24 V DC	**14029**	**14214**
48 V DC	**14030**	**14215**
60 V DC	**23348**	**23350**
110 V AC / DC	**23349**	**23351**
120...127 V AC / DC	**14031**	**14216**
220...250 V AC / DC	**14032**	**14217**
380 V AC	**14033**	**14218**

Мотор-редуктор для взвода включающей пружины

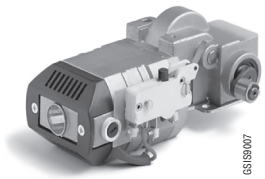
GSIS9007

Тип	код 1SDA0 . . . . . R1 S8
24/30 V DC	**47558**
48/60 V DC	**47559**
100...130 V DC	**47560**
220...250 V DC	**47561**

Соединители для двигательных приводов и вспомогательных контактов

GSIS9014

Тип	код 1SDA0 . . . . . R1 S1–S2	S3–S4–S5–S6	S7
Для стационарных выключателей – L=1m		**13857**	
Для стационарных выключателей – L=2m		**37524**	
Для стационарных выключателей – L=1m			**14203**
Для стационарных выключателей – L=2m			**44850**
Для втычных или выкатных выключателей – L=1m		**13858**	
Для выкатных выключателей – L=1m			**14204**
Для выкатных выключателей – L=2m			**48950**
9–полюсный разъем	**13329**		
Удлинитель для тестирования вспомогательных цепей с выдвинутым выключателем		**25554**	**25554**

Механизмы и блокировки

GSIS9025

Поворотная рукоятка непосредственной установки на выключателе

Тип	код 1SDA0 . . . . . R1			
	S1–S2	S3–S4–S5	S6	S7
Для стационарных/втычных выключателей		**13867**	**14026**	**14211**
Для выкатных выключателей		**13868**	**14027**	**14212**
Аварийный привод для стационарных или втычных выключателей		**13870**	**46568**	**46570**

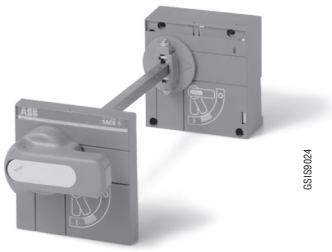
GSIS9024

Поворотная рукоятка для установки на расстоянии

Тип	код 1SDA0 . . . . . R1			
	S1–S2	S3–S4–S5	S6	S7
На дверь шкафа, фиксированная глубина для стационарного или втычного выключателя (L= 119,5 mm)	**13326**			
На дверь шкафа, регулируемая глубина (L_{max}=300 mm) для стационарного или втычного выключателя		**13869**		
На дверь шкафа, регулируемая глубина (L_{max}=300 mm) для выкатного выключателя		**50714**		
На дверь шкафа, регулируемая глубина (L_{max}=500 mm) для стационарного выключателя			**14028**	**14213**
На дверь шкафа, регулируемая глубина (L_{max}=500 mm) для выкатного выключателя			**50715**	**50716**
На дверь шкафа, аварийный, фиксированная глубина для стационарного или втычного выключателя (Lmax= 300 mm)	**45054**			
На дверь шкафа, аварийный, регулируемая глубина для стационарного или втычного выключателя (Lmax= 300 mm)		**13871**		
На дверь шкафа, аварийный, регулируемая глубина для стационарных выключателей (Lmax= 500 mm)			**46569**	**46572**
Передающий стержень с регулируемой глубиной (Lmax= 180 mm)	**25436**			
Передающий стержень с регулируемой глубиной (Lmax= 500 mm)	**45055**	**25427**		

GSIS9026

Передний фланец

Тип	код 1SDA0 . . . . . R1			
	S3...S5	S6	S7	S8
Передний фланец рычага перекл. для стационарного или втычного выкл.	**13889**	**14035**	**14227**	
Передний фланец рычага переключения для выкатного выключателя	**13890**	**14036**	**14228**	
Фланец для двери шкафа				**45023**

GSIS9008

Замок для запирания в отключенном положении

Тип	код 1SDA0 . . . . . R1		
	S3...S5	S6–S7	S8
Для механизма с двигательным приводом – свой ключ для каждого выкл.	**13883**	**13885**	
Для механизма с двиг. приводом – одинаковые ключи для партии выкл.	**13884**	**13886**	
Для механизма с двигательным приводом, против ручного упр. – одинаковые ключи для каждого выключателя		**36245**	
Для переднего фланца / пов. рукоятки – свой ключ для каждого выключателя	**13881**	**13881**	
Для переднего фланца / пов. рукоятки – одинаковые ключи для партии выключателей	**13882**	**13882**	
Для переднего фланца			**45024**
Замок типа RONIS	**43514**	**43514**	

GSIS9010

GSIS9035

Блокировки

Тип	Size	код 1SDA0 . . . . . R1
Блокировка двери шкафа для переднего фланца/ поворотной рукоятки	S3–S4–S5–S6–S7	**13880**
Приспособление для навесного замка на переключающий рычаг	S1–S2	**13332**
Приспособление для навесного замка на передней панели выключателя	S8	**45025**
Блокировка регулировки теплового расцепителя	S2	**36196**
Блокировка регулировки теплового расцепителя	S3	**25548**

Механическая блокировка двух автоматов

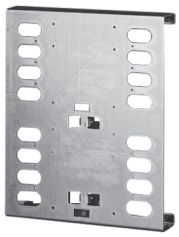
PSIS9640

Тип	код 1SDA0 . . . . . R1	
	горизонтальная	**вертикальная**
S3	**23330**	**23331**
S3X	**50524**	
S4	**13690**	**13691**
S4X	**50525**	
S5400/630	**43453**	**43454**
S6	**14024**	**14025**
S7	**14205**	**14206**
S3–S4–S5–S6–S7 (выключатель/неподвижная часть для блокировки)	**50093**	**50093**

Соединительные выводы

PSIS9663

PSIS9641

PSIS9642

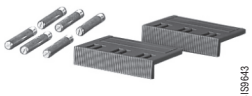
PSIS9643

Тип	код 1SDA0 . . . . . R1			
	3 шт.	**4 шт.**	**6 шт.**	**8 шт.**
EF = Удлиненные передние выводы				
S2			**25797**	**25798**
S3–S4	**23353**	**23359**	**13596**	**13597**
S5 400	**23367**	**23373**	**13706**	**13707**
S6 630	**23379**	**23389**	**13920**	**13921**
S6 800	**23383**	**23393**	**13954**	**13955**
S7	**23399**	**23396**	**14079**	**14080**
ES = Удлиненные передние выводы расширенные				
S3–S4	**46517**	**46518**	**46515**	**46516**
S5	**47551**	**47552**	**47549**	**47550**
S6 (1/2 верхний набор)	**50692**	–	–	–
S6 (1/2 нижний набор)	**50704**	–	–	–
S6	–	**50693**	**50688**	**50689**
S7 (1/2 верхний набор)	**50694**	–	–	–
S7 (1/2 нижний набор)	**50705**	–	–	–
S7	–	**50695**	**50690**	**50691**
FC Cu = Передние выводы для медных кабелей				
S3–S4	**23354**	**23360**	**13598**	**13599**
S5 400	**23368**	**23374**	**13708**	**13709**
S5 630	**38769**	**38770**	**38767**	**38768**
FC CuAl= Передние выводы для медных/алюминиевых кабелей				
S2 (2,5–50 mm^2) (*)	**50526**	**50528**	**36194**	**36195**
S2 (35–95 mm^2) (*)	**50527**	**50530**	**25801**	**25802**
S3D 100	**23355**	**23361**	**13600**	**13601**
S3 160 – S4 160 (1x95 mm^2)	**23356**	**23362**	**13602**	**13603**
S3 250 – S4 250 (1x150 mm^2)	**23357**	**23363**	**20293**	**20294**
S5 400 (2x120 mm^2)	**25766**	**25765**	**23295**	**23296**
S5 400 (1x240 mm^2)	**23370**	**23376**	**13710**	**13711**
S6 630 (2x240 mm^2)	**23380**	**23390**	**13922**	**13923**
S6 800 (3x185 mm^2)	**23384**	**23394**	**13956**	**13957**
S7 1250 (4x240 mm^2)	**23387**	**23397**	**14081**	**14082**
R = Задние резьбовые выводы				
S1			**13268**	**13269**
S2			**13294**	**13295**
S3–S4	**23352**	**23365**	**13606**	**13607**
S5 400	**23372**	**23378**	**13714**	**13715**
S5 630	**38776**	**38777**	**38968**	**38775**
S6	**23382**	**23392**	**13960**	**13961**
R Res.Cur. = Задние резьбовые выводы для расцепителя разностного тока, устанавливаемого ниже выключателя				
S3		**25543**		
HR/VR = Задние выводы для вертикальных или горизонтальных шин				
S7	**23400**	**23398**	**14083**	**14084**
S8			**46578**	**46579**
RC = Задние выводы для медных/алюминиевых кабелей				
S3–S4 (1x120 mm^2)	**23358**	**23364**	**13604**	**13605**
S5 400 (1x240 mm^2)	**23371**	**23377**	**13712**	**13713**
S6 630 (2x150 mm^2)	**23381**	**23391**	**13924**	**13925**
S6 800 (3x240 mm^2)	**23385**	**23395**	**13958**	**13959**

(*) Заказывайте также соответствующие удлиненные передние выводы EF

PSIS9644

PSIS9638

Изолирующие крышки выводов

Тип	код 1SDA0 . . . . . R1	
	3 полюса	**4 полюса**
Высокие для стационарных		
S1	**13290**	**13291**
S2	**13340**	**13341**
S3–S4	**13695**	**13696**
S5	**13897**	**13898**
S6	**14040**	**14041**
Низкие для стационарных и для подвижных частей втычных или выкатных выключателей		
S1	**13292**	**13293**
S2	**13342**	**13343**
S3–S4	**13693**	**13694**
S5	**13895**	**13896**
S6	**14038**	**14039**
S7	**23324**	**23325**

Винты для крепления крышек выводов

Тип	код 1SDA0 . . . . . R1
S1–S2	**13344**
S3–S4–S5–S6–S7	**13699**

Аксессуары для электронных расцепителей

GSIS9041

GSIS9043

GSIS9045

GSIS9005

GSIS9031

Тип	Model	код 1SDA0 . . . . . R1
Сигнальный модуль SACE PR010/K	S4–S5–S6–S7	**53337**
Сигнальный модуль SACE PR212/K	S8	**45021**
Диалоговый модуль SACE PR212/D–M Modbus + модуль привода SACE PR212/T для SACE PR212/P (LSI – LSIG)	S4–S5–S6–S7	**50718**
Диалоговый модуль SACEPR212/D–M Modbus + модуль привода SACE PR212/T для SACE PR212/MP (LRIU)	S4–S5–S6–S7	**50719**
Диалоговый модуль SACE PR212/D–L Lon + модуль привода SACE PR212/T для SACE PR212/P (LSI – LSIG)	S4–S5–S6–S7	**50720**
Диалоговый модуль SACE PR212/D–L Lon + модуль привода SACE PR212/T для SACE PR212/MP (LRIU)	S4–S5–S6–S7	**50721**
Диалоговый модуль SACE PR212/D + модуль привода SACE PR212/T	S8	**45020**
Тестовый модуль SACE TT1	S4–S5–S6–S7	**37121**
Блок тестирования и настройки SACE PR010/T	S4–S5–S6–S7	**48964**
Блок управления контактором SACE PR212/CI (для PR212/MP)	S4–S5–S6–S7	**50708**
Трансформатор тока для внешнего нейтрального проводника	S4 100	**37114**
Трансформатор тока для внешнего нейтрального проводника	S4 160	**37115**
Трансформатор тока для внешнего нейтрального проводника	S4 250	**37117**
Трансформатор тока для внешнего нейтрального проводника	S5 320	**37118**
Трансформатор тока для внешнего нейтрального проводника	S5 400	**37119**
Трансформатор тока для внешнего нейтрального проводника	S5 630	**37120**
Трансформатор тока для внешнего нейтрального проводника	S6 630	**25777**
Трансформатор тока для внешнего нейтрального проводника	S6 800	**25778**
Трансформатор тока для внешнего нейтрального проводника	S7 1000	**25779**
Трансформатор тока для внешнего нейтрального проводника	S7 1250	**25780**
Трансформатор тока для внешнего нейтрального проводника	S7 1600	**25781**
Трансформатор тока для внешнего нейтрального проводника	S8 1600	**45015**
Трансформатор тока для внешнего нейтрального проводника	S8 2000	**45016**
Трансформатор тока для внешнего нейтрального проводника	S8 2500	**45017**
Трансформатор тока для внешнего нейтрального проводника	S8 3200	**45018**
Соединитель X3 для стационарного выключателя с PR211/P	S4–S5–S6–S7	**13702**
Соединитель X3, X4 для стационарного выключателя с PR212/P	S4–S5–S6–S7	**13704**
Соединитель X3 для втычного или выкатного выключателя с PR211/P	S4–S5–S6–S7	**13703**
Соединитель X3, X4 для втычного или выкатного выключателя с PR212/P	S4–S5–S6–S7	**13705**
Электрическая/механическая сигнализация и блокировка срабатывания PR212/P	S8	**46581**

Комплекты для преобразования

GSIS9036

стационарного выключателя в подвижную часть втычного

Тип	код 1SDA0 . . . . . R1	
	3 полюса	**4 полюса**
S1	**13270**	**13271**
S2	**13296**	**13297**
S3–S4	**13608**	**13609**
S3X	**46519**	**46520**
S4X	**46511**	**46512**
S5 400	**13716**	**13717**

GSIS9037

стационарного выключателя в подвижную часть выкатного

Тип	код 1SDA0 . . . . . R1	
	3 полюса	**4 полюса**
S3–S4	**13610**	**13611**
S3X	**46521**	**46522**
S4X	**46514**	**46513**
S5 400	**13718**	**13719**
S5 630	**38778**	**38779**
S6 630	**13962**	**13929**
S6X	**47619**	**47620**
S6 800	**13962**	**13963**
S7	**23299**	**14087**

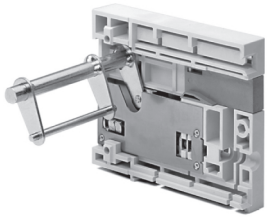
GSIS9047

втычного выключателя в выкатной

Тип	Размер	код 1SDA0 . . . . . R1
Направляющая для преобразования неподвижной части втычного выключателя для использования в качестве неподвижной части выкатного выключателя	S3–S4	**13692**
Направляющая для преобразования неподвижной части втычного выключателя для использования в качестве неподвижной части выкатного выключателя	S5	**13892**

Неподвижные части

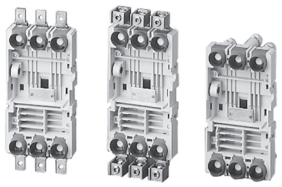
GSIS9123

Втычной выключатель

Тип	код 1SDA0 . . . . . R1	
	3 шт.	**4 шт.**
EF = Удлиненные передние выводы		
S3 P FP **EF**	**13539**	**13548**
S4 P FP **EF**	**13612**	**13621**
S5 400 P FP **EF**	**13720**	**13729**
FC = Передние выводы для медных кабелей		
S1 P FP **FC**	**13272**	**13274**
S2 P FP **FC**	**13298**	**13300**
S3 P FP **FC**	**13543**	**13550**
S4 P FP **FC**	**13616**	**13625**
S5 400 P FP **FC**	**13724**	**13733**
R = Задние резьбовые выводы		
S1 P FP **R**	**13273**	**13275**
S2 P FP **R**	**13299**	**13540**
S3 P FP **R**	**13547**	**13554**
S4 P FP **R**	**13620**	**13629**
S5 400 P FP **R**	**13728**	**13737**

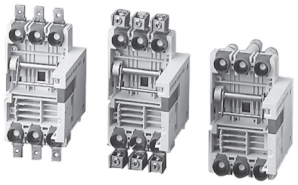
GSIS9124

Выкатной выключатель

Тип	код 1SDA0 . . . . . R1	
	3 полюса	**4 полюса**
EF = Удлиненные передние выводы		
S3 W FP **EF**	**13555**	**13564**
S4 W FP **EF**	**13630**	**13639**
S5 400 W FP **EF**	**13738**	**13747**
S6 W FP **EF**	**13964**	**13973**
S7 W FP **EF**	**48951**	**14097**
ES = Удлиненные передние выводы расширенные		
S5 630 W FP **ES**	**38761**	**38762**
FC = Передние выводы для медных кабелей		
S3 W FP **FC**	**13559**	**13568**
S4 W FP **FC**	**13634**	**13643**
S5 400 W FP **FC**	**13742**	**13751**
R = Задние резьбовые выводы		
S3 W FP **R**	**13563**	**13572**
S4 W FP **R**	**13638**	**13647**
S5 400 W FP **R**	**13746**	**13755**
S5 630 W FP **R**	**38763**	**38970**
VR = Задние выводы для вертикальных шин		
S5 630 W FP **VR**	**38971**	**38972**
S6 W FP **VR**	**13972**	**13981**
S7 W FP **VR**	**14096**	**14105**
HR = Задние выводы для горизонтальных шин		
S6 W FP **HR**	**13968**	**13977**
S7 W FP **HR**	**14092**	**14101**

Аксессуары для неподвижных частей втычных или выкатных выключателеей

Выводы для неподвижных частей втычных или выкатных выключателей

PSIS9653

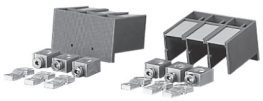
PSIS9654

PSIS9655

Тип	код 1SDA0 . . . . . R1 3 полюса	 4 полюса
EF = Удлиненные передние выводы		
S3–S4	**13650**	**13651**
S5 400	**13759**	**13760**
S5 630	**38780**	**38781**
S6 (с выводами, размещенными внизу S6X)	**13984**	**13985**
S7	**14108**	**14109**
FC Cu/Al = Передние выводы для медных/алюминиевых кабелей		
S3–S4	**13652**	**13653**
S5 400	**13761**	**13762**
R = Задние резьбовые выводы		
S3–S4	**13654**	**13655**
S5 400	**13763**	**13764**
S5 630	**38969**	**38782**
HR = Задние выводы для горизонтальных шин		
S6	**13986**	**13987**
S7	**14110**	**14111**
VR = Задние выводы для вертикальных шин		
S5 630	**38763**	**38784**
S6	**13988**	**13989**
S7	**14112**	**14113**

Изолирующие крышки для неподвижных частей

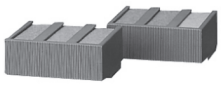
PSIS9646

Тип	код 1SDA0 . . . . . R1 3 полюса	 4 полюса
S3–S4	**13697**	**13698**
S5 400	**13899**	**13900**

Контакты положения

GSIS9006

Тип	Модель	код 1SDA0 . . . . . R1
Контакты выдвинутого положения выключателя	S3–S4–S5–S6–S7	**13859**
Контакты выдвинутого положения выключателя для цифровых сигналов	S3–S4–S5–S6–S7	**25546**
Контакты установленного положения выключателя	S3–S4–S5–S6–S7	**13860**
Контакты установленного положения выключателя для цифровых сигналов	S3–S4–S5–S6–S7	**25547**

Блокировка для неподвижной части выкатных выключателей

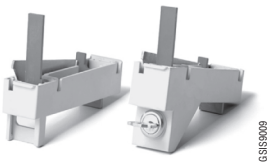
GSIS9009

Тип	Модель	код 1SDA0 . . . . . R1
Замок для блокировки выключателя на месте / в выдвинутом положении – свой ключ для каждого выкл.	S3–S4–S5–S6–S7	**25434**
Замок для блокировки выключателя на месте / в выдвинутом положении – одинаковый ключ для комплекта выкл.	S3–S4–S5–S6–S7	**25435**
Приспособление для навесного замка	S3–S4–S5–S6–S7	**13872**

Монтажные аксессуары

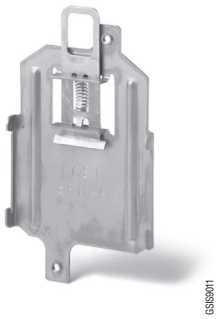
GSIS9011

Кронштейн для монтажа на DIN-рейке

Тип	Модель	код 1SDA0 . . . . . R1
DIN EN 50022	S1	**23328**
DIN EN 50022	S2	**23329**
DIN EN 50022 (для моторного привода)	S1	**48523**
DIN EN 50022 (для моторного привода)	S2	**48524**
DIN EN 50023 (в комплекте с передним фланцем DIN, H=45 mm)	S3 – 3 полюса	**13576**
DIN EN 50023 (в комплекте с передним фланцем DIN, H=45 mm)	S3 – 4 полюса	**13577**
DIN EN 50023 (в комплекте с передним фланцем DIN, H=45 mm)	S4 – 3 полюса	**13700**
DIN EN 50023 (в комплекте с передним фланцем DIN, H=45 mm)	S4 – 4 полюса	**13701**
DIN EN 50023 (в комплекте с передним фланцем DIN, H=45 mm)	S5 – 3 полюса	**13901**
DIN EN 50023 (в комплекте с передним фланцем DIN, H=45 mm)	S5 – 4 полюса	**13902**

PSIS9657

Степень защиты IP54

Тип	Модель	код 1SDA0 . . . . . R1
Для поворотной рукоятки, устанавливаемой на дверь(фиксированная глубина)	S1–S2	**13339**
Для поворотной рукоятки, устанавливаемой на дверь(регулируемая глубина)	S3–S4–S5–S6–S7	**13891**

Расцепители разностного тока

GSIS9027

SACE RC210, RC211, RC212

Тип	код 1SDA0 . . . . . R1	
	рядом	**ниже**
RC210/1 для S1 (In=63 A – I∆n=0,3 A)	**45076**	
RC210/1 для S1 (In=63 A – I∆n=0,5 A)	**45077**	
RC210/1 для S1 (In=125 A – I∆n=0,3 A)	**45079**	
RC210/1 для S1 (In=125 A – I∆n=0,5 A)	**45080**	
RC211/1 для S1	**13282**	**13283**
RC211/2 для S2	**13322**	**13323**
RC211/3 для S3	**20288**	**20289**
RC212/1 для S1	**13284**	**13285**
RC212/2 для S2	**13324**	**13325**
RC212/3 для S3	**20290**	**20291**

PSIS9665

SACE RCQ

Тип	код 1SDA0 . . . . . R1
Расцепитель и замкнутый тороид – диаметр 60 mm	**37388**
Расцепитель и замкнутый тороид – диаметр 110 mm	**37389**
Расцепитель и замкнутый тороид – диаметр 185 mm	**50542**
Расцепитель и размыкаемый тороид – диаметр 110 mm	**37390**
Расцепитель и размыкаемый тороид – диаметр 180 mm	**37391**
Расцепитель и размыкаемый тороид – диаметр 230 mm	**37392**
Только расцепитель	**37393**
только замкнутый тороид – диаметр 60 mm	**37394**
только замкнутый тороид – диаметр 110 mm	**37395**
только замкнутый тороид – диаметр 185 mm	**50543**
только размыкаемый тороид – диаметр 110 mm	**37396**
только размыкаемый тороид – диаметр 180 mm	**37397**
только размыкаемый тороид – диаметр 230 mm	**37398**

GSIS9046

Примечания

Примечания